TAŞIMA VE İSTİF EKİPMANLARI

KAMA®

KAMA®

MB-P

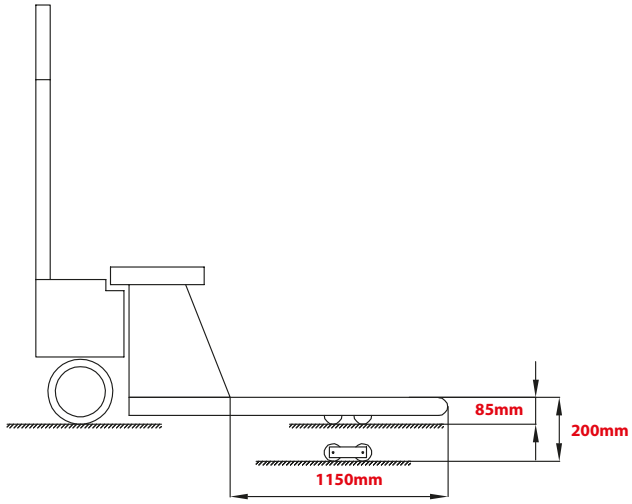

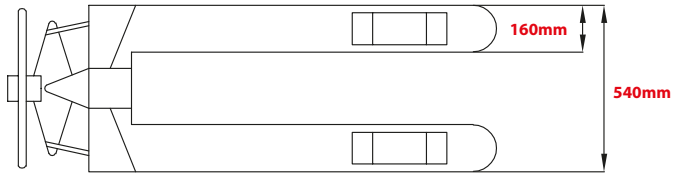

HiPPO

ÖZELLİKLER	MB-P25		MB-P30	
KAPASİTE (kg)	2500		3000	
MAX. ÇATAL YÜKSEKLİĞi (mm)	200(190)			
MİN. ÇATAL YÜKSEKLİĞİ (mm)	85(75)			
ÇATAL BOYU (mm)	1150	1220	1150	1220
ÇATAL GENİŞLİĞi (mm)	160	160	160	160
TOPLAM ÇATAL GENİŞLİĞİ (mm)	540(550)	685	540(550)	685
YÜK TEKERİ (mm)	Çift Sıra 80x70, Tek Sıra 80x93 Naylon Poliüretan			
DİREKSİYON TEKERİ (mm)	Ø180 Naylon, Poliüretan veya Lastik (Ø200 mevcut)			
NET AĞIRLIK (kg)	80	82	85	87

MB-Q

KAMA®

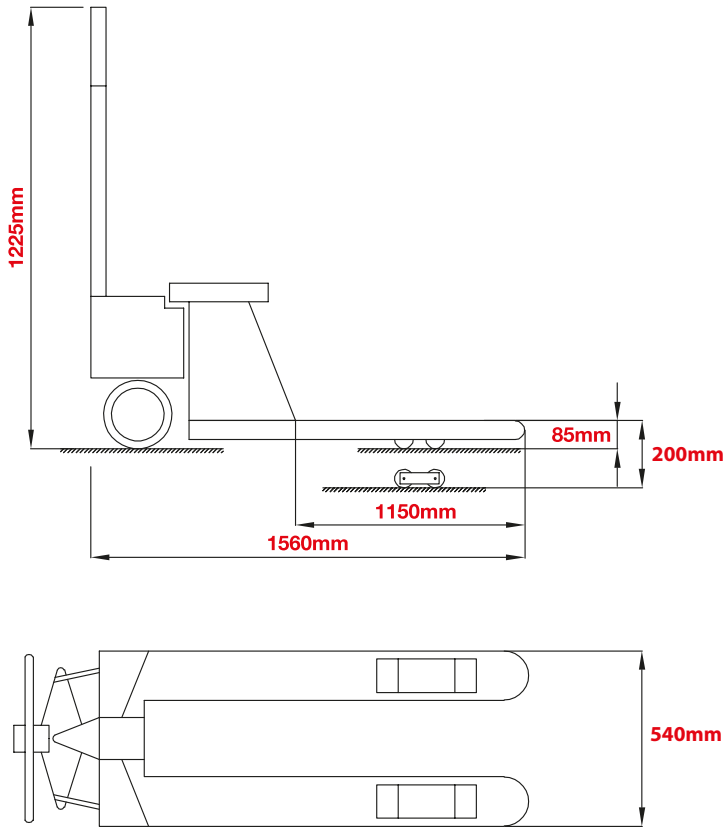

HiPPO

ÖZELLİKLER		MB-Q20		MB-Q25	
KAPASİTE	(kg)	2000	2000	2500	2500
MAX. ÇATAL YÜKSEKLİĞİ	(mm)	200 (190)			
MİN. ÇATAL YÜKSEKLİĞİ	(mm)	85 (75)			
ÇATAL BOYU	(mm)	1150	1220	1150	1220
TOPLAM ÇATAL GENİŞLİĞİ	(mm)	540(550)	685	540(550)	685
DİREKSİYON TEKERİ	(mm)	Ø180 Naylon, Poliüretan veya Lastik (Ø200 mevcut)			
NET AĞIRLIK	(kg)	75	78	77	80

KAMA®

MB-D

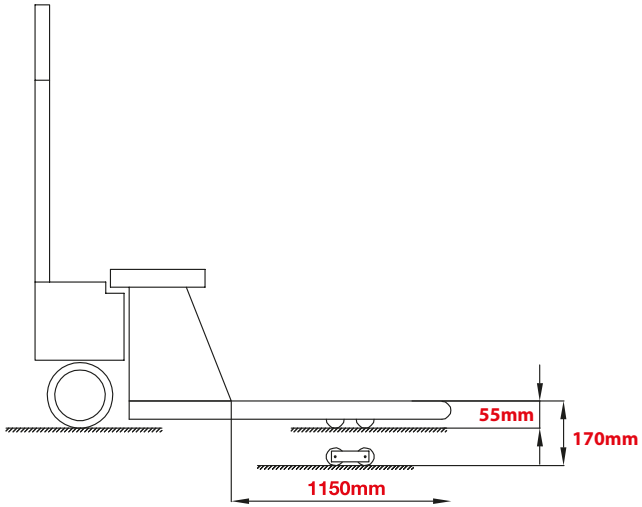

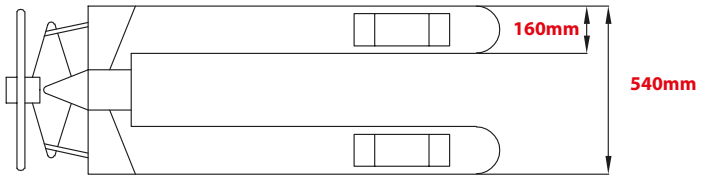

HiPPO

ÖZELLİKLER		MB-D20	
KAPASİTE	(kg)	2000	2000
MAX. ÇATAL YÜKSEKLİĞİ	(mm)	170	170
MİN. ÇATAL YÜKSEKLİĞİ	(mm)	55	55
ÇATAL BOYU	(mm)	1150	1220
TOPLAM ÇATAL GENİŞLİĞİ	(mm)	540	680
NET AĞIRLIK	(kg)	75	79

KAMA®

MB-E

HiPPO

EXTRA DÜŞÜK ŞASE

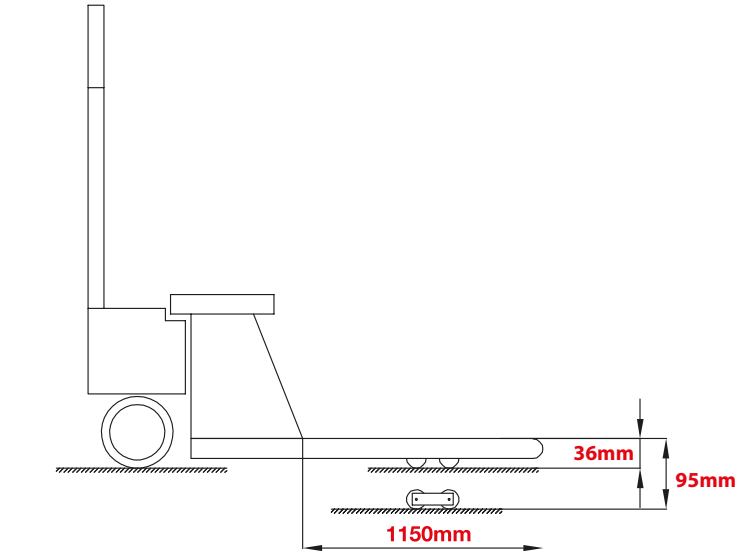

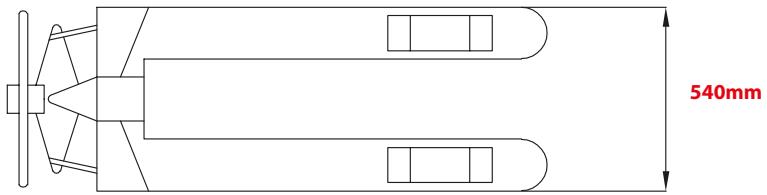

ÖZELLİKLER		MB-E10	
KAPASİTE	(kg)	1000	1000
MAX. ÇATAL YÜKSEKLİĞİ	(mm)	95	95
MİN. ÇATAL YÜKSEKLİĞİ	(mm)	36	36
ÇATAL BOYU	(mm)	1150	1220
TOPLAM ÇATAL GENİŞLİĞİ	(mm)	540	680
NET AĞIRLIK	(kg)	70	74

KAMA®

MB-G

HiPPO

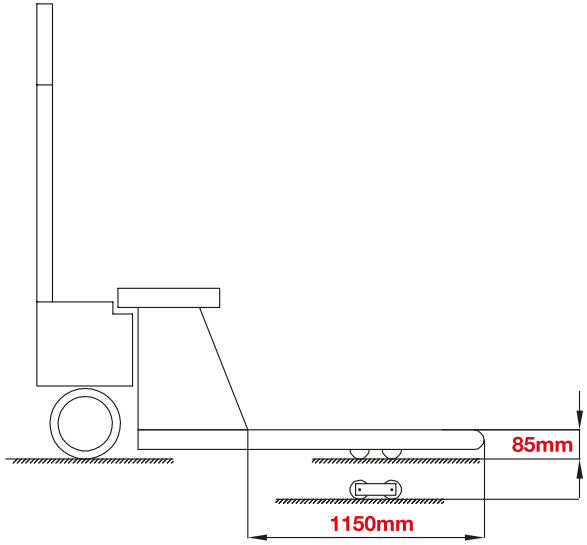

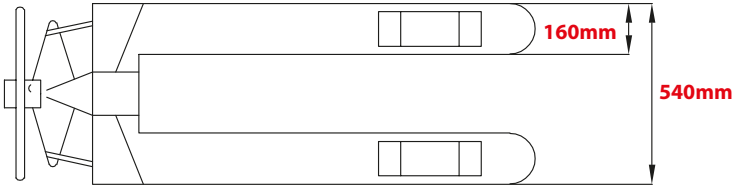

ÖZELLİKLER		MB-G20	
KAPASİTE	(kg)	2000	2000
MİN. ÇATAL YÜKSEKLİĞİ	(mm)	85	85
ÇATAL BOYU	(mm)	1150	1150
ÇATAL GENİŞLİĞİ	(mm)	160	160
TOPLAM ÇATAL GENİŞLİĞİ	(mm)	540	540
NET AĞIRLIK	(kg)	75	75

KAMA®

MB-H

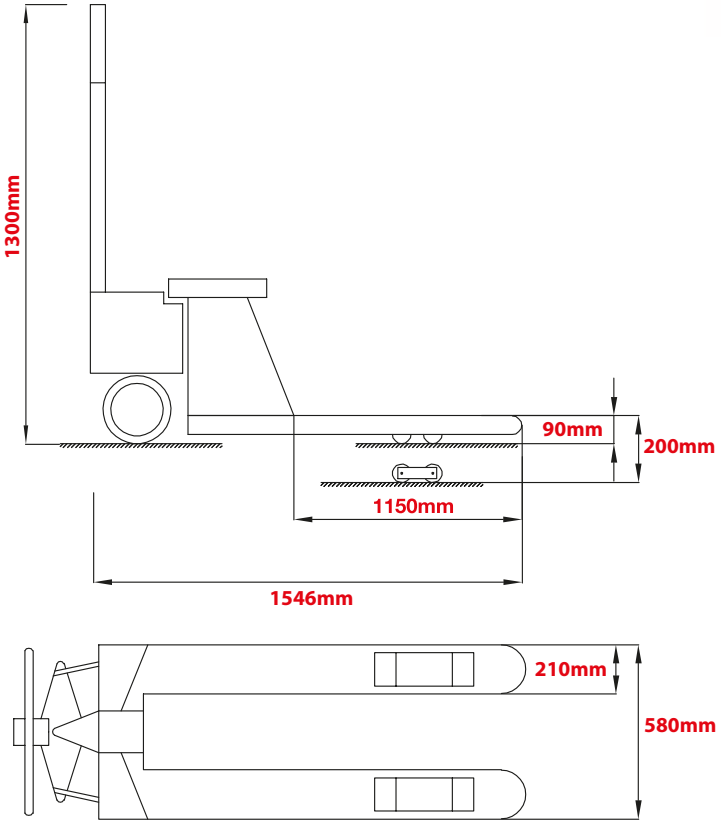

HiPPO

ÖZELLİKLER		MB-H50
KAPASİTE	(kg)	5000
MAX. ÇATAL YÜKSEKLİĞi	(mm)	200
MİN. ÇATAL YÜKSEKLİĞİ	(mm)	90
ÇATAL BOYU	(mm)	1150
TOPLAM ÇATAL GENİŞLİĞİ	(mm)	580
ÇATAL GENİŞLİĞİ	(mm)	210
ÖLÇÜLER	UxGxY (mm)	1546x588x1300
NET AĞIRLIK	(kg)	192

KAMA®

MK-C

KAĞIT RULOLARI, HALI TEKSTİL VE DİĞER MALZEMELERİ TAŞIMAKTA KULLANILIR.

HiPPO

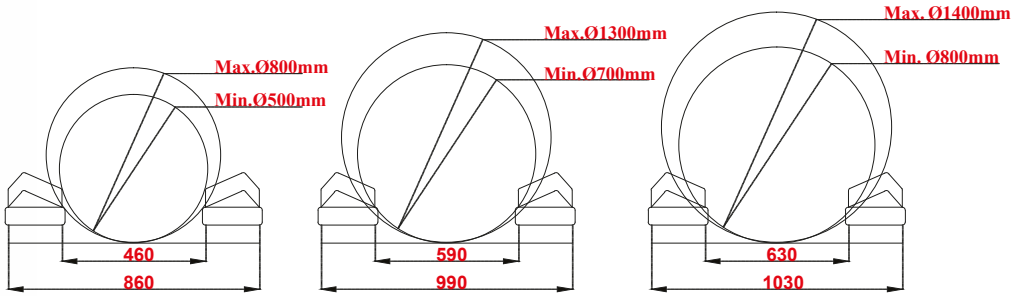

MK-C151 MK-C152 MK-C181

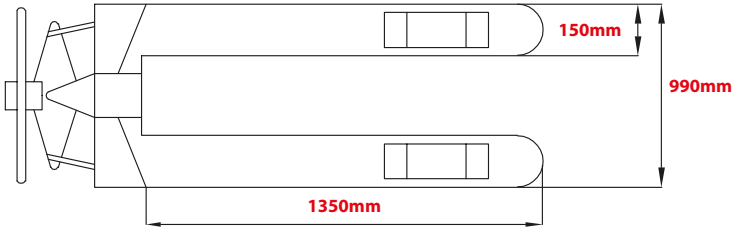

ÖZELLİKLER		MK-C151	MK-C152	MK-C181
KAPASİTE	(kg)	1500	1500	1800
MİN. YÜK ÇAPI	(mm)	Ø500	Ø700	Ø800
MAX. YÜK ÇAPI	(mm)	Ø800	Ø1300	Ø1400
MAX. YÜK BOYU	(mm)	1500	1500	1500
TOPLAM ÇATAL GENİŞLİĞİ	(mm)	860	990	1030
ÇATAL BOYU	(mm)	1350	1350	1350
DİREKSİYON TEKERİ	(mm)	Ø200	Ø200	Ø200
NET AĞIRLIK	(kg)	130	140	155

MD-A

KAMA®

YÜKSEK MAKASLI

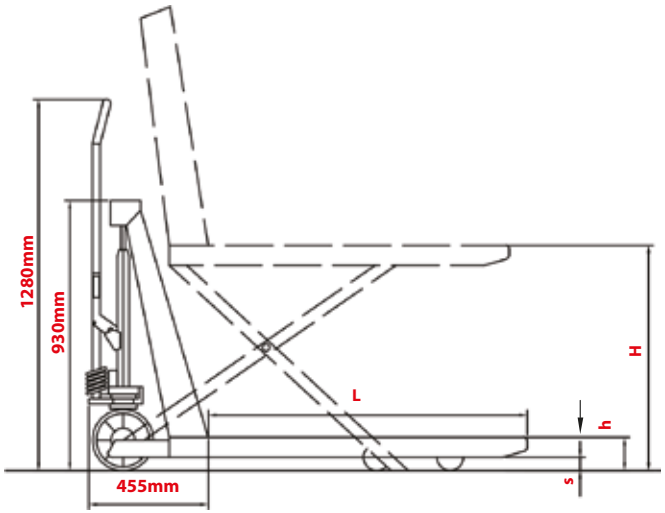

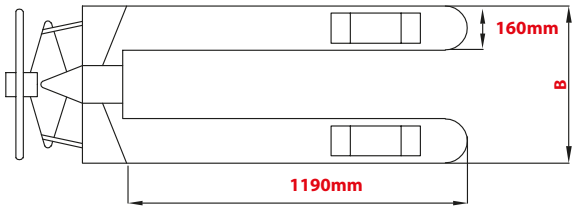

HiPPO

ÖZELLİKLER		MD-A10	
		Manuel	
KAPASİTE	(kg)	1000	1000
MAX. ÇATAL YÜKSEKLİĞİ	H (mm)	800	800
MİN. ÇATAL YÜKSEKLİĞİ	h (mm)	85±2	85±2
TOPLAM ÇATAL GENİŞLİĞİ	B (mm)	560	680
ÇATAL BOYU	L (mm)	1190	1190
YERDEN YÜKSEKLİK	s (mm)	20	20
YÜK TEKERİ	(mm)	Ø75x75	Ø75x75
DİREKSİYON TEKERİ	(mm)	Ø180x50	Ø180x50
NET AĞIRLIK	(kg)	128	133

MB-A-U

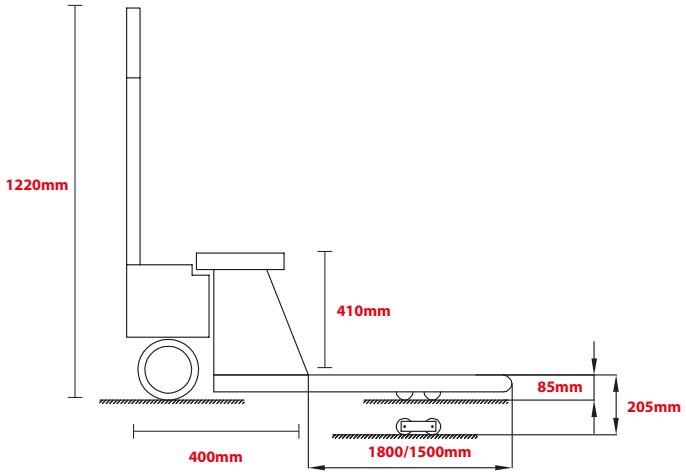

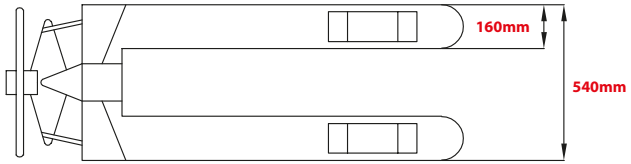

ÖZELLİKLER		MB-A20-U	
KAPASİTE	(kg)	1500	1300
MAX. ÇATAL YÜKSEKLİĞi	(mm)	205 (195)	
MİN. ÇATAL YÜKSEKLİĞİ	(mm)	85(75)	
ÇATAL BOYU	(mm)	1800	1500
ÇATAL GENİŞLİĞi	(mm)	160	
TOPLAM ÇATAL GENİŞLİĞİ	(mm)	540	
YÜK TEKERİ	(mm)	Ø80x70, (Ø70x70) Naylon Poliüretan	
DİREKSİYON TEKERİ	(mm)	Ø200x50 (Ø180x50) Naylon, Poliüretan veya Lastik	
NET AĞIRLIK	(kg)	88	82

MB-P-K

KAMA®

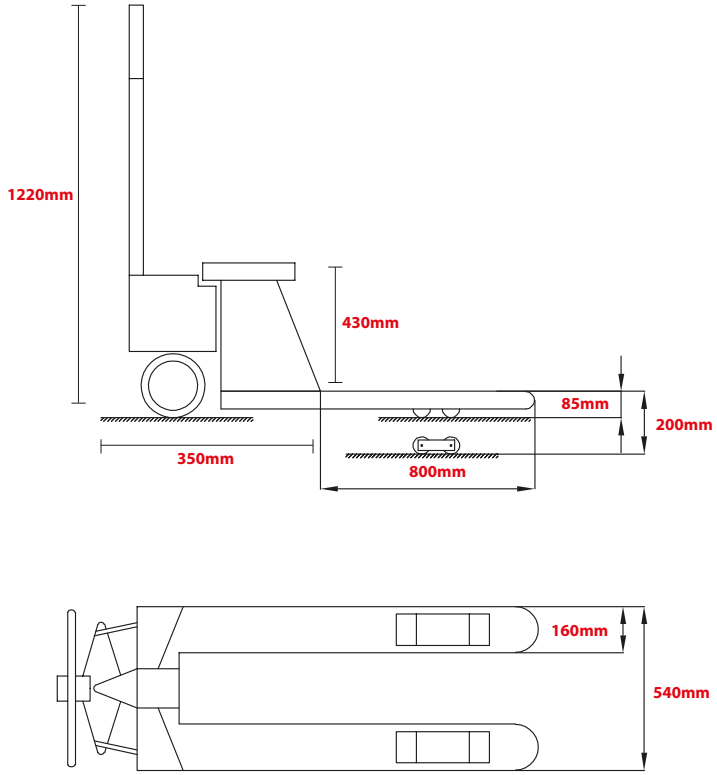

Hippo

ÖZELLİKLER		MB-P25-K
KAPASİTE	(kg)	2500
MAX. ÇATAL YÜKSEKLİĞi	(mm)	200(190)
MİN. ÇATAL YÜKSEKLİĞİ	(mm)	85(75)
ÇATAL BOYU	(mm)	800
ÇATAL GENİŞLİĞi	(mm)	160
TOPLAM ÇATAL GENİŞLİĞİ	(mm)	540(550)
YÜK TEKERİ	(mm)	Çift Sıra 80x70, Tek Sıra 80x93 Naylon Poliüretan
DİREKSİYON TEKERİ	(mm)	Ø180 Naylon, Poliüretan veya Lastik (Ø200 mevcut)
NET AĞIRLIK	(kg)	70

WA-A

KAMA®

TERAZİLİ TRANSPALET

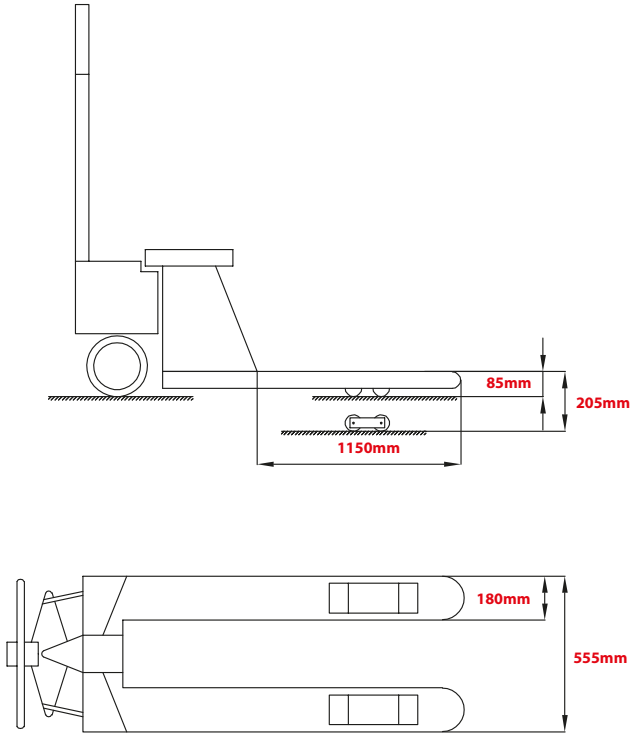

HIPPO

ÖZELLİKLER	WA-A20		WA-B20	
KAPASİTE (kg)	2000	2000	2000	2000
YAZICI	Hariç	Hariç	Dahil	Dahil
MAX. ÇATAL YÜKSEKLİĞİ (mm)	205 (195)		205 (195)	
MİN. ÇATAL YÜKSEKLİĞİ (mm)	85 (75)		85 (75)	
ÇATAL BOYU (mm)	1150	1220	1150	1220
TOPLAM ÇATAL GENİŞLİĞİ (mm)	555	690	555	690
ÇATAL GENİŞLİĞİ (mm)	180	180	180	180
NET AĞIRLIK (kg)	117	120	118	121

MG-G

KAMA®

ELEKTRİKLİ İSTİF MAKİNASI

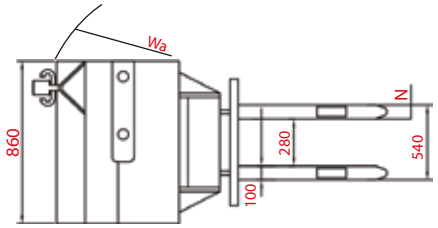

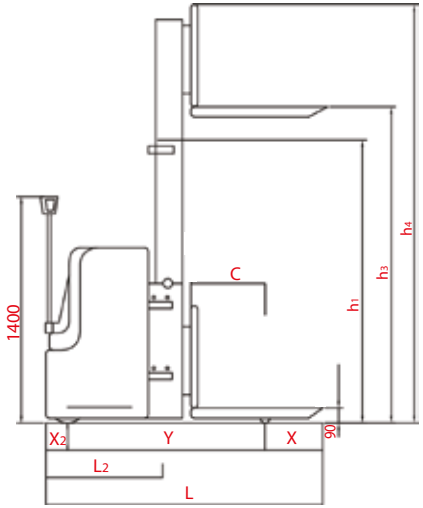

HiPPO

ÖZELLİKLER		MG-G1225	MG-G1229	MG-G1233	MG-G1525	MG-G1529	MG-G1533
KAPASİTE	(kg)	1200	1200	1200	1500	1500	1500
KALDIRMA YÜKSEKLİĞİ	(mm)	2450	2900	3300	2450	2900	3300
MİN. ÇATAL YÜKSEKLİĞİ	(mm)	90					
YÜK MERKEZİ	(mm)	600					
ÇATAL BOYU	(mm)	1150					
TOPLAM ÇATAL GENİŞLİĞİ	(mm)	540					
DİREKSİYON TEKERİ		Ø250mm, 1200W/24V					
GÜÇ KAYNAĞI	(K/W)	2.2/24					
ÇEKME BATARYASI	(Ah/V)	165/24					
NET AĞIRLIK	(kg)	648	670	691	658	680	701
ÖLÇÜLER	x2(mm)	190					
	L2(mm)	774					
	h1(mm)	1800	2025	2025	1800	2025	2025
	h4(mm)	3094	3546	3946	3096	3546	3946
	X(mm)	455					
	Y(mm)	1279					
	L(mm)	1924					
	N(mm)	160					
	h3(mm)	2450	2900	3300	2450	2900	3300
	Wa(mm)	1540					

KAMA®

VİNÇ İSTİF TRANSPALETİ

MF-C25, MF-C50
A TİPİ
AYARLANABİLİR ÇATAL

MF-C25, MF-C50
B TİPİ
AYARLANABİLİR ÇATAL

MF-C

HiPPO

ÖZELLİKLER	MF-C25	MF-C50	MF-C100
KAPASİTE (kg)	250	500	1000
YÜK MERKEZİ (mm)	400	500	575
MAX. ÇATAL YÜKSEKLİĞi (mm)	1560	1560	1500
İNDİRİLMİŞ ÇATAL YÜKSEKLİĞİ (mm)	90	90	88
AYARLANABİLİR ÇATAL GENİŞLİĞİ (mm)	150-690	160-690	540 Sabit
ÇATAL GENİŞLİĞi (mm)	60	70	160
ÇATAL BOYU (mm)	800	1000	1150
YERDEN YÜKSEKLİK (mm)	18	18	24
MİN. DÖNÜŞ ÇAPI (DIŞ) (mm)	1075	1075	1250
ÖN YÜK TEKERİ (mm)	Ø80x47		Ø80x94
DİREKSİYON TEKERİ (mm)	Ø150x40		Ø150x50
GENEL ÖLÇÜLER (UxGxY) (mm)	1325x725x2030		1600x725x1930
NET AĞIRLIK (kg)	140	146	182

MF-G

KAMA®

KOLLU İSTİF TRANSPALETİ

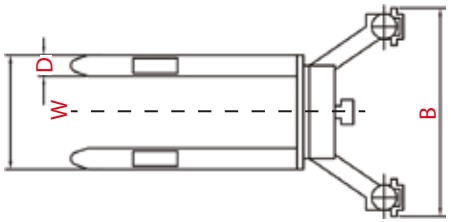

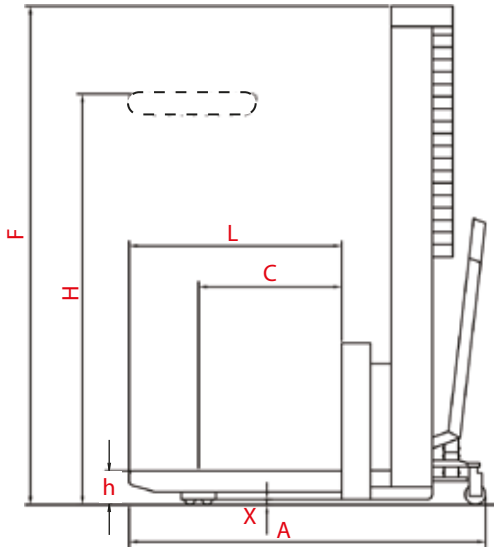

HiPPO

ÖZELLİKLER		MF-D0515	MF-D1015	MF-D1025	MF-D1515	MF-D2015	MF-G1015	MF-G1515	MF-G2015
KAPASİTE	(kg)	500	1000	1000	1500	2000	1000	1500	2000
YÜK MERKEZİ	C (mm)	585	585	585	585	585	500	500	500
MAX. ÇATAL YÜKSEKLİĞi	H (mm)	1500	1500	2500	1500	1500	1500	1500	1500
İNDİRİLMİŞ ÇATAL YÜKSEKLİĞİ	h (mm)	88	88	88	88	88	88	88	88
ÇATAL BOYU	L (mm)	1150	1150	1150	1150	1150	1150	1150	1150
ÇATAL GENİŞLİĞi	D (mm)	160	160	160	160	160	100	120	120
TOPLAM ÇATAL GENİŞLİĞİ	W (mm)	540	540	540	540	540	224-730	252-900	
YERDEN YÜKSEKLİK	X (mm)	24	24	24	24	24	23	24	24
MİN. DÖNÜŞ ÇAPI	(mm)	1086	1086	1086	1570	1570	1570	1350	1350
ÖN YÜK TEKERİ	(mm)	Ø80x70			Ø80x70		Ø80x70		
DİREKSİYON TEKERİ	(mm)	Ø150x50			Ø180x50		Ø180x50		
TOPLAM UZUNLUK	A (mm)	1604	1604	1646	1665	1695	1660	1715	1765
TOPLAM GENİŞLİK	B (mm)	794	760	760	720	720	700	940	940/37”
TOPLAM YÜKSEKLİK	F (mm)	2010	2010	1960	2010	2010	1998	1980	1980
NET AĞIRLIK	(kg)	210	220	330	250	280	180	252	284

MH-B

KAMA®

MANUEL PLATFORM

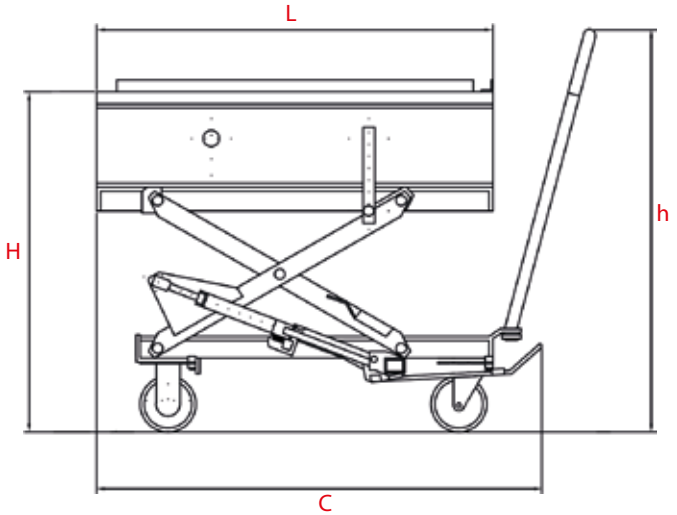

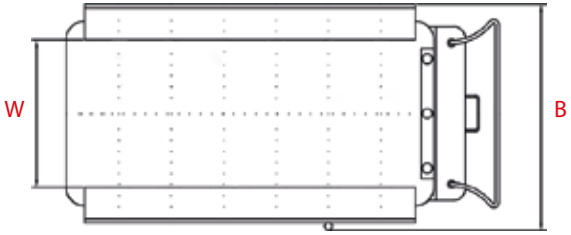

HiPPO

ÖZELLİKLER		MH-B20	MH-B30	MH-B50	MH-B80	MH-C35
KAPASİTE	(kg)	200	300	500	800	350
MASA UZUNLUĞU	L (mm)	700	852	852	920	920
MASA GENİŞLİĞİ	W (mm)	450	502	502	520	520
MİN. MASA YÜKSEKLİĞİ	Hmin (mm)	265	330	390	442	435
MAX. MASA YÜKSEKLİĞİ	Hmax (mm)	755	910	910	1000	1500
KOL YÜKSEKLİĞİ	h (mm)	980	1100	1100	1130	1130
TEKER ÇAPI	(mm)	Ø100	Ø125	Ø125	Ø150	Ø150
GENEL ÖLÇÜLER	BxC (mm)	450x870	502x1050		520x1170	
AYAK PEDALI MAX. YÜKSEKLİĞİ	(mm)	≤25	≤30	≤40	≤70	≤70
NET AĞIRLIK	(kg)	44	74	81	114	125

KAMA®

MANUEL MAKASLI KAYDIRMALI PLATFORM

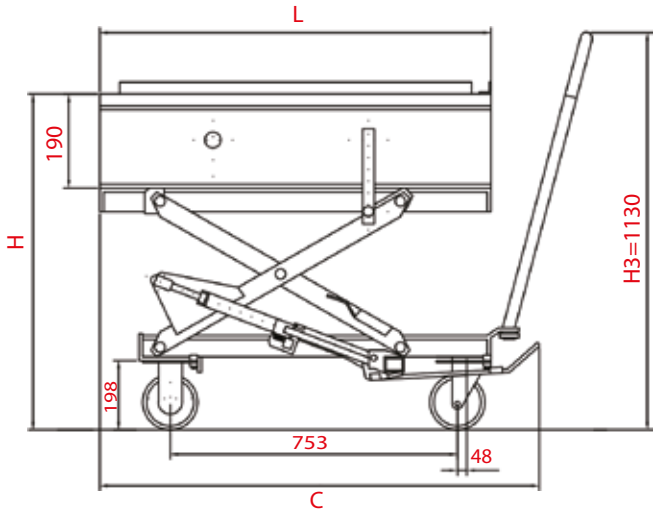

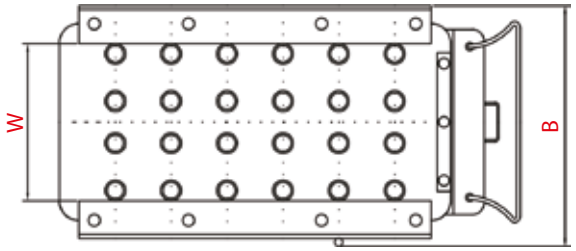

Hippo

ÖZELLİKLER		MH-K20	MH-K45	MH-K70	MH-K100
		Manuel			
KAPASİTE	(kg)	200	450	700	1000
MASA BOYUTU	LxW (mm)	820x500	550x1006		
MASA YÜKSEKLİĞİ	Hmin (mm)	520	632	632	647
MASA YÜKSEKLİĞİ	Hmax (mm)	1000	1185	1150	1140
KOL YÜKSEKLİĞİ	H3 (mm)	1100	1130	1130	1130
TEKER ÇAPI	(mm)	Ø125	Ø150	Ø150	Ø150
GENEL ÖLÇÜLER	BxC (mm)	560x1010	580x1185	580x1260	580x1260
NET AĞIRLIK	(kg)	105	153	155	172

KAMA®

BAKIM PLATFORMU

HiPPO

ÖZELLİKLER		AR-F301	AR-F302	AR-F303
MAX. KAPASİTE	(kg)	300	300	300
PLATFORM ÖLÇÜLERİ	(mm)	950x950	1200x1000	1000x1000
MAX. YÜKSEKLİK	(mm)	2000	2000	2000

KAMA®

CB-E

BİDON TAŞIYICI

HiPPO

ÖZELLİKLER	CB-E10
BİDON TİPİ (lt)	210 Litre Çelik
ÖN TEKER (mm)	Ø125x35
ARKA TEKER (mm)	Ø100x35
NET AĞIRLIK (kg)	14.5

KAMA®

CB-D

HiPPO

BİDON TAŞIYICI

ÖZELLİKLER		CB-D45	CB-D452	CB-D453	CB-D454
KAPASİTE	(kg)	450	450	450	450
GENEL ÖLÇÜLER	(mm)	1520x600x1500	1520x600x1500	1520x600x1500	1520x600x1500
TEKER (Poly)	(mm)	Ø250x50 (Lastik)	Ø250x50 (Lastik), Ø75x32(PU)	Ø250x50 (Lastik)	Ø250x50 (Lastik), Ø75x32(PU)
NET AĞIRLIK	(kg)	21	23	28	28

KAMA®

CB-A

VARİL ÇEVİRME ARABASI

Hippo

ÖZELLİKLER	CB-A80
KAPASİTE (kg)	364, Çelik Bidon
BİDON BOYUTU	572mm Çap, 210 litre (55 galon), 915.5mm yükseklik
NET AĞIRLIK (kg)	50

KAMA®

TEKERLEKLİ KRİKO

HiPPO

ÖZELLİKLER		AB-B101	AB-B102
TAŞIMA KAPASİTESİ / SET	(kg)	1000	1000
MİN. MAX. KALDIRMA YÜKSEKLİĞİ	(mm)	12 (50)	
TEKERLEK ÇAPI	(mm)	Ø138x28	
TEKERLEK MALZEMESİ		Çelik	Poliüretan
GENEL ÖLÇÜLER	(mm)	168x118x275	
NET AĞIRLIK / SET	(kg)	10	9.6

KAMA®

Hippo

KOD NO	TEKER ADI		mm	mm	mm	mm	kg	kg
50-905	70x60x17	RPR	70	60	60	17	0.345	500
50-904	70x60x20	RPR	70	60	60	20	0.345	500
50-906	70x60x25	RPR	70	60	60	25	0.345	500
50-960	82x70x17	RPR	82	70	70	17	0.510	700
50-955	82x70x20	RPR	82	70	70	20	0.510	700
50-422	85x60x17	RPR	85	60	60	17	0.439	650
50-912	85x60x20	RPR	85	60	60	20	0.439	650
50-913	85x60x25	RPR	85	60	60	25	0.439	650
50-432	85x70x17	RPR	85	70	70	17	0.467	700
50-380	85x70x20	RPR	85	70	70	20	0.520	700
50-433	85x70x25	RPR	85	70	70	25	0.501	700
50-431	85x90x17	RPR	85	90	90	17	0.650	950
50-381	85x90x20	RPR	85	90	90	20	0.650	950
50-434	85x90x25	RPR	85	90	90	25	0.650	950

RPR: AĞIR TİP POLİAMİD TEKER RULMANLI

KAMA®

Hippo

KOD NO	TEKER ADI		mm	mm	mm	mm	kg	kg
50-879	70x60x17	DOR	70	60	60	17	0.985	400
50-880	70x60x20	DOR	70	60	60	20	0.985	400
50-418	82x70x17	DOR	82	70	70	17	1.261	550
50-419	82x70x20	DOR	82	70	70	20	1.261	550
50-420	82x70x25	DOR	82	70	70	25	1.261	550
50-914	85x60x17	DOR	85	60	60	17	1.360	700
50-907	85x60x20	DOR	85	60	60	20	1.360	700
50-915	85x60x25	DOR	85	60	60	25	1.360	700
50-407	85x70x17	DOR	85	70	70	17	1.261	550
50-435	85x70x20	DOR	85	70	70	20	1.261	550
50-436	85x70x25	DOR	85	70	70	25	1.261	550
50-507	85x90x17	DOR	85	90	90	17	1.360	700
50-508	85x90x20	DOR	85	90	90	20	1.360	700
50-493	85x90x25	DOR	85	90	90	25	1.360	700

DOR: DÖKÜM ÜZERİ DÖKME POLİÜRETAN KAPLAMA RULMANLI

KAMA®

HIPPO

KOD NO	TEKER ADI		mm	mm	mm	mm	kg	kg
50-446	85x60x17	PUR	85	60	60	17	0.520	500
50-451	85x60x20	PUR	85	60	60	20	0.520	550
50-463	85x60x25	PUR	85	60	60	25	0.520	600
50-462	85x70x17	PUR	85	70	70	17	0.570	500
50-464	85x70x20	PUR	85	70	70	20	0.570	550
50-466	85x70x25	PUR	85	70	70	25	0.570	600
50-474	85x90x17	PUR	85	90	90	17	0.670	500
50-505	85x90x20	PUR	85	90	90	20	0.670	550
50-520	85x90x25	PUR	85	90	90	25	0.670	600

PUR: POLİAMİD KASNAK ÜZERİ POLİÜRETAN KAPLAMA RULMANLI

KAMA®

Hippo

KOD NO	TEKER ADI		mm	mm	mm	mm	kg	kg
50-917	160x50x17	KPR	160	50	56	17	1.100	800
50-312	160x50x20	KPR	160	50	56	20	1.100	800
50-922	200x50x17	KPR	200	50	56	17	1.835	1000
50-658	200x50x20	KPR	200	50	56	20	1.835	1000

KPR: KAMALON KASNAK ÜZERİ POLİAMİD KAPLAMA RULMANLI

KOD NO	TEKER ADI		mm	mm	mm	mm	kg	kg
50-918	160x50x17	K2PR	160	50	56	17	1.020	800
50-787	160x50x20	K2PR	160	50	56	20	1.020	800
50-970	180x50x20	K2PR	180	50	56	20	1.635	900
50-925	200x50x17	K2PR	200	50	56	17	1.715	1000
50-788	200x50x20	K2PR	200	50	56	20	1.715	1000

K2PR: KAMALON KASNAK ÜZERİ OVAL POLİAMİD KAPLAMA RULMANLI

KAMA®

Hippo

KOD NO	TEKER ADI		mm	mm	mm	mm	kg	kg
50-919	160x50x17	KUR	160	50	56	17	1.450	650
50-313	160x50x20	KUR	160	50	56	20	1.450	650
50-927	200x50x17	KUR	200	50	56	17	1.565	800
50-700	200x50x20	KUR	200	50	56	20	1.565	800

KUR: KAMALON KASNAK ÜZERİ ENJEKSİYON POLİÜRETAN KAPLAMA RULMANLI

KOD NO	TEKER ADI		mm	mm	mm	mm	kg	kg
50-921	160x50x17	K2UR	160	50	56	17	1.360	650
50-794	160x50x20	K2UR	160	50	56	20	1.360	650
50-928	200x50x17	K2UR	200	50	56	17	1.470	800
50-786	200x50x20	K2UR	200	50	56	20	1.470	800

KUR: KAMALON KASNAK ÜZERİ OVAL ENJEKSİYON POLİÜRETAN KAPLAMA RULMANLI

KAMA®

Hippo

KOD NO	TEKER ADI		mm	mm	mm	mm	kg	kg
50-353	180x45	RMR	180	45	50	20	0.750	600

RMR: AĞIR TİP POLİPROPİLEN RULMANLI TEKER

KOD NO	TEKER ADI		mm	mm	mm	mm	kg	kg
21-203	55x25	RMB	55	25	29	12	0.030	120

RMB: AĞIR TİP POLİPROPİLEN BURÇLU TEKER

KOD NO	TEKER ADI		mm	mm	mm	mm	kg	kg
21-147	55x25	RPB	55	25	29	12	0.039	100

RPB: AĞIR TİP POLİAMİD TEKER BURÇLU

KAMA®

Hippo

KOD NO	TEKER ADI		mm	mm	mm	mm	kg	kg
50-954	160x50	DOR	160	50	56	20	3.147	750
50-979	180x50	DOR	180	50	56	20	3.459	900
50-164	200x50	DOR	200	50	56	20	4.110	1000

DOR : DÖKÜM ÜZERİ DÖKME POLİÜRETAN KAPLAMA RULMANLI

KOD NO	TEKER ADI		mm	mm	mm	mm	kg	kg
50-980	180x50	D2OR	180	50	56	20	3.372	900
50-289	200x50	D2OR	200	50	56	20	3.920	1000

D2OR : DÖKÜM ÜZERİ OVAL DÖKME POLİÜRETAN KAPLAMA RULMANLI

KOD NO	TEKER ADI		mm	mm	mm	mm	kg	kg
50-932	180x45	RPR	180	45	50	20	0.75	750
50-035	200x50	RPR	200	50	56	20	1.275	900

RPR: AĞIR TİP POLİAMİD TEKER RULMANLI

KAMA®

HiPPO

KOD NO	TEKER ADI		mm	mm	mm	mm	kg	kg
50-355	160x50x20	KOR	160	50	56	20	1.450	800
50-981	180x50x20	KOR	180	50	56	20	1.720	900
50-243	200x50x20	KOR	200	50	56	20	1.565	1000
50-888	200x50x25	KOR	200	50	56	25	1.565	1000

KUR: KAMALON KASNAK ÜZERİ DÖKME POLİÜRETAN KAPLAMA RULMANLI

KOD NO	TEKER ADI		mm	mm	mm	mm	kg	kg
50-795	160x50x20	K2OR	160	50	56	20	1.180	800
50-971	180x50x20	K2OR	180	50	56	20	1.671	900
50-244	200x50x20	K2OR	200	50	56	20	1.660	1000

KUR: KAMALON KASNAK ÜZERİ OVAL DÖKME POLİÜRETAN KAPLAMA RULMANLI

ÖZELLİKLER		STOK KODU: 40-10-006 SATIŞ KODU: 2WF.ST60
KAPASİTE	(kg)	60
PLATFORM ÖLÇÜSÜ	(mm)	385x230
TEKER ÖLÇÜSÜ	(mm)	125
KATLANIR ÖLÇÜSÜ (UxGxY)	(mm)	60x385x640
KATLANMAMIŞ ÖLÇÜSÜ (UxGxY)	(mm)	410x385x1000
AĞIRLIĞI	(kg)	3.3

ÖZELLİKLER		STOK KODU: 40-10-008 SATIŞ KODU: FS-3L
KAPASİTE	(kg)	60
PLATFORM ÖLÇÜSÜ	(mm)	400x255
TEKER ÖLÇÜSÜ	(mm)	100
KATLANIR ÖLÇÜSÜ (UxGxY)	(mm)	70x480x1240
KATLANMAMIŞ ÖLÇÜSÜ (UxGxY)	(mm)	1040x410x1160
AĞIRLIĞI	(kg)	8.2

ÖZELLİKLER		STOK KODU: 40-10-021 SATIŞ KODU: FS-2L
KAPASİTE	(kg)	60
PLATFORM ÖLÇÜSÜ	(mm)	400x255
TEKER ÖLÇÜSÜ	(mm)	100
KATLANIR ÖLÇÜSÜ (UxGxY)	(mm)	80x480x960
KATLANMAMIŞ ÖLÇÜSÜ (UxGxY)	(mm)	860x490x920
AĞIRLIĞI	(kg)	6.2

ÖZELLİKLER		STOK KODU: 40-10-003 SATIŞ KODU: PCH-150
KAPASİTE	(kg)	150
PLATFORM YÜKSEKLİĞİ	(mm)	160
PLATFORM ÖLÇÜSÜ	(mm)	485x615
TEKER ÖLÇÜSÜ	(mm)	100
KATLANIR ÖLÇÜSÜ (UxGxY)	(mm)	715x480x250
KATLANMAMIŞ ÖLÇÜSÜ (UxGxY)	(mm)	715x480x870
AĞIRLIĞI	(kg)	8.2

ÖZELLİKLER		STOK KODU: 40-10-004 SATIŞ KODU: PCH-300
KAPASİTE	(kg)	300
PLATFORM YÜKSEKLİĞİ	(mm)	200
PLATFORM ÖLÇÜSÜ	(mm)	785x580
TEKER ÖLÇÜSÜ	(mm)	125
KATLANIR ÖLÇÜSÜ (UxGxY)	(mm)	900x580x300
KATLANMAMIŞ ÖLÇÜSÜ (UxGxY)	(mm)	900x580x900
AĞIRLIĞI	(kg)	14

ÖZELLİKLER		STOK KODU: 40-10-002 SATIŞ KODU: 4WF.200
KAPASİTE	(kg)	200
PLATFORM YÜKSEKLİĞİ	(mm)	180
PLATFORM ÖLÇÜSÜ	(mm)	650x440
TEKER ÖLÇÜSÜ	(mm)	100
KATLANIR ÖLÇÜSÜ (UxGxY)	(mm)	460x715x90
KATLANMAMIŞ ÖLÇÜSÜ (UxGxY)	(mm)	460x715x900
AĞIRLIĞI	(kg)	9.2

ÖZELLİKLER		STOK KODU: 40-10-035 SATIŞ KODU: HT.250F7
KAPASİTE	(kg)	200
PLATFORM ÖLÇÜSÜ	(mm)	190x395
TEKER ÖLÇÜSÜ	(mm)	250x50 MLB
KATLANIR ÖLÇÜSÜ (UxGxY)	(mm)	280x540x1160
KATLANMAMIŞ ÖLÇÜSÜ (UxGxY)	(mm)	460x540x1160
AĞIRLIĞI	(kg)	11

ÖZELLİKLER		STOK KODU: 40-10-030 SATIŞ KODU: HT.200F7
KAPASİTE	(kg)	200
PLATFORM ÖLÇÜSÜ	(mm)	170x400
TEKER ÖLÇÜSÜ	(mm)	300x4 MHB
KATLANIR ÖLÇÜSÜ (UxGxY)	(mm)	280x590x1160
KATLANMAMIŞ ÖLÇÜSÜ (UxGxY)	(mm)	460x590x1160
AĞIRLIĞI	(kg)	9

ÖZELLİKLER		STOK KODU: 40-10-031
		SATIŞ KODU: HT.200F4
KAPASİTE	(kg)	200
PLATFORM ÖLÇÜSÜ	(mm)	185x400
TEKER ÖLÇÜSÜ	(mm)	300x4 MHB
KATLANIR ÖLÇÜSÜ (UxGxY)	(mm)	340x590x1190
KATLANMAMIŞ ÖLÇÜSÜ (UxGxY)	(mm)	500x590x1190
AĞIRLIĞI	(kg)	10

ÖZELLİKLER		STOK KODU: 40-10-036
		SATIŞ KODU: HT.250F4
KAPASİTE	(kg)	200
PLATFORM ÖLÇÜSÜ	(mm)	185x400
TEKER ÖLÇÜSÜ	(mm)	250x50 MLB
KATLANIR ÖLÇÜSÜ (UxGxY)	(mm)	340x540x1190
KATLANMAMIŞ ÖLÇÜSÜ (UxGxY)	(mm)	500x540x1190
AĞIRLIĞI	(kg)	12

ÖZELLİKLER	STOK KODU: 40-10-032 SATIŞ KODU: HT.200F6
KAPASİTE (kg)	200
PLATFORM ÖLÇÜSÜ (mm)	185x400
TEKER ÖLÇÜSÜ (mm)	150x40 Yıldız Teker
KATLANIR ÖLÇÜSÜ (UxGxY) (mm)	340x550x1190
KATLANMAMIŞ ÖLÇÜSÜ (UxGxY) (mm)	500x550x1190
AĞIRLIĞI (kg)	16

KAMA PRES SANAYİ ve TİCARET A.Ş.
Evren Mahallesi Gülbahar Caddesi No: 92 34212 Bağcılar - İSTANBUL - TURKEY
Tel: +90.212.655 21 00 PBX • Fax: +90.212.550 35 29
www.kama.com.tr • e-mail: satis@kama.com.tr