KAMA®

BÄCKER®

BEDIENELEMENTE

CONTROL ELEMENTS

www.kama.com.tr

PlacoGrip®

WIR SCHAFFEN VERBINDUNGEN

WE CREATE CONNECTIONS

BÄCKER®

Bäcker GmbH & Co. KG
Jägersgrund 8
D-57339 Erndtebrück

Zentrale / Headquarters
T +49 2753 5950-0
F +49 2753 5950-44
info@baecker.eu

Verkauf / Sales department
T +49 2753 5950-27
F +49 2753 5950-44
verkauf@baecker.eu

Firmensitz in Erndtebrück, Ortsteil Schameder I Headquater in Erndtebrück, district Schameder

Kreativ und effizient
Seit über 35 Jahren steht BÄCKER für innovative Lösungen und anspruchsvolle Anwendungen aus Kunststoff. Die gestalterischen Möglichkeiten in Form, Farbe und Design, das geringe Gewicht und die effiziente Herstellung machen unsere Kunststoffprodukte und Kunststoff-Metall-Verbindungen für viele Anwendungsbereiche zur perfekten Lösung. Qualität und Funktionalität, verbunden mit einer angenehmen Haptik, in modernem und zeitgemäßem Design zeichnen unsere Produkte aus.

Unsere Stärke ist Vielfalt
BÄCKER entwickelt innovative und individuelle Produkte für alle Branchen, in denen verbindungstechnische Komponenten benötigt werden: Elektrotechnik, Elektronik, Medizintechnik, Maschinen-und Flugzeugbau, Möbel-und Automobilindustrie, Chemische Industrie, Schiffbau, Freizeit- und Sportgeräteindustrie.

Creative and efficient
BÄCKER has been in the plastics business for over 35 years and has made a name for itself with its innovative solutions and superior products. Given the design options in terms of shape and colour, the lightweight end results and the efficient workmanship, our plastic products and plastic-metal composites are the perfect solution for many applications. Our products boast quality and functionality combined with a pleasant surface feel and a modern and contemporary design.

Strength in diversity
BÄCKER develops innovative products custom-made for all sectors of industry requiring joining and connecting components, such as electrical engineering, electronics, medical technology, mechanical engineering, aircraft construction, furniture industry, automotive industry, chemical industry, shipbuilding, and the sports and leisure equipment industry.

WERKSTOFFTECHNISCHE INFORMATIONEN

TECHNICAL INFORMATION ABOUT MATERIALS

Aufgrund der spezifischen Materialeigenschaften des Kunststoffes ergeben sich neue, preiswerte Konstruktionsmöglichkeiten. Kunststoffprodukte, z.B. Kunststoffmuttern oder -schrauben, zeichnen sich durch eine große Anzahl von Vorteilen aus, so u.a. durch elektrische Isolation, geringes Gewicht, Elastizität, Zähigkeit, Abriebfestigkeit, Beständigkeit gegen Korrosion, Chemikalien und Witterungseinflüsse. Ebenso ermöglichen Kunststoffteile eine farbliche Anpassung an das Fertigprodukt.

The specific material properties of plastics offer new and cost-effective design possibilities. Plastic products such as plastic nuts or screws have a great number of advantages, including electrical isulation, low weight, elasticity, toughness, scratch resistance, resistance to corrosion, chemicals and the influence of the weather.The color of plastic parts can also be matched to that of the finished product.

Polyamid 6 bzw. 6.6
Sehr gute mech. Eigenschaften im Hinblick auf Zugverhalten, Ermüdung, Schock, Reibung und Abnutzung. Sehr gute Beständigkeit in Bezug auf Lösungsmittel: Petroleum, Schmieröle, Benzin, Benzol, Azeton, Trichlorethylen, Waschbenzin. Unempfindlich gegen die meisten Säuren in verdünntem Zustand. Schwer brennbar bis selbstverlöschend.
Polyamide 6 and 6.6
Very good mechanical properties in regard to tensile characteristics, fatigue, shocks, friction and wear. Very good resistance to solvents: petroleum, lubricating oils, petrol, benzene, acetone, trichloroethylene, petroleum ether. Not affected by the majority of acids in the dilute state. Hardly flammable to self-extinguishing.

Polyamid 6 bzw. 6.6 GF
Hier wurden die Eigenschaften im Gegensatz zu PA 6 bzw. 6.6 hauptsächlich in folgenden Bereichen verstärkt: Besseres mechanisches Verhalten bei Zug und Biegung (geringerer Schockwert). Besseres thermisches Verhalten.
Polyamide 6 and 6.6 GF
In contrast to PA 6 and 6.6, the properties of these materials are enhanced in the following areas for the most part: superior mechanical behavior in respect of tension and bending (low shock value). Better thermal behavior.

Hochdruckpolyethylen HD-PE
Ausgezeichnete Elektroisolation, geringer Verlustfaktor, hohe Resistivität und Widerstand gegen Formveränderungen, Lebensmittelecht, geringer Reibungskoeffizient.
High-pressure polyethylene HD-PE
Excellent electrical isulation, low loss factor, high resistivity and resistance to changes in shape, does not affect foodstuffs, low coefficient of friction.

Polyacetal POM
Gutes chemisches Verhalten, gute mechanische Eigenschaften (Ermüdungsfestigkeit). Sehr gute Langzeitdimensionsstabilität, unempfindlich gegen Schimmelpilz und Lagerung in der Erde.
Polyacetal POM
Good chemical behavior, good mechanical properties (fatigue resistance). Very good long-term dimensional stability, not affect by mold fungus or storage in the soil.

Physikalische Eigenschaften / Physical properties	Einheiten / Unit	PA6	PA6 GF	PA6.6	PA6.6 GF	ND-PE	HD-PE	PP	PS	ABS	PC	POM
Spezifisches Gewicht Specific weight	g/cm³	1,14	1,35	1,13	1,35	0,92	0,95	0,90	1,05	1,05	1,20	1,41
Reißfestigkeit Tearing resistance	MPA	40	95	55	140	8	20	20	45	32	>55	65
Reißdehnung Elongation at tear	%	250	7	220	6	1000	1000	800	4	30	110	70
Elastizitätsmodul Elasticity module	MPA	1300	6500	1800	7200	500	1100	1200	3200	2500	2300	3000
Kerbschlagzähigkeit Notch value	kJ/m2	30	40-60	15-25	10-18	–	5	3-20	2-3	5-20	20-35	4-10
Kugeldruckhärte Indentation hardness	MPA	75	110	80	170	30	28	36-90	150	50-95	110	160
Gebrauchstemp. dauernd Long-period service temperature	°C	80-110	90-120	80-120	100-140	60-80	70-90	90-100	50-80	70-90	100-130	90-110
Gebrauchstemp. kurzzeitig Short-period service temperature	°C	140-170	170-190	170-200	170-240	80-90	90-110	100-140	60-90	80-100	135	110-150
Spez. Durchgangswiderstand Specific volume resistance	Ohm x cm	1012	1012	1012	1012	1017	1017	1017	1016	1015	1016	1015
Durchschlagsfestigkeit Percussion strength	kV/mm	60	70	80	75	150	150	100	135	120	25-35	120

Die Informationen, die auf unserem derzeitigen Kenntnisstand beruhen, sind lediglich dazu bestimmt, Ihnen bei der Wahl des Materials und der Anwendungsmöglichkeiten zu helfen. Die Eigenschaften der oben aufgeführten Werkstoffe wurden uns von den Herstellern überlassen. Sie stellen keine Zusicherung bestimmter Eigenschaften dar. Der Anwender hat unsere Produkte von der Verwendung eigenen Prüfung und Versuchen zu unterziehen. Dies gilt insbesondere auch für die Eignung für einen bestimmten Verwendungszweck. Gleiches gilt sinngemäß für unsere sonstigen anwendungstechnischen Auskünfte und Beratungen in Wort und Schrift. Im übrigen gelten unsere allgemeinen Verkaufs- und Lieferbedinungen.

Information based on our present state of knowledge is only intended to help you in the choice of material and possible applications. The properties of the materials listed were communicated to us by the manufacturers. They do not represent any guarantee of specific properties. The user must subject our products to his own tests before use. This also applies in particular to the suitability of a material for a specific application. The same applies analogously to our other information and advice on technical applications by word of mouth or in writing. Our General Terms of Sale and Delivery apply otherwise.

MIT PLACOGRIP® ALLES IM GRIFF

PLACOGRIP® FOR A FIRM GRIP ON EVERYTHING

PlacoGrip®

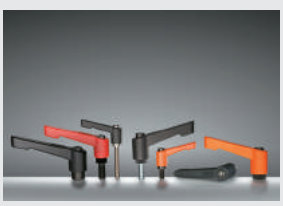

Klemmhebel,
Spannhebel
und Exzenterhebel

Clamping Levers,
Tension Levers and
Excentric Tension Levers

Rastbolzen
und Arretierbolzen

Index Bolts and
Blocking Handles

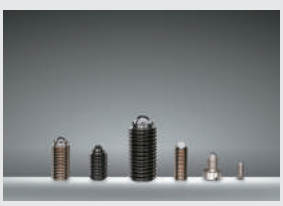

Federnde
Druckstücke

Ball and Spring
Index Plungers

Sterngriffe
und Soft-Touch Griffe

Star
and Soft-Touch Knobs

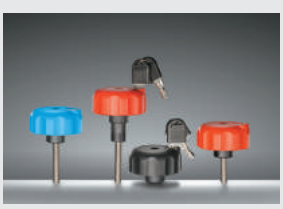

Schlossgriffe

Handles with Lock

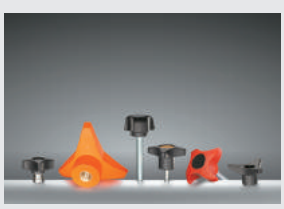

Kreuzgriffe
und Dreisterngriffe

Cross
and Three-Star Knobs

Rändelgriffe

Knurled Knobs

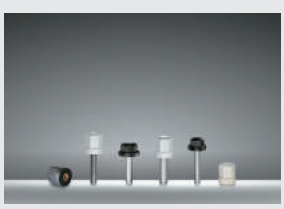

6-kant Schrauben
und Muttern mit Bund

Hexagonal Screws
and Nuts with Collar

Unser umfangreiches Sortiment umfasst Griffe, Hebel, Scharniere und Co. in den verschiedensten Ausführungen. Ganz gleich, welche Anforderungen Sie an unsere Produkte stellen, mit der PlacoGrip® Serie treffen Sie immer die richtige Wahl und sind bestens gerüstet.

We have an extensive range of handles, levers and hinges, etc. in a wide and diverse variety of designs. Whatever your requirements, we are confident that you will find the perfect product in the PlacoGrip® range to cater for your needs every time.

Flügelgriffe

Wing Knobs

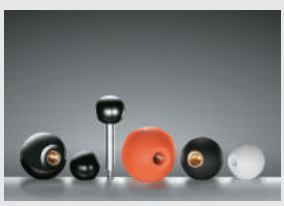

Kugelknöpfe

Ball Knobs

T-Griffe
und Pilzgriffe

T-Handles
and Mushroom Knobs

Zylindergriffe

Cylindrical Handles

Bügelgriffe

Bridge Handles

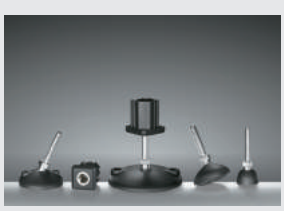

Maschinenstellfüße

Levelling Feet
and Accessories

Scharniere

Hinges

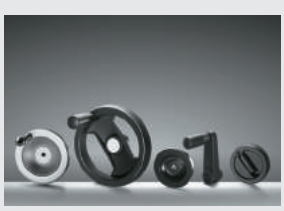

Handkurbeln
und Handräder

Handwheels
and Crank Handles

INHALTSVERZEICHNIS

TABLE OF CONTENTS

Seite / Page 18

Klemmhebelmuttern, verstellbar mit Druckknopf aus Kunststoff, schlankes Design

Adjustable Clamping Lever Nuts, with plastic push-button, slim design

Seite / Page 19-20

Klemmhebelschrauben, verstellbar mit Druckknopf aus Kunststoff, schlankes Design

Adjustable Clamping Lever Screws, with plastic push-button, slim design

Seite / Page 21

Klemmhebelmuttern, verstellbar, verstärkte Ausführung, schlankes Design

Adjustable Clamping Lever Nuts, reinforced version, slim design

Seite / Page 22-23

Klemmhebelschrauben, verstellbar, verstärkte Ausführung, schlankes Design

Adjustable Clamping Lever Screws, reinforced version, slim design

Seite / Page 24

Zinkdruckguss – Klemmhebelmuttern, verstellbar, schlankes Design

Zinc Die-Cast Clamping Lever Nuts, adjustable, slim design

Seite / Page 25-27

Zinkdruckguss – Klemmhebelschrauben, verstellbar, schlankes Design

Zinc Die-Cast Clamping Lever Screws, adjustable, slim design

Seite / Page 28

Sicherheits-Klemmhebelmuttern, verstellbar, schlankes Design

Safety Clamping Lever Nuts, adjustable, slim design

Seite / Page 29

Sicherheits-Klemmhebelschrauben, verstellbar, schlankes Design

Safety Clamping Lever Screws, adjustable, slim design

Seite / Page 30

Zinkdruckguss-Klemmhebelmuttern glanzverchromt, verstellbar

Zinc Die-Cast Clamping Lever Nuts chromium-plated, adjustable

NEW

Seite / Page 31-33

Zinkdruckguss-Klemmhebelschrauben glanzverchromt, verstellbar

Zinc Die-Cast Clamping Lever Screws chromium-plated, adjustable

NEW

Seite / Page 34

Spannhebel, verstellbar

Adjustable Tension Levers

Seite / Page 35

Spannhebel, verstellbar

Adjustable Tension Levers

Seite / Page 36

Schnellspannhebel, Exzenterspanner

Quick Clamping Levers, Excentric Tension Levers

Seite / Page 37

Rastbolzen ohne Arretierung, Ausführung Stahl oder Edelstahl

Index Bolts without Stop, steel or stainless steel quality

Seite / Page 38

Rastbolzen mit Arretierung, Ausführung Stahl oder Edelstahl

Index Bolts with Stop, steel or stainless steel quality

Seite / Page 39

Rastbolzen ohne Arretierung, Feingewinde, ohne Sechskant, Ausführung Stahl oder Edelstahl

Index Bolts without Stop, fine-pitch thread, without hexagon, steel or stainless steel quality

NEW

Seite / Page 40

Rastbolzen ohne Arretierung, Feingewinde, Ausführung Stahl oder Edelstahl

Index Bolts without Stop, fine-pitch thread, steel or stainless steel quality

Seite / Page 41

Rastbolzen mit Arretierung, Feingewinde, Ausführung Stahl oder Edelstahl

Index Bolts with Stop, fine-pitch thread, steel or stainless steel quality

Seite / Page 42

Rastbolzen mit Stahlknopf ohne Arretierung, Feingewinde, Stahl verzinkt

Index Bolts with Steel Knob without Stop, fine-pitch thread, steel zinc plated

NEW

Seite / Page 43

Rastbolzen mit Stahlknopf und Arretierung, Feingewinde, Stahl verzinkt

Index Bolts with Steel Knob and Stop, fine-pitch thread, steel zinc plated

NEW

Seite / Page 44

Rastbolzen mit T-Griff ohne Arretierung, Feingewinde, Ausführung Stahl oder Edelstahl

Index Bolts with T-Handle without Stop, fine-pitch thread, steel or stainless steel quality

NEW

Seite / Page 45

Rastbolzen kompakt, kleine Bauhöhe, mit oder ohne Arretierung

Index Bolts compact, small installation height, with or without Stop

Seite / Page 46

Mini-Rastbolzen mit oder ohne Arretierung

Mini-Index Bolts with or without Stop

Seite / Page 47

Rastbolzen mit Anschraubplatte, mit oder ohne Arretierung

Index Bolts with Fixing Plate, with or without Stop

Seite / Page 48

Rastbolzen mit Hebel

Index Bolts with Lever

Seite / Page 49

Rast- und Klemmgriffe

Indexing and Clamping Handles

Seite / Page 50

Rastbolzen mit Zugring

Index Bolts with Lift Ring

Seite / Page 51

Zugschnäpper ohne Arretierung aus Stahl mit schwarzem Kunststoffknopf

Spring-Loaded Catch without Stop made from steel with black thermoplastic knob

NEW

Inhaltsverzeichnis / Table of Contents

Seite / Page 52

Zugschnäpper mit Arretierung aus Stahl mit schwarzem Kunststoffknopf

Spring-Loaded Catch with Stop made from steel with black thermoplastic knob

NEW

Seite / Page 53

Zugschnäpper ohne Arretierung, Ausführung Stahl oder Edelstahl

Spring-Loaded Catch without Stop, steel or stainless steel quality

Seite / Page 54

Zugschnäpper mit Arretierung, Ausführung Stahl oder Edelstahl

Spring-Loaded Catch with Stop, steel or stainless steel quality

Seite / Page 55

Kontermuttern DIN 439 für Rastbolzen und Klemmgriffe

Lock Nuts DIN 439 for Index Bolts and Blocking Handles

Seite / Page 56

Federnde Druckstücke mit Kugel, Antrieb Schlitz oder Innensechskant

Ball and Spring Index Plungers with Ball, slot or hexagon socket gear

Seite / Page 57

Federnde Druckstücke mit Kugel (verstärkte Federkraft), Antrieb Schlitz oder Innensechskant

Ball and Spring Index Plungers with Ball (reinforced spring load), slot or hexagon socket gear

Seite / Page 58

Federnde Druckstücke mit Bolzen, Antrieb Schlitz oder Innensechskant

Ball and Spring Index Plungers with Pin, slot or hexagon socket gear

Seite / Page 59

Federnde Druckstücke mit Bolzen (verstärkte Federkraft), Antrieb Schlitz oder Innensechskant

Ball and Spring Index Plungers with Pin (reinforced spring load), slot or hexagon socket gear

Seite / Page 60

Federende Druckstücke mit Bolzen, Antrieb Innensechskant

Ball and Spring Index Plungers with Pin, hexagon socket gear

Seite / Page 61

Federnde Druckstücke mit Bolzen (verstärkte Federkraft), Antrieb Innensechskant

Ball and Spring Index Plungers with Pin (reinforced spring load), hexagon socket gear

Seite / Page 62

Federnde Druckstücke mit Bolzen aus Delrin/POM, Antrieb Innensechskant

Ball and Spring Index Plungers with POM Pin, hexagon socket gear

Seite / Page 63

Federnde Druckstücke mit Bund und Kugel, Antrieb Schlitz

Ball and Spring Index Plungers with Collar and Ball, slot gear

NEW

Seite / Page 64

Federnde Druckstücke mit Kugel, glatte Ausführung zum Einpressen

Ball and Spring Index Plungers with Ball, smooth version for press fit

NEW

Seite / Page 65

Massive Sterngriffmuttern

Solid Star Knob Nuts

Seite / Page 66

Massive Sterngriffmuttern D=50 mit Sacklochgewinde

Solid Star Knob Nuts D=50 with short dead-end thread

Seite / Page 67

Massive Sterngriffmuttern mit Durchgangsgewinde

Solid Star Knob Nuts with through thread

Seite / Page 68-69

Massive Sterngriffschrauben

Solid Star Knob Screws

Seite / Page 70

Massive Sterngriffschrauben D=50

Solid Star Knob Screws D=50

Seite / Page 71
Sterngriffmuttern
Star Knob Nuts

Seite / Page 72
Sterngriffmuttern
mit Durchgangsgewinde
Star Knob Nuts with through thread

Seite / Page 73-74
Sterngriffschrauben
Star Knob Screws

Seite / Page 75
Soft Touch Sterngriffmuttern
Soft Touch Star Knob Nuts

Seite / Page 76
Soft Touch Sterngriffmuttern
mit Durchgangsgewinde
Soft Touch Star Knob Nuts
with through thread

Seite / Page 77-78
Soft Touch Sterngriffschrauben
Soft Touch Star Knob Screws

Seite / Page 79
Sterngriffe mit umspritzter Mutter
Star Knobs with insert moulded nut

Seite / Page 80
Sterngriffe mit umspritzter Mutter,
Durchgangsgewinde
Star Knobs with insert moulded nut,
through thread

Seite / Page 81-84
Sterngriffe mit umspritzter Schraube
Star Knobs with insert moulded screw

Seite / Page 85-86
Sterngriffe mit montierter Mutter
Star Knobs with mounted nut

Seite / Page 87-92
Sterngriffe mit montierter Schraube
Star Knobs with mounted screw

Seite / Page 93
Massive Sterngriffe mit Sacklochgewinde
aus Nirosta 1.4305
Solid Star Knobs with short dead-end
thread made from stainless steel 1.4305

NEW

Seite / Page 94
Massive Sterngriffe mit Durchgangsgewinde
aus Nirosta 1.4305
Solid Star Knobs with through thread made
from stainless steel 1.4305

NEW

Seite / Page 95
Massive Sterngriffe mit glattem Sackloch
aus Nirosta 1.4305
Solid Star Knobs with smooth blind hole
made from stainless steel 1.4305

NEW

Seite / Page 96
Sterngriffmuttern ähnl. DIN 6336
Star Knob Nuts similar to DIN 6336

Seite / Page 97
Sterngriffmuttern aus Duroplast ähnl.
DIN 6336
Star Knob Nuts made from thermoset
similar to DIN 6336

NEW

Seite / Page 98
Sterngriffmuttern ähnl. DIN 6336 mit
Durchgangsgewinde
Star Knob Nuts similar to DIN 6336 with
through thread

Seite / Page 99-101
Sterngriffschrauben ähnl. DIN 6336
Star Knob Screws similar to DIN 6336

Inhaltsverzeichnis / Table of Contents

Seite / Page 102-103
Sterngriffschrauben aus Duroplast ähnl. DIN 6336
Star Knob Screws made from thermoset similar to DIN 6336
NEW

Seite / Page 104
Sterngriffmuttern ähnl. DIN 6336 mit vorstehender Stahlbuchse
Star Knob Nuts similar to DIN 6336 with protruding steel bush

Seite / Page 105
Sterngriffschrauben ähnl. DIN 6336 mit vorstehender Stahlbuchse
Star Knob Screws similar to DIN 6336 with protruding steel bush

Seite / Page 106
Schnellspannsterngriffe ähnl. DIN 6336
Quick Clamping Star Knobs similar to DIN 6336

Seite / Page 107
Sterngriffmuttern
Star Knob Nuts

Seite / Page 108
Sterngriffmuttern mit Durchgangsgewinde
Star Knob Nuts with through thread

Seite / Page 109-111
Sterngriffschrauben
Star Knob Screws

Seite / Page 112
Sterngriffmuttern mit langem Schaft und Durchgangsgewinde
Star Knob Nuts with long shank and through thread

Seite / Page 113
Sterngriffschrauben mit langem Schaft
Star Knob Screws with long shank

Seite / Page 114
Sterngriffmuttern, flach, mit Durchgangsgewinde
Star Knob Nuts, flat, with through thread
NEW

Seite / Page 115
Sterngriffe aus Duroplast, flach, mit Durchgangsgewinde
Star Knobs made from thermoset, flat, with through thread
NEW

Seite / Page 116
Sterngriffe aus Duroplast, flach, mit Vierkantbuchse
Star Knobs made from thermoset, flat, with square-section bush
NEW

Seite / Page 117
Sterngriffmuttern
Star Knob Nuts

Seite / Page 118
Sterngriffschrauben
Star Knob Screws

Seite / Page 119
Schlossgriffmuttern mit kurzem Schaft
Handles with Lock with female thread and short shank

Seite / Page 120
Schlossgriffmuttern mit langem Schaft
Handles with Lock with female thread and long shank

Seite / Page 121
Schlossgriffschrauben mit kurzem Schaft
Handles with Lock with male thread and short shank

Seite / Page 122
Schlossgriffschrauben mit langem Schaft
Handles with Lock with male thread and long shank

Seite / Page 123
Kreuzgriffmuttern
Cross Knob Nuts

Seite / Page 124
Kreuzgriffmuttern aus Duroplast ähnl. DIN 6335
Cross Knob Nuts made from thermoset similar to DIN 6335

NEW

Seite / Page 125
Kreuzgriffmuttern mit Durchgangsgewinde
Cross Knob Nuts with through thread

Seite / Page 126-127
Kreuzgriffschrauben
Cross Knob Screws

Seite / Page 128-129
Kreuzgriffschrauben aus Duroplast ähnl. DIN 6335
Cross Knob Screws made from thermoset similar to DIN 6335

NEW

Seite / Page 130
Kreuzgriffe mit montierter Mutter
Cross Knobs with mounted nut

Seite / Page 131
Kreuzgriffe mit montierter Mutter, Durchgangsgewinde
Cross Knobs with mounted nut, through thread

Seite / Page 132
Kreuzgriffe mit montierter Schraube
Cross Knobs with mounted screw

Seite / Page 133
Massive Kreuzgriffe DIN 6335 mit glattem Sackloch aus Aluminium
Solid Cross Knobs DIN 6335 with smooth blind hole made from aluminium

NEW

Seite / Page 134
Massive Kreuzgriffe DIN 6335 mit Sacklochgewinde aus Aluminium
Solid Cross Knobs DIN 6335 with short dead-end thread made from aluminium

NEW

Seite / Page 135
Massive Kreuzgriffe DIN 6335 mit Durchgangsgewinde aus Aluminium
Solid Cross Knobs DIN 6335 with through thread made from aluminium

NEW

Seite / Page 136
Dreisterngriffe mit montierter Mutter
Three-Star Knobs with mounted nut

Seite / Page 137-138
Dreisterngriffe mit montierter Schraube
Three-Star Knobs with mounted screw

Seite / Page 139
Dreisterngriffe mit umspritzter Mutter
Three-Star Knobs with insert moulded nut

Seite / Page 140
Dreisterngriffe mit umspritzter Mutter, Durchgangsgewinde
Three-Star Knobs with insert moulded nut, through thread

Seite / Page 141
Dreisterngriffe mit umspritzter Schraube
Three-Star Knobs with insert moulded screw

Seite / Page 142
Dreisternmuttern
Three-Star Knob Nuts

Seite / Page 143
Dreisternmuttern mit Durchgangsgewinde
Three-Star Knob Nuts with through thread

Inhaltsverzeichnis / Table of Contents

Seite / Page 144-145
Dreisternschrauben
Three-Star Knob Screws

Seite / Page 146
Rändelmuttern
Knurled Nuts

Seite / Page 147
Rändelmuttern mit Durchgangsgewinde
Knurled Nuts with through thread

Seite / Page 148-149
Rändelschrauben
Knurled Screws

Seite / Page 150
Rändelmuttern, niedrige Form
Knurled Nuts, low type

Seite / Page 151
Rändelschrauben, niedrige Form
Knurled Screws, low type

Seite / Page 152
Rändelmuttern mit feiner Rändelung
Knurled Nuts with fancy knurling

Seite / Page 153-154
Rändelschrauben mit feiner Rändelung
Knurled Screws with fancy knurling

Seite / Page 155
Rändelschrauben mit Schlitz (Münzschlitz)
Knurled Screws with Slot (Coin Slot)

Seite / Page 156
Rändelmuttern mit Durchgangsgewinde
Knurled Nuts with through thread

Seite / Page 157-158
Rändelschrauben
bzw. Höhenversteller
Knurled Screws
resp. High-Adjustable Parts

Seite / Page 159
Sechskantmuttern mit Bund, hohe Form
Hexagonal Nuts with Collar, high type

Seite / Page 160-161
Sechskantschrauben mit Bund,
hohe Form
Hexagonal Screws with Collar, high type

Seite / Page 162-163
Sechskantschrauben mit Bund,
niedrige Form
Hexagonal Screws with Collar, low type

Seite / Page 164
Flügelmuttern
Wing Knob Nuts

Seite / Page 165
Flügelmuttern mit Durchgangsgewinde
Wing Knob Nuts with through thread

Seite / Page 166-167
Flügelschrauben
Wing Knob Screws

Seite / Page 168
Flügelmuttern
Wing Knob Nuts

Inhaltsverzeichnis / Table of Contents

Seite / Page 169
Flügelschrauben
Wing Knob Screws

Seite / Page 170
Flügelmuttern mit Sacklochgewinde
Wing Knob Nuts with short dead-end thread

Seite / Page 171
Flügelschrauben
Wing Knob Screws

Seite / Page 172
Flügelmuttern
Wing Knob Nuts

Seite / Page 173-174
Flügelschrauben
Wing Knob Screws

Seite / Page 175
Flügelmuttern
Wing Knob Nuts

Seite / Page 176-177
Flügelschrauben
Wing Knob Screws

Seite / Page 178
Flügelmuttern mit Durchgangsgewinde
Wing Knob Nuts with through thread

Seite / Page 179
Flügelmuttern mit Durchgangsgewinde
Wing Knob Nuts with through thread

Seite / Page 180
Flügelschrauben
Wing Knob Screws

Seite / Page 181
Flügelgriffe mit montierter Mutter
Wing Knobs with mounted nut

Seite / Page 182
Flügelgriffe mit montierter Mutter, Durchgangsgewinde
Wing Knobs with mounted nut, through thread

Seite / Page 183-184
Flügelgriffe mit montierter Schraube
Wing Knobs with mounted screw

Seite / Page 185
Flügelgriffe mit montierter Mutter
Wing Knobs with mounted nut

Seite / Page 186
Flügelgriffe mit montierter Mutter, Durchgangsgewinde
Wing Knobs with mounted nut, through thread

Seite / Page 187-189
Flügelgriffe mit montierter Schraube
Wing Knobs with mounted screw

Seite / Page 190
Zinkdruckguss-Flügelmuttern, verstellbar
Zink Die-Cast Wing Knob Nuts, adjustable

NEW

Seite / Page 191
Zinkdruckguss-Flügelschrauben, verstellbar
Zink Die-Cast Wing Knob Screws, adjustable

NEW

Inhaltsverzeichnis / Table of Contents

Seite / Page 192-193
Kugelknöpfe aus Polyamid mit Kunststoffgewinde
Ball Knobs made from polyamide with plastic thread

Seite / Page 194
Kugelknöpfe aus Polyamid, selbstfixierend
Ball Knobs made from polyamide, self-locking

Seite / Page 195-196
Kugelknöpfe aus Polyamid mit Metallgewinde
Ball Knobs made from polyamide with metal thread

Seite / Page 197-198
Kugelknöpfe ähnl. DIN 319 mit Sacklochgewinde, Form C
Ball Knobs similar to DIN 319 standard with short dead-end thread, Form C

Seite / Page 199
Kugelknöpfe ähnl. DIN 319 selbstfixierend
Ball Knobs similar to DIN 319 standard, self-locking

Seite / Page 200
Kugelknöpfe ähnl. DIN 319 mit Sacklochgewinde, Form E
Ball Knobs similar to DIN 319 standard with short dead-end thread, Form E

Seite / Page 201
Pilzgriffe mit Metallgewinde
Mushroom Knobs with metal thread

Seite / Page 202
Pilzgriffe mit Kunststoffgewinde
Mushroom Knobs with plastic thread

Seite / Page 203-204
Pilzgriffschrauben
Mushroom Knob Screws

Seite / Page 205
T-Griffmuttern
T-Handle Nuts

Seite / Page 206-207
T-Griffschrauben
T-Handle Screws

Seite / Page 208
Zylinderknöpfe mit Kunststoffgewinde
Cylindrical Knobs with plastic thread

Seite / Page 209
Zylinderknöpfe, selbstfixierend
Cylindrical Knobs, self-locking

Seite / Page 210
Zylinderknöpfe mit Metallgewinde
Cylindrical Knobs with metal thread

Seite / Page 211
Zylinderknopfschrauben
Cylindrical Knob Screws

Seite / Page 212
Zylindergriffe, selbstfixierend
Cylindrical Handles, self-locking

Seite / Page 213
Zylindergriffe mit Kunststoffgewinde
Cylindrical Handles with plastic thread

Seite / Page 214
Zylindergriffschrauben, drehbar
Cylindrical Handle Screws, turnable

Seite / Page 215
Zylindergriffschrauben, drehbar, mit Gewinde und Innensechskant
Cylindrical Handle Screws, turnable, with thread and hexagonal socket

Seite / Page 216
Zylindergriffschrauben aus Duroplast, drehbar, mit Gewinde und Innensechskant
Cylindrical Handle Screws made from thermoset, turnable, with thread and hexagonal socket

Seite / Page 217-218
Zylindergriffschrauben, feststehend
Cylindrical Handle Screws, fixed

Seite / Page 219
Umleggriffe, 90° abklappbar und drehbar
Reversible Handles, 90° apportionable and turnable

Seite / Page 220
Umleggriffe, 90° abklappbar und drehbar
Reversible Handles, 90° apportionable and turnable

Seite / Page 221
Zylindergriffe aus Stahl verchromt, Stahl sandgestrahlt oder Edelstahl, drehbar
Cylindrical Handles made from steel chromium plated, steel sandblasted or stainless steel, turnable

Seite / Page 222
Zylindergriffe aus Stahl, glanz verchromt, drehbar
Cylindrical Handles made from steel, chromium plated, turnable

Seite / Page 223
Schaltgriffe mit Gewindestange
Gear Handles with thread rod

Seite / Page 224
Zylindergriffstangen mit Gewinde
Cylindrical Gear Handles with thread rod

Seite / Page 225
Bügelgriffe mit Sacklochgewinde und Abdeckkappen
Bridge handles with short dead-end thread and covering caps

Seite / Page 226
Bügelgriffe mit Durchgangsbohrung und Abdeckkappen
Bridge handles with through bore and covering caps

Seite / Page 227
Bügelgriffe mit Durchgangsbohrung, mit und ohne Abdeckkappen
Bridge Handles with through bore, with and without covering caps

Seite / Page 228
Bügelgriffe mit Durchgangsbohrung für Sechskantschrauben
Bridge Handles with through bore for hexagon screws

Seite / Page 229
Bügelgriffe mit Sacklochgewinde
Bridge Handles with short dead-end thread

Seite / Page 230
Bügelgriffe mit Durchgangsbohrung
Bridge Handles with through bore

Seite / Page 231
Bügelgriffe mit Sacklochgewinde und Abdeckkappen
Bridge Handles with short dead-end thread and covering caps

Seite / Page 232
Bügelgriffe mit Durchgangsbohrung und Abdeckkappen (unmontiert)
Bridge Handles with through bore and covering caps (unmounted)

Seite / Page 233
Bügelgriffe mit Sacklochgewinde
Bridge Handles with short dead-end thread

Inhaltsverzeichnis / Table of Contents

Seite / Page 234

Bügelgriffe / Maschinengriffe mit Alu-Rohr Durchmesser 20 mm und 30 mm

Bridge Handles / Machine Handles with aluminium tube 20 mm and 30 mm in diameter

Seite / Page 235

Bügelgriffe / Maschinengriffe, gebogen

Bridge Handles / Machine Handles, bended

Seite / Page 236

Endstücke für Bügelgriffe Durchmesser 20 mm und 30 mm

End Caps for Bridge Handles 20 mm and 30 mm in diameter

Seite / Page 237

Endstücke für Bügelgriffe Durchmesser 30 mm

End Caps for Bridge Handles 30 mm in diameter

Seite / Page 238

Bügelgriffe aus Aluminium Druckguss mit Durchgangsbohrung

Bridge Handles made from die-cast aluminium with through bore

Seite / Page 239

Bügelgriffe aus Aluminium Druckguss mit Sacklochgewinde

Bridge Handles made from die-cast aluminium with short dead-end thread

Seite / Page 240

Kunststoffteller für Maschinenstellfüße

Plastic Base for adjustable Levelling Feet

Seite / Page 241

Kunststoffteller für Maschinenstellfüße mit Befestigungslöchern

Plastic Base with holes for fixing for adjustabel Levelling Feet

Seite / Page 242

Rutschfester Gummieinsatz für Maschinenstellfüße

Non-Slip Rubber Insert for adjustable Levelling Feet

Seite / Page 243-244

Gewindebolzen für Maschinenstellfüße

Threaded Bolts for adjustable Levelling Feet

Seite / Page 245

Justierstopfen für Vierkantrohr mit Sacklochgewinde aus Edelstahl

Adjustment Plugs for square tubes with short dead-end thread made from stainless steel

Seite / Page 246-247

Justierstopfen für Vierkantrohr mit Sacklochgewinde aus Messing

Adjustment Plugs for square tubes with short dead-end thread made from brass

Seite / Page 248-250

Scharniere mit Durchgangsbohrung, aushängbar

Hinges with a through bore, and a hang-out possibility

Seite / Page 251-252

Scharniere mit Durchgangsbohrung, nicht aushängbar

Hinges with a through bore, and no hang-out possibility

Seite / Page 253

Scharniere mit Durchgangsbohrung

Hinges with a through bore

NEW

Seite / Page 254

Scharniere mit Sacklochgewinde

Hinges with short dead-end thread

NEW

Seite / Page 255

Scharniere mit Außengewinde

Hinges with male thread

NEW

Seite / Page 256

Scharniere mit Außengewinde

Hinges with male thread

NEW

Seite / Page 257
Scharniere mit Sacklochgewinde
Hinges with short dead-end thread
NEW

Seite / Page 258-259
Handkurbeln mit feststehendem oder umlegbarem Griff und Sacklochgewinde
Crank Handles with fixed or folding knob and short dead-end thread

Seite / Page 260-261
Handkurbeln mit feststehendem oder umlegbarem Griff und Passbuchse
Crank Handles with fixed or folding knob and fit bushing

Seite / Page 262
Scheibenhandräder ohne Griff
Handwheels without handle

Seite / Page 263
Scheibenhandräder mit Griff, umlegbar und mittig versenkbar
Handwheels with safety-type folding handle

Seite / Page 264
Handräder mit 2-Speichen, ohne Griff
Handwheels with 2-spokes, without handle

Seite / Page 265
Handräder mit 2-Speichen und umlegbarem Griff
Handwheels with 2-spokes and foldable handle

Seite / Page 266
Handräder mit 2-Speichen mit Griff
Handwheels with 2-spokes with handle

Seite / Page 267
Aluminium Handräder mit feststehendem Zylindergriff
Aluminium Handwheels with fixed cylindrical handle

Seite / Page 268
Scheibenhandräder aus Stahl, glanz verchromt
Handwheels made from steel, chromium plated

Seite / Page 269
Aluminium Scheibenhandräder, schwarz
Aluminium Handwheels, black

Seite / Page 270-271
Produktlösungen nach Maß
Tailor – made product solutions

Klemmhebelmuttern, verstellbar mit Druckknopf aus Kunststoff, schlankes Design

Adjustable Clamping Lever Nuts, with plastic push-button, slim design

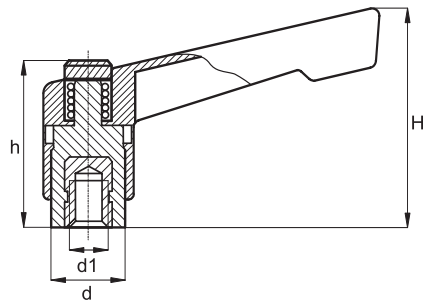

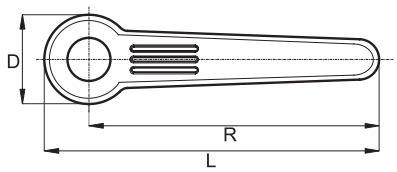

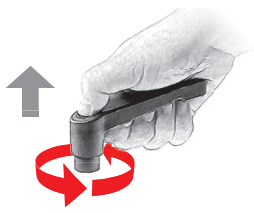

PlacoGrip® Klemmhebel in schlankem Design.
Klemmhebel lösen Klemm- und Spannaufgaben optimal. Bei hoher Qualität werden Ergonomie und Handling perfekt vereint.

Ausführung:
Griffhebel Polyamid verstärkt
BK38.0301. - Gewindeeinsätze: Stahl verzinkt bzw. Messing blank
BK38.0301.INOX.- Gewindeeinsätze: Nirosta 1.4305 eingespritzt im Kunststoffkörper
Standardfarben Griffhebel: schwarz RAL 9005 und orange RAL 2004*
Druckknopf: schwarz RAL 9005

* Weitere RAL – oder Sonderfarben auf Anfrage

PlacoGrip® Clamping levers with slim design.
Clamping levers solve clamping and tensioning tasks in the best possible way. Ergonomics and handling perfectly combined with high quality.

Type:
Grip-lever in reinforced polyamide
BK38.0301.-Thread inserts: steel zinc plated resp. brass
BK38.0301.INOX -Thread inserts: stainless steel 1.4305 moulded in plastic body
Standard color of grip lever: black RAL 9005 and orange RAL 2004*
Pushbutton: black RAL 9005

* Further RAL – or special colors upon request

Art.-Nr. | Item No.	Art.-Nr. | Item No.	L	R	H	D	d	h	d1
BK38.0301.04204	BK38.0301.04204INOX	50	42	34,9	16	12	26,5	M 4
BK38.0301.04205	BK38.0301.04205INOX	50	42	34,9	16	12	26,5	M 5
BK38.0301.04206	BK38.0301.04206INOX	50	42	34,9	16	12	26,5	M 6
BK38.0301.06506	BK38.0301.06506INOX	75	65	49,7	20	15	36	M 6
BK38.0301.06508	BK38.0301.06508INOX	75	65	49,7	20	15	36	M 8
BK38.0301.08008	BK38.0301.08008INOX	92,5	80	63,1	25	20	46	M 8
BK38.0301.08010	BK38.0301.08010INOX	92,5	80	63,1	25	20	46	M 10
BK38.0301.08012	BK38.0301.08012INOX	92,5	80	63,1	25	20	46	M 12

Klemmhebelschrauben, verstellbar mit Druckknopf aus Kunststoff, schlankes Design

Adjustable Clamping Lever Screws, with plastic push-button, slim design

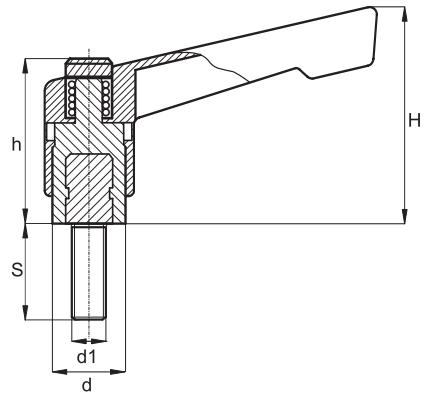

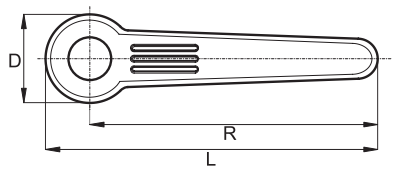

PlacoGrip® Klemmhebel in schlankem Design.
Klemmhebel lösen Klemm- und Spannaufgaben optimal. Bei hoher Qualität werden Ergonomie und Handling perfekt vereint.

PlacoGrip® Clamping levers with slim design.
Clamping levers solve clamping and tensioning tasks in the best possible way. Ergonomics and handling perfectly combined with high quality.

Ausführung:
Griffhebel Polyamid verstärkt
BK38.0302.- Schraube aus Stahl verzinkt
BK38.0302.INOX- Schraube aus Nirosta 1.4305 eingespritzt im Kunststoffkörper
Standardfarben Griffhebel: schwarz RAL 9005 und orange RAL 2004*
Druckknopf: schwarz RAL 9005

Type:
Grip-lever in reinforced polyamide
BK38.0302.- Screw of steel zinc plated
BK38.0302.INOX- Screw of stainless steel 1.4305 moulded in plastic body
Standard color of grip lever: black RAL 9005 and orange RAL 2004*
Pushbutton: black RAL 9005

* Weitere RAL – oder Sonderfarben auf Anfrage

* Further RAL – or special colors upon request

Art.-Nr. | Item No.	Art.-Nr. | Item No.	L	R	H	D	d	h	d1	S
BK38.0302.042040010	BK38.0302.042040010INOX	50	42	34,9	16	12	26,5	M 4	10
BK38.0302.042040015	BK38.0302.042040015INOX	50	42	34,9	16	12	26,5	M 4	15
BK38.0302.042040020	BK38.0302.042040020INOX	50	42	34,9	16	12	26,5	M 4	20
BK38.0302.042040025	BK38.0302.042040025INOX	50	42	34,9	16	12	26,5	M 4	25
BK38.0302.042040030	BK38.0302.042040030INOX	50	42	34,9	16	12	26,5	M 4	30
BK38.0302.042050010	BK38.0302.042050010INOX	50	42	34,9	16	12	26,5	M 5	10
BK38.0302.042050015	BK38.0302.042050015INOX	50	42	34,9	16	12	26,5	M 5	15
BK38.0302.042050020	BK38.0302.042050020INOX	50	42	34,9	16	12	26,5	M 5	20
BK38.0302.042050025	BK38.0302.042050025INOX	50	42	34,9	16	12	26,5	M 5	25
BK38.0302.042050030	BK38.0302.042050030INOX	50	42	34,9	16	12	26,5	M 5	30
BK38.0302.042060010	BK38.0302.042060010INOX	50	42	34,9	16	12	26,5	M 6	10
BK38.0302.042060015	BK38.0302.042060015INOX	50	42	34,9	16	12	26,5	M 6	15
BK38.0302.042060020	BK38.0302.042060020INOX	50	42	34,9	16	12	26,5	M 6	20
BK38.0302.042060025	BK38.0302.042060025INOX	50	42	34,9	16	12	26,5	M 6	25
BK38.0302.042060030	BK38.0302.042060030INOX	50	42	34,9	16	12	26,5	M 6	30
BK38.0302.065060010	BK38.0302.065060010INOX	75	65	49,7	20	15	36	M 6	10
BK38.0302.065060015	BK38.0302.065060015INOX	75	65	49,7	20	15	36	M 6	15

Fortsetzung nächste Seite | Continued on the following page

BK38.0302. | BK38.0302.INOX

Klemmhebelschrauben, verstellbar mit Druckknopf aus Kunststoff, schlankes Design

Adjustable Clamping Lever Screws, with plastic push-button, slim design

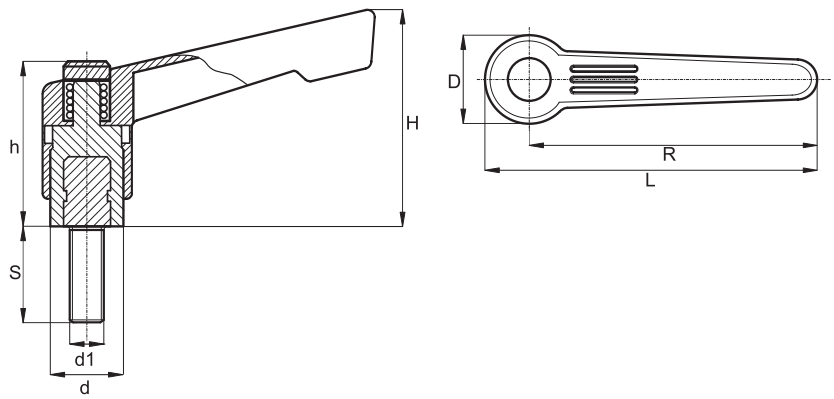

Art.-Nr. | Item No.	Art.-Nr. | Item No.	L	R	H	D	d	h	d1	S
BK38.0302.065060020	BK38.0302.065060020INOX	75	65	49,7	20	15	36	M 6	20
BK38.0302.065060025	BK38.0302.065060025INOX	75	65	49,7	20	15	36	M 6	25
BK38.0302.065060030	BK38.0302.065060030INOX	75	65	49,7	20	15	36	M 6	30
BK38.0302.065080015	BK38.0302.065080015INOX	75	65	49,7	20	15	36	M 8	15
BK38.0302.065080020	BK38.0302.065080020INOX	75	65	49,7	20	15	36	M 8	20
BK38.0302.065080025	BK38.0302.065080025INOX	75	65	49,7	20	15	36	M 8	25
BK38.0302.065080030	BK38.0302.065080030INOX	75	65	49,7	20	15	36	M 8	30
BK38.0302.065080040	BK38.0302.065080040INOX	75	65	49,7	20	15	36	M 8	40
BK38.0302.080100020	BK38.0302.080100020INOX	92,5	80	63,1	25	20	46	M 10	20
BK38.0302.080100025	BK38.0302.080100025INOX	92,5	80	63,1	25	20	46	M 10	25
BK38.0302.080100030	BK38.0302.080100030INOX	92,5	80	63,1	25	20	46	M 10	30
BK38.0302.080100040	BK38.0302.080100040INOX	92,5	80	63,1	25	20	46	M 10	40
BK38.0302.080100050	BK38.0302.080100050INOX	92,5	80	63,1	25	20	46	M 10	50
BK38.0302.080120030	BK38.0302.080120030INOX	92,5	80	63,1	25	20	46	M 12	30
BK38.0302.080120040	BK38.0302.080120040INOX	92,5	80	63,1	25	20	46	M 12	40
BK38.0302.080120050	BK38.0302.080120050INOX	92,5	80	63,1	25	20	46	M 12	50

Klemmhebelmuttern, verstellbar, verstärkte Ausführung, schlankes Design

Adjustable Clamping Lever Nuts, reinforced version, slim design

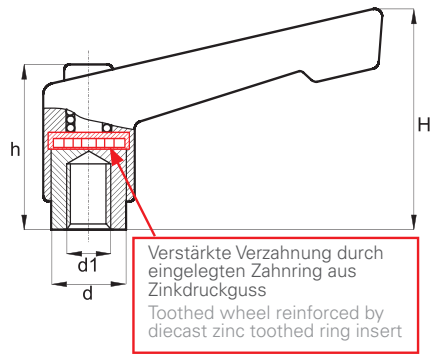

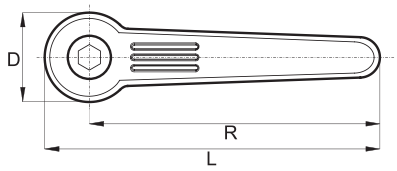

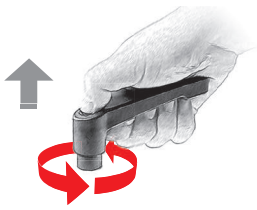

PlacoGrip® Klemmhebel in schlankem Design.
Klemmhebel in überzeugender Qualität
für besonders hohe Ansprüche.

Ausführung:
Griffhebel Polyamid verstärkt
BK38.0303. -Stahlteile brüniert
BK38.0303.INOX -Stahlteile aus Nirosta 1.4305
Standardfarben Griffhebel: schwarz RAL 9005 und orange RAL 2004*
Verstärkte Verzahnung durch eingelegten Zahnring aus Zinkdruckguss

* Weitere RAL – oder Sonderfarben auf Anfrage

PlacoGrip® Clamping levers with slim design.
Clamping levers for exceptionally exacting requirements.

Type:
Grip-lever in reinforced polyamide
BK38.0303.-Steel parts with gun metal finish
BK38.0303.INOX -Steel parts of stainless steel 1.4305
Standard color of grip lever: black RAL 9005 and orange RAL 2004*
Toothed wheel reinforced by die-cast zinc toothed ring insert

* Further RAL – or special colors upon request

Art.-Nr. | Item No.	Art.-Nr. | Item No.	L	R	H	D	d	h	d1
BK38.0303.04204	BK38.0303.04204INOX	49	42	33,5	14	10	24,5	M 4
BK38.0303.04205	BK38.0303.04205INOX	49	42	33,5	14	10	24,5	M 5
BK38.0303.04206	BK38.0303.04206INOX	49	42	33,5	14	10	24,5	M 6
BK38.0303.06506	BK38.0303.06506INOX	74	65	45,5	19	13,5	31	M 6
BK38.0303.06508	BK38.0303.06508INOX	74	65	45,5	19	13,5	31	M 8
BK38.0303.07808	BK38.0303.07808INOX	89	78	54	22	16	36	M 8
BK38.0303.07810	BK38.0303.07810INOX	89	78	54	22	16	36	M 10
BK38.0303.09210	BK38.0303.09210INOX	105	92	64	25	19	43	M 10
BK38.0303.09212	BK38.0303.09212INOX	105	92	64	25	19	43	M 12

Klemmhebelschrauben, verstellbar, verstärkte Ausführung, schlankes Design

Adjustable Clamping Lever Screws, reinforced version, slim design

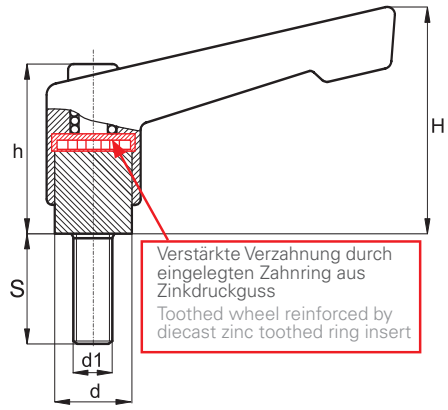

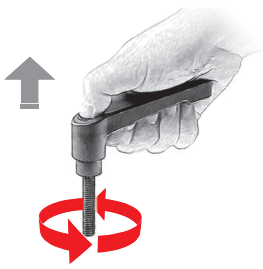

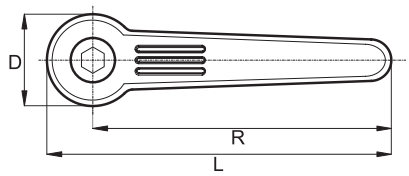

PlacoGrip® Klemmhebel in schlankem Design.
Klemmhebel in überzeugender Qualität für besonders hohe Ansprüche.

Ausführung:
Griffhebel Polyamid verstärkt
BK38.0304.- Stahlteile brüniert
BK38.0304.INOX - Stahlteile aus Nirosta 1.4305
Standardfarben Griffhebel: schwarz RAL 9005
und orange RAL 2004*
Verstärkte Verzahnung durch eingelegten Zahnring
aus Zinkdruckguss

* Weitere RAL – oder Sonderfarben auf Anfrage

PlacoGrip® Clamping levers with slim design.
Clamping levers for exceptionally exacting requirements.

Type:
Grip-lever in reinforced polyamide
BK38.0304.- Steel parts with gun metal finish
BK38.0304.INOX- Steel parts of stainless steel 1.4305
Standard color of grip lever: black RAL 9005
and orange RAL 2004*
Toothed wheel reinforced by die-cast zinc toothed
ring insert

* Further RAL – or special colors upon request

Art.-Nr. | Item No.	Art.-Nr. | Item No.	L	R	H	D	d	h	d1	S
BK38.0304.042040010	BK38.0304.042040010INOX	49	42	33,5	14	10	24,5	M 4	10
BK38.0304.042040015	BK38.0304.042040015INOX	49	42	33,5	14	10	24,5	M 4	15
BK38.0304.042040020	BK38.0304.042040020INOX	49	42	33,5	14	10	24,5	M 4	20
BK38.0304.042040025	BK38.0304.042040025INOX	49	42	33,5	14	10	24,5	M 4	25
BK38.0304.042040030	BK38.0304.042040030INOX	49	42	33,5	14	10	24,5	M 4	30
BK38.0304.042050010	BK38.0304.042050010INOX	49	42	33,5	14	10	24,5	M 5	10
BK38.0304.042050015	BK38.0304.042050015INOX	49	42	33,5	14	10	24,5	M 5	15
BK38.0304.042050020	BK38.0304.042050020INOX	49	42	33,5	14	10	24,5	M 5	20
BK38.0304.042050025	BK38.0304.042050025INOX	49	42	33,5	14	10	24,5	M 5	25
BK38.0304.042050030	BK38.0304.042050030INOX	49	42	33,5	14	10	24,5	M 5	30
BK38.0304.042050040	BK38.0304.042050040INOX	49	42	33,5	14	10	24,5	M 5	40
BK38.0304.042050050	BK38.0304.042050050INOX	49	42	33,5	14	10	24,5	M 5	50
BK38.0304.042060010	BK38.0304.042060010INOX	49	42	33,5	14	10	24,5	M 6	10
BK38.0304.042060015	BK38.0304.042060015INOX	49	42	33,5	14	10	24,5	M 6	15
BK38.0304.042060020	BK38.0304.042060020INOX	49	42	33,5	14	10	24,5	M 6	20
BK38.0304.042060025	BK38.0304.042060025INOX	49	42	33,5	14	10	24,5	M 6	25
BK38.0304.042060030	BK38.0304.042060030INOX	49	42	33,5	14	10	24,5	M 6	30
BK38.0304.042060040	BK38.0304.042060040INOX	49	42	33,5	14	10	24,5	M 6	40

Klemmhebelschrauben, verstellbar, verstärkte Ausführung, schlankes Design

Adjustable Clamping Lever Screws, reinforced version, slim design

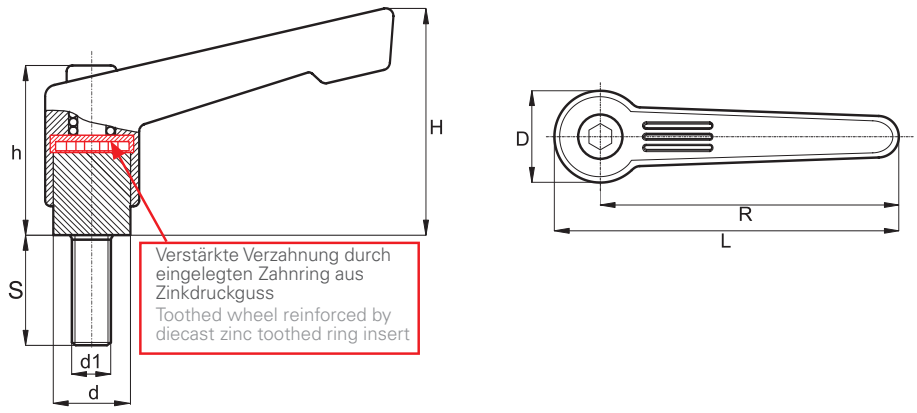

Art.-Nr. | Item No.	Art.-Nr. | Item No.	L	R	H	D	d	h	d1	S
BK38.0304.042060050	BK38.0304.042060050INOX	49	42	33,5	14	10	24,5	M 6	50
BK38.0304.065060010	BK38.0304.065060010INOX	74	65	45,5	19	13,5	31	M 6	10
BK38.0304.065060015	BK38.0304.065060015INOX	74	65	45,5	19	13,5	31	M 6	15
BK38.0304.065060020	BK38.0304.065060020INOX	74	65	45,5	19	13,5	31	M 6	20
BK38.0304.065060025	BK38.0304.065060025INOX	74	65	45,5	19	13,5	31	M 6	25
BK38.0304.065060030	BK38.0304.065060030INOX	74	65	45,5	19	13,5	31	M 6	30
BK38.0304.065060035	BK38.0304.065060035INOX	74	65	45,5	19	13,5	31	M 6	35
BK38.0304.065060040	BK38.0304.065060040INOX	74	65	45,5	19	13,5	31	M 6	40
BK38.0304.065060045	BK38.0304.065060045INOX	74	65	45,5	19	13,5	31	M 6	45
BK38.0304.065060050	BK38.0304.065060050INOX	74	65	45,5	19	13,5	31	M 6	50
BK38.0304.065080015	BK38.0304.065080015INOX	74	65	45,5	19	13,5	31	M 8	15
BK38.0304.065080020	BK38.0304.065080020INOX	74	65	45,5	19	13,5	31	M 8	20
BK38.0304.065080025	BK38.0304.065080025INOX	74	65	45,5	19	13,5	31	M 8	25
BK38.0304.065080030	BK38.0304.065080030INOX	74	65	45,5	19	13,5	31	M 8	30
BK38.0304.065080040	BK38.0304.065080040INOX	74	65	45,5	19	13,5	31	M 8	40
BK38.0304.065080050	BK38.0304.065080050INOX	74	65	45,5	19	13,5	31	M 8	50
BK38.0304.065100020	BK38.0304.065100020INOX	74	65	45,5	19	13,5	31	M 10	20
BK38.0304.065100025	BK38.0304.065100025INOX	74	65	45,5	19	13,5	31	M 10	25
BK38.0304.065100030	BK38.0304.065100030INOX	74	65	45,5	19	13,5	31	M 10	30
BK38.0304.065100040	BK38.0304.065100040INOX	74	65	45,5	19	13,5	31	M 10	40
BK38.0304.065100050	BK38.0304.065100050INOX	74	65	45,5	19	13,5	31	M 10	50
BK38.0304.078080015	BK38.0304.078080015INOX	89	78	54	22	16	36	M 8	15
BK38.0304.078080020	BK38.0304.078080020INOX	89	78	54	22	16	36	M 8	20
BK38.0304.078080025	BK38.0304.078080025INOX	89	78	54	22	16	36	M 8	25
BK38.0304.078080030	BK38.0304.078080030INOX	89	78	54	22	16	36	M 8	30
BK38.0304.078080040	BK38.0304.078080040INOX	89	78	54	22	16	36	M 8	40
BK38.0304.078080050	BK38.0304.078080050INOX	89	78	54	22	16	36	M 8	50
BK38.0304.078100020	BK38.0304.078100020INOX	89	78	54	22	16	36	M 10	20
BK38.0304.078100025	BK38.0304.078100025INOX	89	78	54	22	16	36	M 10	25
BK38.0304.078100030	BK38.0304.078100030INOX	89	78	54	22	16	36	M 10	30
BK38.0304.078100040	BK38.0304.078100040INOX	89	78	54	22	16	36	M 10	40
BK38.0304.078100050	BK38.0304.078100050INOX	89	78	54	22	16	36	M 10	50
BK38.0304.092100020	BK38.0304.092100020INOX	105	92	64	25	19	43	M 10	20
BK38.0304.092100025	BK38.0304.092100025INOX	105	92	64	25	19	43	M 10	25
BK38.0304.092100030	BK38.0304.092100030INOX	105	92	64	25	19	43	M 10	30
BK38.0304.092100040	BK38.0304.092100040INOX	105	92	64	25	19	43	M 10	40
BK38.0304.092100050	BK38.0304.092100050INOX	105	92	64	25	19	43	M 10	50
BK38.0304.092120020	BK38.0304.092120020INOX	105	92	64	25	19	43	M 12	20
BK38.0304.092120025	BK38.0304.092120025INOX	105	92	64	25	19	43	M 12	25
BK38.0304.092120030	BK38.0304.092120030INOX	105	92	64	25	19	43	M 12	30
BK38.0304.092120040	BK38.0304.092120040INOX	105	92	64	25	19	43	M 12	40
BK38.0304.092120050	BK38.0304.092120050INOX	105	92	64	25	19	43	M 12	50

BK38.0305. | BK38.0305.INOX

Zinkdruckguss – Klemmhebelmuttern, verstellbar, schlankes Design

Zinc Die-Cast Clamping Lever Nuts, adjustable, slim design

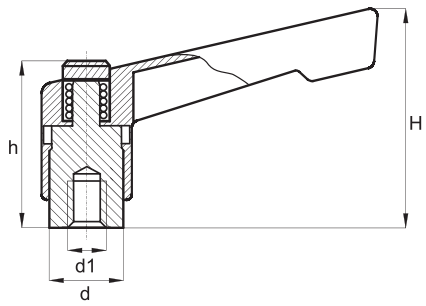

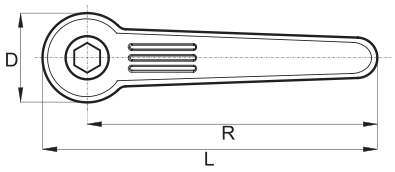

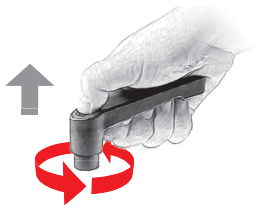

PlacoGrip® Klemmhebel in schlankem Design.
Klemmhebel mit extrem hoher Griffsicherheit.
Griff aus Zinkdruckguss für höchste Belastung.

Ausführung:
Griffhebel Zinkdruckguss kunststoffbeschichtet
BK38.0305.- Stahlteile brüniert
BK38.0305.INOX- Stahlteile aus Nirosta 1.4305
Standardfarben Griffhebel: schwarz seidenmatt RAL 9005
und orange RAL 2004

PlacoGrip® Clamping levers with slim design.
Clamping levers with a very safe grip.
Die-cast zinc grip for maximum strength.

Type:
Die-cast zinc grip lever, plastic-coated
BK38.0305.- Steel parts with gun metal finish
BK38.0305.INOX- Steel parts of stainless steel 1.4305
Standard color of grip lever: black satin finish RAL 9005
and orange RAL 2004

Art.-Nr. | Item No.	Art.-Nr. | Item No.	L	R	H	D	d	h	d1
BK38.0305.04204	BK38.0305.04204INOX	49	42	33,5	14	10	24,5	M 4
BK38.0305.04205	BK38.0305.04205INOX	49	42	33,5	14	10	24,5	M 5
BK38.0305.04206	BK38.0305.04206INOX	49	42	33,5	14	10	24,5	M 6
BK38.0305.06506	BK38.0305.06506INOX	74	65	45,5	18	13,5	31	M 6
BK38.0305.06508	BK38.0305.06508INOX	74	65	45,5	18	13,5	31	M 8
BK38.0305.07808	BK38.0305.07808INOX	89	78	54	22	16	36	M 8
BK38.0305.07810	BK38.0305.07810INOX	89	78	54	22	16	36	M 10
BK38.0305.09210	BK38.0305.09210INOX	105	92	64	25	19	42	M 10
BK38.0305.09212	BK38.0305.09212INOX	105	92	64	25	19	42	M 12
BK38.0305.10812	BK38.0305.10812INOX	123	108	75	30	23	50,5	M 12
BK38.0305.10816	BK38.0305.10816INOX	123	108	75	30	23	50,5	M 16

Zinkdruckguss – Klemmhebelschrauben, verstellbar, schlankes Design

Zinc Die-Cast Clamping Lever Screws, adjustable, slim design

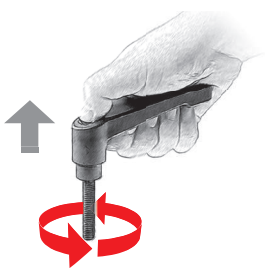

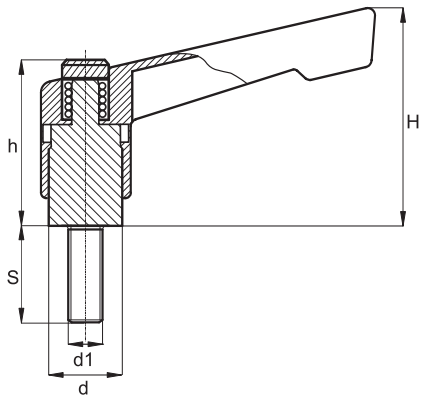

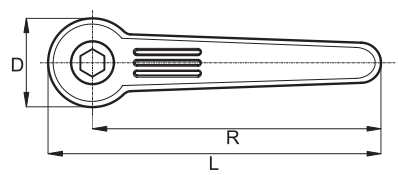

PlacoGrip® Klemmhebel in schlankem Design.
Klemmhebel mit extrem hoher Griffsicherheit.
Griff aus Zinkdruckguss für höchste Belastung.

Ausführung:
Griffhebel Zinkdruckguss kunststoffbeschichtet
Stahlteile brüniert oder aus Nirosta 1.4305
Standardfarben Griffhebel: schwarz seidenmatt RAL 9005
und orange RAL 2004

PlacoGrip® Clamping levers with slim design.
Clamping levers with a very safe grip.
Die-cast zinc grip for maximum strength.

Type:
Die-cast zinc grip lever, plastic-coated
Steel parts with gun metal finish or of stainless steel 1.4305
Standard color of grip lever: black satin finish RAL 9005
and orange RAL 2004

Art.-Nr. | Item No.	Art.-Nr. | Item No.	L	R	H	D	d	h	d1	S
BK38.0306.042040010	BK38.0306.042040010INOX	49	42	33,5	14	10	24,5	M 4	10
BK38.0306.042040015	BK38.0306.042040015INOX	49	42	33,5	14	10	24,5	M 4	15
BK38.0306.042040020	BK38.0306.042040020INOX	49	42	33,5	14	10	24,5	M 4	20
BK38.0306.042040025	BK38.0306.042040025INOX	49	42	33,5	14	10	24,5	M 4	25
BK38.0306.042040030	BK38.0306.042040030INOX	49	42	33,5	14	10	24,5	M 4	30
BK38.0306.042050010	BK38.0306.042050010INOX	49	42	33,5	14	10	24,5	M 5	10
BK38.0306.042050015	BK38.0306.042050015INOX	49	42	33,5	14	10	24,5	M 5	15
BK38.0306.042050020	BK38.0306.042050020INOX	49	42	33,5	14	10	24,5	M 5	20
BK38.0306.042050025	BK38.0306.042050025INOX	49	42	33,5	14	10	24,5	M 5	25
BK38.0306.042050030	BK38.0306.042050030INOX	49	42	33,5	14	10	24,5	M 5	30
BK38.0306.042050040	BK38.0306.042050040INOX	49	42	33,5	14	10	24,5	M 5	40
BK38.0306.042050050	BK38.0306.042050050INOX	49	42	33,5	14	10	24,5	M 5	50
BK38.0306.042060010	BK38.0306.042060010INOX	49	42	33,5	14	10	24,5	M 6	10
BK38.0306.042060015	BK38.0306.042060015INOX	49	42	33,5	14	10	24,5	M 6	15
BK38.0306.042060020	BK38.0306.042060020INOX	49	42	33,5	14	10	24,5	M 6	20
BK38.0306.042060025	BK38.0306.042060025INOX	49	42	33,5	14	10	24,5	M 6	25
BK38.0306.042060030	BK38.0306.042060030INOX	49	42	33,5	14	10	24,5	M 6	30

Fortsetzung nächste Seite | Continued on the following page

BK38.0306. | BK38.0306.INOX

Zinkdruckguss – Klemmhebelschrauben, verstellbar, schlankes Design

Zinc Die-Cast Clamping Lever Screws, adjustable, slim design

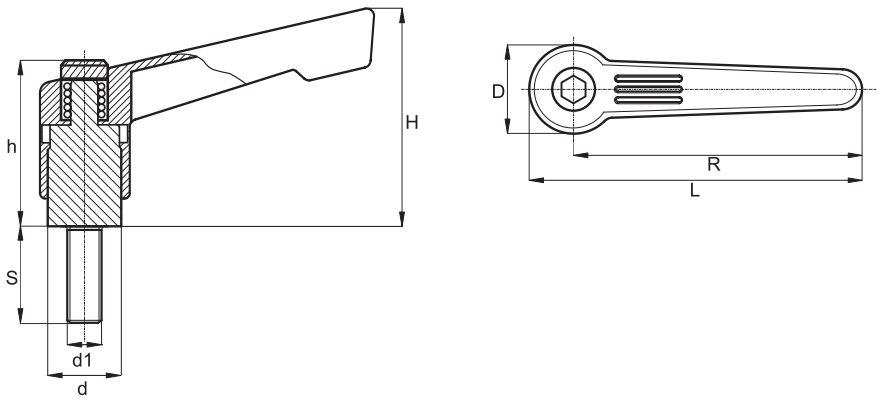

Art.-Nr. | Item No.	Art.-Nr. | Item No.	L	R	H	D	d	h	d1	S
BK38.0306.042060040	BK38.0306.042060040INOX	49	42	33,5	14	10	24,5	M 6	40
BK38.0306.042060050	BK38.0306.042060050INOX	49	42	33,5	14	10	24,5	M 6	50
BK38.0306.065060010	BK38.0306.065060010INOX	74	65	45,5	18	13,5	31	M 6	10
BK38.0306.065060015	BK38.0306.065060015INOX	74	65	45,5	18	13,5	31	M 6	15
BK38.0306.065060020	BK38.0306.065060020INOX	74	65	45,5	18	13,5	31	M 6	20
BK38.0306.065060025	BK38.0306.065060025INOX	74	65	45,5	18	13,5	31	M 6	25
BK38.0306.065060030	BK38.0306.065060030INOX	74	65	45,5	18	13,5	31	M 6	30
BK38.0306.065060040	BK38.0306.065060040INOX	74	65	45,5	18	13,5	31	M 6	40
BK38.0306.065060050	BK38.0306.065060050INOX	74	65	45,5	18	13,5	31	M 6	50
BK38.0306.065080015	BK38.0306.065080015INOX	74	65	45,5	18	13,5	31	M 8	15
BK38.0306.065080020	BK38.0306.065080020INOX	74	65	45,5	18	13,5	31	M 8	20
BK38.0306.065080025	BK38.0306.065080025INOX	74	65	45,5	18	13,5	31	M 8	25
BK38.0306.065080030	BK38.0306.065080030INOX	74	65	45,5	18	13,5	31	M 8	30
BK38.0306.065080040	BK38.0306.065080040INOX	74	65	45,5	18	13,5	31	M 8	40
BK38.0306.065080050	BK38.0306.065080050INOX	74	65	45,5	18	13,5	31	M 8	50
BK38.0306.065100020	BK38.0306.065100020INOX	74	65	45,5	18	13,5	31	M 10	20
BK38.0306.065100025	BK38.0306.065100025INOX	74	65	45,5	18	13,5	31	M 10	25
BK38.0306.065100030	BK38.0306.065100030INOX	74	65	45,5	18	13,5	31	M 10	30
BK38.0306.065100040	BK38.0306.065100040INOX	74	65	45,5	18	13,5	31	M 10	40
BK38.0306.065100050	BK38.0306.065100050INOX	74	65	45,5	18	13,5	31	M 10	50
BK38.0306.078080015	BK38.0306.078080015INOX	89	78	54	22	16	36	M 8	15
BK38.0306.078080020	BK38.0306.078080020INOX	89	78	54	22	16	36	M 8	20
BK38.0306.078080025	BK38.0306.078080025INOX	89	78	54	22	16	36	M 8	25
BK38.0306.078080030	BK38.0306.078080030INOX	89	78	54	22	16	36	M 8	30
BK38.0306.078080040	BK38.0306.078080040INOX	89	78	54	22	16	36	M 8	40
BK38.0306.078080050	BK38.0306.078080050INOX	89	78	54	22	16	36	M 8	50
BK38.0306.078100020	BK38.0306.078100020INOX	89	78	54	22	16	36	M 10	20
BK38.0306.078100025	BK38.0306.078100025INOX	89	78	54	22	16	36	M 10	25
BK38.0306.078100030	BK38.0306.078100030INOX	89	78	54	22	16	36	M 10	30
BK38.0306.078100040	BK38.0306.078100040INOX	89	78	54	22	16	36	M 10	40
BK38.0306.078100050	BK38.0306.078100050INOX	89	78	54	22	16	36	M 10	50
BK38.0306.092100020	BK38.0306.092100020INOX	105	92	64	25	19	43	M 10	20
BK38.0306.092100025	BK38.0306.092100025INOX	105	92	64	25	19	43	M 10	25
BK38.0306.092100030	BK38.0306.092100030INOX	105	92	64	25	19	43	M 10	30
BK38.0306.092100040	BK38.0306.092100040INOX	105	92	64	25	19	43	M 10	40
BK38.0306.092100050	BK38.0306.092100050INOX	105	92	64	25	19	43	M 10	50
BK38.0306.092120020	BK38.0306.092120020INOX	105	92	64	25	19	43	M 12	20
BK38.0306.092120025	BK38.0306.092120025INOX	105	92	64	25	19	43	M 12	25
BK38.0306.092120030	BK38.0306.092120030INOX	105	92	64	25	19	43	M 12	30
BK38.0306.092120040	BK38.0306.092120040INOX	105	92	64	25	19	43	M 12	40
BK38.0306.092120050	BK38.0306.092120050INOX	105	92	64	25	19	43	M 12	50
BK38.0306.092120060	BK38.0306.092120060INOX	105	92	64	25	19	43	M 12	60
BK38.0306.108120025	BK38.0306.108120025INOX	123	108	75	30	23	50,5	M 12	25
BK38.0306.108120030	BK38.0306.108120030INOX	123	108	75	30	23	50,5	M 12	30

Zinkdruckguss – Klemmhebelschrauben, verstellbar, schlankes Design

Zinc Die-Cast Clamping Lever Screws, adjustable, slim design

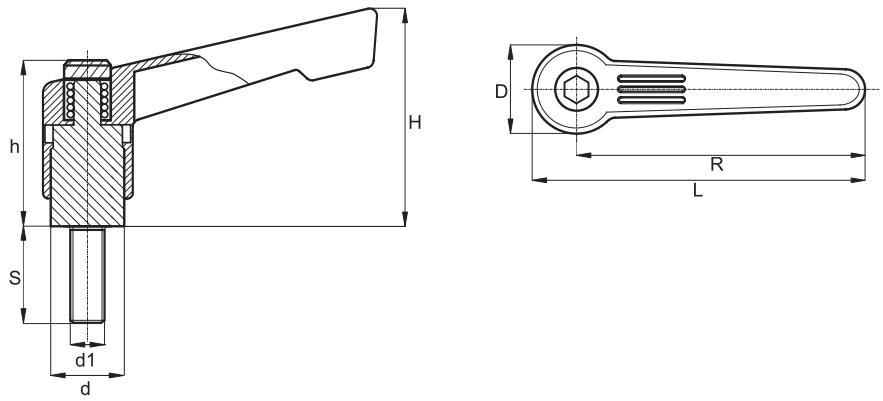

Art.-Nr. | Item No.	Art.-Nr. | Item No.	L	R	H	D	d	h	d1	S
BK38.0306.108120040	BK38.0306.108120040INOX	123	108	75	30	23	50,5	M 12	40
BK38.0306.108120050	BK38.0306.108120050INOX	123	108	75	30	23	50,5	M 12	50
BK38.0306.108120060	BK38.0306.108120060INOX	123	108	75	30	23	50,5	M 12	60
BK38.0306.108160030	BK38.0306.108160030INOX	123	108	75	30	23	50,5	M 16	30
BK38.0306.108160040	BK38.0306.108160040INOX	123	108	75	30	23	50,5	M 16	40
BK38.0306.108160050	BK38.0306.108160050INOX	123	108	75	30	23	50,5	M 16	50
BK38.0306.108160060	BK38.0306.108160060INOX	123	108	75	30	23	50,5	M 16	60
BK38.0306.108160070	BK38.0306.108160070INOX	123	108	75	30	23	50,5	M 16	70
BK38.0306.108160080	BK38.0306.108160080INOX	123	108	75	30	23	50,5	M 16	80

Sicherheits-Klemmhebelmuttern, verstellbar, schlankes Design

Safety Clamping Lever Nuts, adjustable, slim design

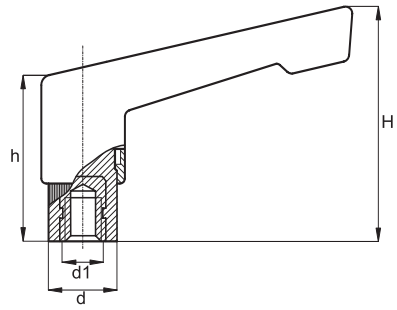

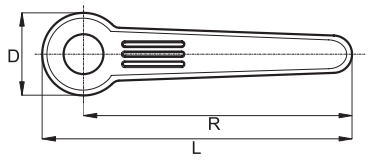

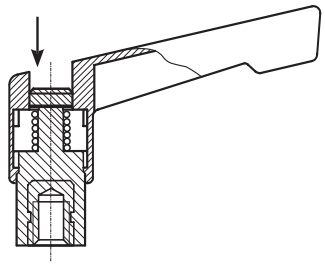

PlacoGrip® Sicherheits-Klemmhebel in schlankem Design, Sicherheits-Klemmhebel verhindern ein versehentliches Lösen oder Verstellen.
Dieser Klemmhebel rastet durch Niederdrücken des Griffhebels ein und kann in dieser Position erst bedient werden.
In der Ausgangsposition dreht der Griffhebel frei.

PlacoGrip® Safety clamping lever, slim design,
Safety clamping lever prevents unintentional release or shift.
This clamping lever clicks into position when the lever handle is pressed down and can only be operated in this position.
In the starting position, the handle can turn freely.

Ausführung:
Griffhebel Polyamid verstärkt
Buchse aus Stahl verzinkt bzw. Messing blank oder aus Nirosta 1.4305 eingespritzt im Kunststoffkörper
Standardfarben Griffhebel: schwarz RAL 9005 und orange RAL 2004
Standardfarbe Druckknopf: orange RAL 2004

Type:
Lever handle reinforced polyamide
Bush of steel zinc plated or bright brass or Nirosta 1.4305 injected in plastic body
Standard colors of lever handles: black RAL 9005 and orange RAL 2004
Standard color of pushbutton: orange RAL 2004

Art.-Nr. | Item No.	L	R	H	D	d	h	d1
BK38.0007.04205	50	42	40	16	12	27	M 5
BK38.0007.04206	50	42	40	16	12	27	M 6
BK38.0007.06506	75	65	56	20	15	37	M 6
BK38.0007.06508	75	65	56	20	15	37	M 8
BK38.0007.08010	92,5	80	70	25	20	48	M 10
BK38.0007.08012	92,5	80	70	25	20	48	M 12

Sicherheits-Klemmhebelschrauben, verstellbar, schlankes Design

Safety Clamping Lever Screws, adjustable, slim design

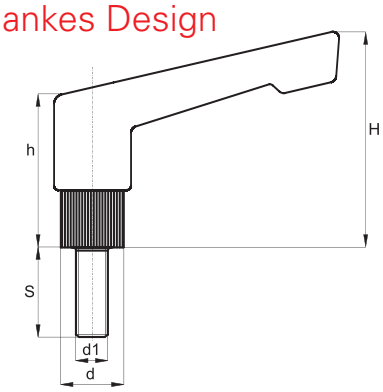

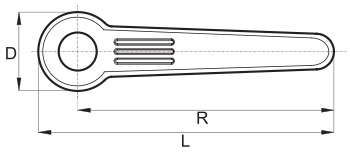

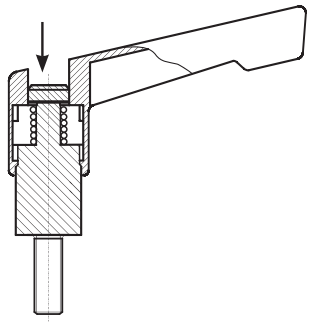

PlacoGrip® Sicherheits-Klemmhebel in schlankem Design, Sicherheits-Klemmhebel verhindern ein versehentliches Lösen oder Verstellen.
Dieser Klemmhebel rastet durch Niederdrücken des Griffhebels ein und kann in dieser Position erst bedient werden.
In der Ausgangsposition dreht der Griffhebel frei.

PlacoGrip® Safety clamping lever, slim design,
Safety clamping lever prevents unintentional release or shift.
This clamping lever clicks into position when the lever handle is pressed down and can only be operated in this position.
In the starting position, the handle can turn freely.

Ausführung:
Griffhebel Polyamid verstärkt
Buchse aus Stahl verzinkt bzw. Messing blank
oder aus Nirosta 1.4305 eingespritzt im Kunststoffkörper
Standardfarben Griffhebel: schwarz RAL 9005
und orange RAL 2004
Standardfarbe Druckknopf: orange RAL 2004

Type:
Lever handle reinforced polyamide
Bush of steel zinc plated or bright brass
or Nirosta 1.4305 injected in plastic body
Standard colors of lever handles: black RAL 9005 and
orange RAL 2004
Standard color of pushbutton: orange RAL 2004

Art.-Nr. | Item No.	L	R	H	D	d	h	d1	S
BK38.0008.042060010	50	42	40	16	12	27	M 6	10
BK38.0008.042060020	50	42	40	16	12	27	M 6	20
BK38.0008.065080015	75	65	56	20	15	37	M 8	15
BK38.0008.065080020	75	65	56	20	15	37	M 8	20
BK38.0008.065080030	75	65	56	20	15	37	M 8	30
BK38.0008.080100020	92,5	80	70	25	20	48	M 10	20
BK38.0008.080100030	92,5	80	70	25	20	48	M 10	30
BK38.0008.080100040	92,5	80	70	25	20	48	M 10	40
BK38.0008.080120030	92,5	80	70	25	20	48	M 12	30
BK38.0008.080120050	92,5	80	70	25	20	48	M 12	50

BK38.0232.INOX

Zinkdruckguss-Klemmhebelmuttern glanzverchromt, verstellbar

Zinc Die-Cast Clamping Lever Nuts chromium-plated, adjustable

NEW

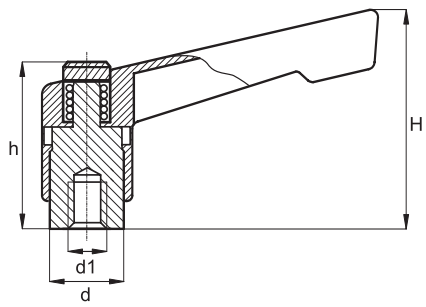

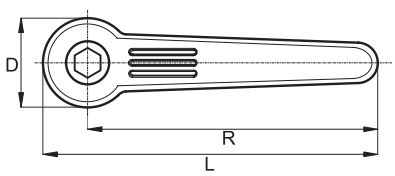

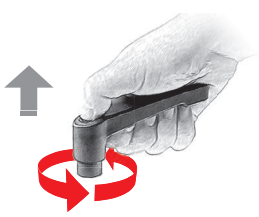

PlacoGrip® Klemmhebel in schlankem Design.
Klemmhebel mit extrem hoher Griffsicherheit.
Griff aus Zinkdruckguss für höchste Belastung.

Ausführung:
Griffhebel Zinkdruckguss glanzverchromt
Stahlteile aus Nirosta 1.4305

PlacoGrip® Clamping levers with slim design.
Clamping levers with a very safe grip.
Die-cast zinc grip for maximum strength.

Type:
Die-cast zinc grip lever, chromium-plated
Steel parts of stainless steel 1.4305

Art.-Nr. | Item No.	L	R	H	D	d	h	d1
BK38.0232.04204INOX	49	42	33,5	14	10	24,5	M 4
BK38.0232.04205INOX	49	42	33,5	14	10	24,5	M 5
BK38.0232.04206INOX	49	42	33,5	14	10	24,5	M 6
BK38.0232.06506INOX	74	65	45,5	18	13,5	31	M 6
BK38.0232.06508INOX	74	65	45,5	18	13,5	31	M 8
BK38.0232.07808INOX	89	78	54	22	16	36	M 8
BK38.0232.07810INOX	89	78	54	22	16	36	M 10
BK38.0232.09210INOX	105	92	64	25	19	42	M 10
BK38.0232.09212INOX	105	92	64	25	19	42	M 12
BK38.0232.10812INOX	123	108	75	30	23	50,5	M 12
BK38.0232.10816INOX	123	108	75	30	23	50,5	M 16

Zinkdruckguss-Klemmhebelschrauben glanzverchromt, verstellbar

Zinc Die-Cast Clamping Lever Screws chromium-plated, adjustable

NEW

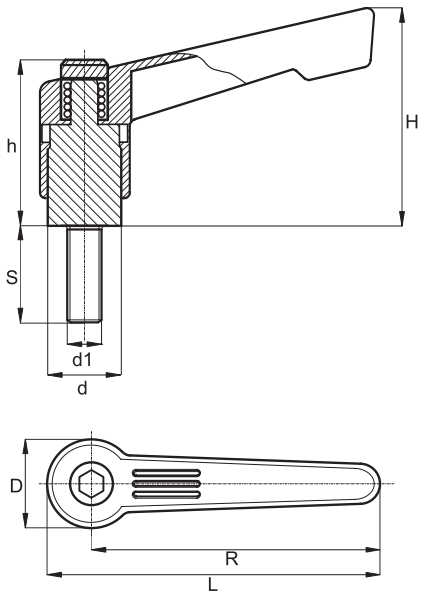

PlacoGrip® Klemmhebel in schlankem Design.
Klemmhebel mit extrem hoher Griffsicherheit.
Griff aus Zinkdruckguss für höchste Belastung.

Ausführung:
Griffhebel Zinkdruckguss glanzverchromt
Stahlteile aus Nirosta 1.4305

PlacoGrip® Clamping levers with slim design.
Clamping levers with a very safe grip.
Die-cast zinc grip for maximum strength.

Type:
Die-cast zinc grip lever, chromium-plated
Steel parts of stainless steel 1.4305

Art.-Nr. | Item No.	L	R	H	D	d	h	d1	S
BK38.0233.042040010INOX	49	42	33,5	14	10	24,5	M 4	10
BK38.0233.042040015INOX	49	42	33,5	14	10	24,5	M 4	15
BK38.0233.042040020INOX	49	42	33,5	14	10	24,5	M 4	20
BK38.0233.042040025INOX	49	42	33,5	14	10	24,5	M 4	25
BK38.0233.042040030INOX	49	42	33,5	14	10	24,5	M 4	30
BK38.0233.042050010INOX	49	42	33,5	14	10	24,5	M 5	10
BK38.0233.042050015INOX	49	42	33,5	14	10	24,5	M 5	15
BK38.0233.042050020INOX	49	42	33,5	14	10	24,5	M 5	20
BK38.0233.042050025INOX	49	42	33,5	14	10	24,5	M 5	25
BK38.0233.042050030INOX	49	42	33,5	14	10	24,5	M 5	30
BK38.0233.042050040INOX	49	42	33,5	14	10	24,5	M 5	40
BK38.0233.042050050INOX	49	42	33,5	14	10	24,5	M 5	50
BK38.0233.042060010INOX	49	42	33,5	14	10	24,5	M 6	10
BK38.0233.042060015INOX	49	42	33,5	14	10	24,5	M 6	15
BK38.0233.042060020INOX	49	42	33,5	14	10	24,5	M 6	20
BK38.0233.042060025INOX	49	42	33,5	14	10	24,5	M 6	25
BK38.0233.042060030INOX	49	42	33,5	14	10	24,5	M 6	30

Fortsetzung nächste Seite | Continued on the following page

BK38.0233.INOX

Zinkdruckguss-Klemmhebelschrauben glanzverchromt, verstellbar

Zinc Die-Cast Clamping Lever Screws chromium-plated, adjustable

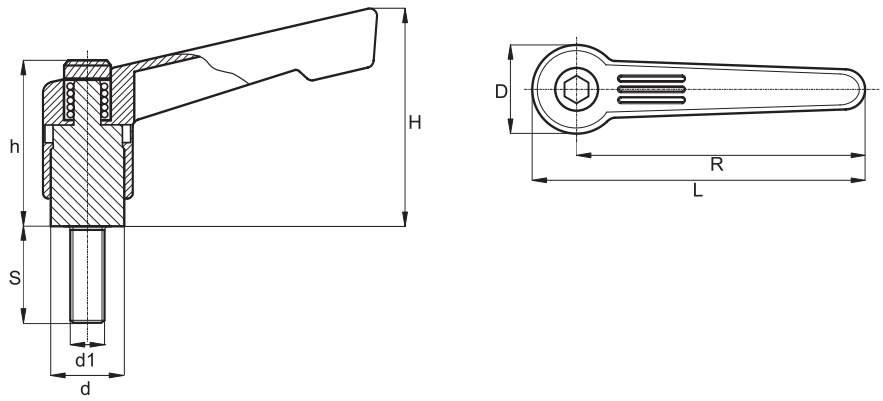

Art.-Nr. | Item No.	L	R	H	D	d	h	d1	S
BK38.0233.042060040INOX	49	42	33,5	14	10	24,5	M 6	40
BK38.0233.042060050INOX	49	42	33,5	14	10	24,5	M 6	50
BK38.0233.065060010INOX	74	65	45,5	18	13,5	31	M 6	10
BK38.0233.065060015INOX	74	65	45,5	18	13,5	31	M 6	15
BK38.0233.065060020INOX	74	65	45,5	18	13,5	31	M 6	20
BK38.0233.065060025INOX	74	65	45,5	18	13,5	31	M 6	25
BK38.0233.065060030INOX	74	65	45,5	18	13,5	31	M 6	30
BK38.0233.065060040INOX	74	65	45,5	18	13,5	31	M 6	40
BK38.0233.065060050INOX	74	65	45,5	18	13,5	31	M 6	50
BK38.0233.065080015INOX	74	65	45,5	18	13,5	31	M 8	15
BK38.0233.065080020INOX	74	65	45,5	18	13,5	31	M 8	20
BK38.0233.065080025INOX	74	65	45,5	18	13,5	31	M 8	25
BK38.0233.065080030INOX	74	65	45,5	18	13,5	31	M 8	30
BK38.0233.065080040INOX	74	65	45,5	18	13,5	31	M 8	40
BK38.0233.065080050INOX	74	65	45,5	18	13,5	31	M 8	50
BK38.0233.065100020INOX	74	65	45,5	18	13,5	31	M 10	20
BK38.0233.065100025INOX	74	65	45,5	18	13,5	31	M 10	25
BK38.0233.065100030INOX	74	65	45,5	18	13,5	31	M 10	30
BK38.0233.065100040INOX	74	65	45,5	18	13,5	31	M 10	40
BK38.0233.065100050INOX	74	65	45,5	18	13,5	31	M 10	50
BK38.0233.078080015INOX	89	78	54	22	16	36	M 8	15
BK38.0233.078080020INOX	89	78	54	22	16	36	M 8	20
BK38.0233.078080025INOX	89	78	54	22	16	36	M 8	25
BK38.0233.078080030INOX	89	78	54	22	16	36	M 8	30
BK38.0233.078080040INOX	89	78	54	22	16	36	M 8	40
BK38.0233.078080050INOX	89	78	54	22	16	36	M 8	50
BK38.0233.078100020INOX	89	78	54	22	16	36	M 10	20
BK38.0233.078100025INOX	89	78	54	22	16	36	M 10	25
BK38.0233.078100030INOX	89	78	54	22	16	36	M 10	30
BK38.0233.078100040INOX	89	78	54	22	16	36	M 10	40
BK38.0233.078100050INOX	89	78	54	22	16	36	M 10	50
BK38.0233.092100020INOX	105	92	64	25	19	43	M 10	20
BK38.0233.092100025INOX	105	92	64	25	19	43	M 10	25
BK38.0233.092100030INOX	105	92	64	25	19	43	M 10	30
BK38.0233.092100040INOX	105	92	64	25	19	43	M 10	40
BK38.0233.092100050INOX	105	92	64	25	19	43	M 10	50
BK38.0233.092120020INOX	105	92	64	25	19	43	M 12	20
BK38.0233.092120025INOX	105	92	64	25	19	43	M 12	25
BK38.0233.092120030INOX	105	92	64	25	19	43	M 12	30
BK38.0233.092120040INOX	105	92	64	25	19	43	M 12	40
BK38.0233.092120050INOX	105	92	64	25	19	43	M 12	50
BK38.0233.092120060INOX	105	92	64	25	19	43	M 12	60
BK38.0233.108120025INOX	123	108	75	30	23	50,5	M 12	25
BK38.0233.108120030INOX	123	108	75	30	23	50,5	M 12	30

Zinkdruckguss-Klemmhebelschrauben glanzverchromt, verstellbar

Zinc Die-Cast Clamping Lever Screws chromium-plated, adjustable

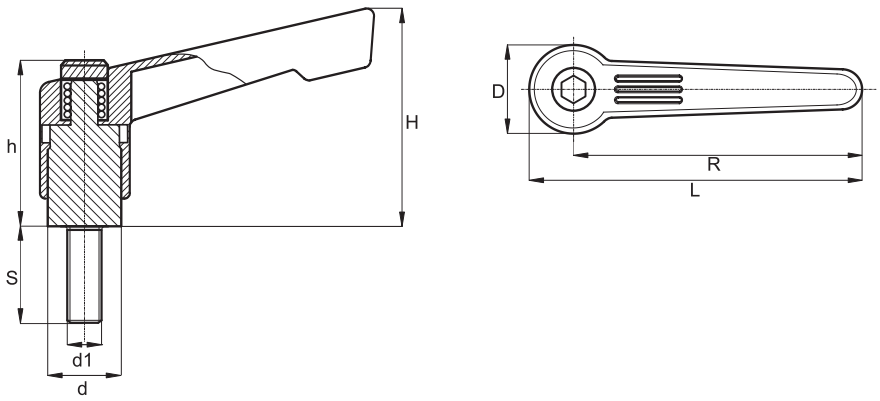

Art.-Nr. | Item No.	L	R	H	D	d	h	d1	S
BK38.0233.108120040INOX	123	108	75	30	23	50,5	M 12	40
BK38.0233.108120050INOX	123	108	75	30	23	50,5	M 12	50
BK38.0233.108120060INOX	123	108	75	30	23	50,5	M 12	60
BK38.0233.108160030INOX	123	108	75	30	23	50,5	M 16	30
BK38.0233.108160040INOX	123	108	75	30	23	50,5	M 16	40
BK38.0233.108160050INOX	123	108	75	30	23	50,5	M 16	50
BK38.0233.108160060INOX	123	108	75	30	23	50,5	M 16	60
BK38.0233.108160070INOX	123	108	75	30	23	50,5	M 16	70
BK38.0233.108160080INOX	123	108	75	30	23	50,5	M 16	80

BK38.0025.

Spannhebel, verstellbar

Adjustable Tension Levers

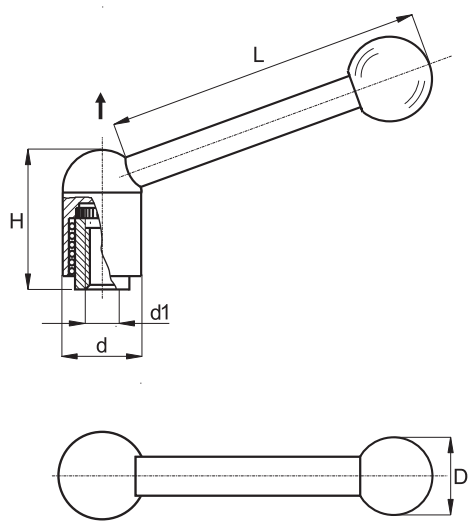

PlacoGrip® Spannhebel für hohe Beanspruchung.

Standardmaterial: Stahl
Farbe: brüniert
Kugelknopf aus Duroplast schwarz oder dunkelrot
Die Positionierung des Hebels lässt sich individuell einstellen.

PlacoGrip® Tension lever, heavy duty.

Standard material: steel
Color: gunmetal finish
Ball button from duroplast black or darkred
The position of the handle is individual adjustable.

Art.-Nr. | Item No.	L	d	H	D	d1
BK38.0025.09608	96	16	42	25	M 8
BK38.0025.11010	110	19	48,5	32	M 10

Spannhebel, verstellbar

Adjustable Tension Levers

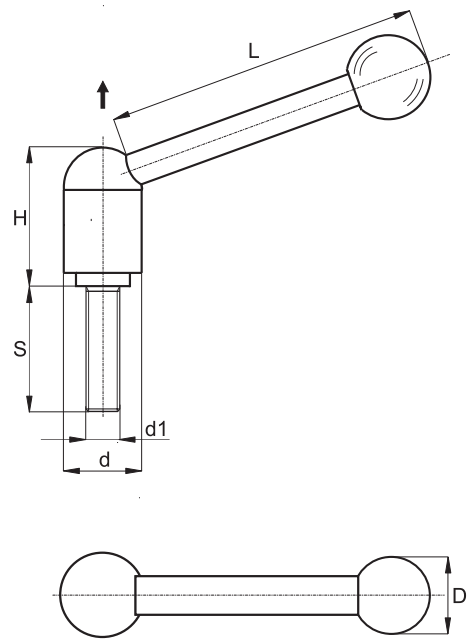

PlacoGrip® Spannhebel für hohe Beanspruchung.

Standardmaterial: Stahl
Farbe: brüniert
Gewinde: Stahl brüniert
Kugelknopf aus Duroplast schwarz oder dunkelrot
Die Positionierung des Hebels lässt sich individuell einstellen.

PlacoGrip® Tension lever, heavy duty.

Standard material: steel
Color: gunmetal finish
Thread: gunmetal finish
Ball button from duroplast black or darkred
The position of the handle is individual adjustable.

Art.-Nr. | Item No.	L	d	H	D	d1	S
BK38.0026.070080025	70	13,5	33,5	19	M 8	25
BK38.0026.070080030	70	13,5	33,5	19	M 8	30
BK38.0026.096100040	96	16	42	25	M 10	40
BK38.0026.110120050	110	19	48,5	32	M 12	50

BK38.0034. | BK38.0035.

Schnellspannhebel, Exzenterspanner

Quick Clamping Lever, Excentric Tension Lever

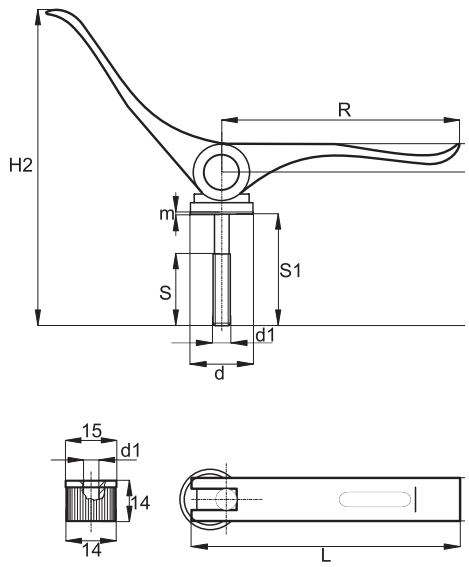

PlacoGrip® Qualitäts – Schnellspannhebel für höchste Ansprüche.

Standardmaterial Griff und Mutter:
Aluminium silber oder schwarz anodiert
Weitere RAL – oder Sonderfarben auf Anfrage
Gewindebolzen: Stahl verzinkt, brüniert
oder Nirosta 1.4305
BK38.0034. – mit Mutter
BK38.0035. – ohne Mutter

PlacoGrip® High quality quick clamping lever
for the most exacting demands.

Standard material grip lever and nut:
Aluminium silver or black anodized
Further RAL – or special colors upon request
Stud bolt: steel zinc plated, steel gunmetal finish
or stainless steel 1.4305
BK38.0034. – with nut
BK38.0035. – without nut

Art.-Nr. | Item No.	L	R	B	H	H1	H2	m	d	d1	S1**	S**
BK38.0034.06206*	71	62	13	58	66	104	1,8	18	M 6	43	22
BK38.0035.06206*	71	62	13	58	66	104	1,8	18	M 6	43	22

* mit Mutter / with nut
** weitere Längen auf Anfrage / special length upon request

Rastbolzen ohne Arretierung, Ausführung Stahl oder Edelstahl

Index Bolts without Stop, steel or stainless steel quality

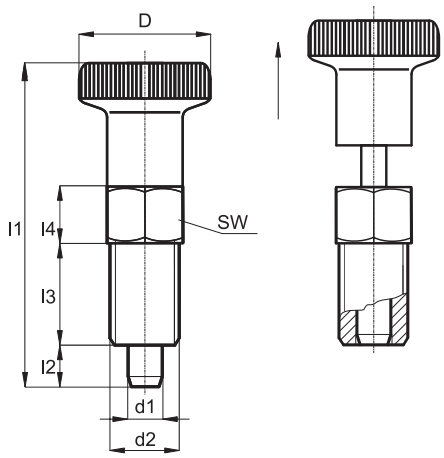

PlacoGrip® Qualitäts – Rastbolzen für höchste Ansprüche.

Raststift: Edelstahl chemisch vernickelt
Hülse:
BK29.0032. – Stahl verzinkt, blau chromatiert
BK29.0033.INOX – Nirosta 1.4305
Standardfarbe Knopf: Polyamid schwarz (Knopf nicht demontierbar)
Gewinde auch mit Gewindesicherung (z.B. Scotch Grip blau) lieferbar
Weitere RAL – oder Sonderfarben auf Anfrage
Feder auch in verstärkter Ausführung möglich

Kontermuttern DIN 439 für Rastbolzen siehe Seite 55

PlacoGrip® High quality index bolts for the most exacting demands.

Indexing bolt: stainless steel nickel plated
Sleeve:
BK29.0032. – steel zinc plated, blue chromate coating
BK29.0033.INOX – stainless steel 1.4305
Standard color knob: polyamide black (cannot be taken apart)
Screws thread also with thread lock
(such as Scotch Grip blue) available
Further RAL – or special colors upon request
Spring in stronger version also possible

Lock nuts DIN 439 for index bolts look at page 55

Art.-Nr. | Item No.	D	d1	d2	ca. l1	l2	l3	l4	SW	Federkraft / spring force Anfang F1 ca. N	Federkraft / spring force Ende F2 ca. N
BK29.0032.06000	12	4	M 6	31,0	4	12	4,5	6	3	12
BK29.0032.08000	16	5	M 8	40,0	5	16	6	8	5	22
BK29.0032.10000	18	6	M 10	49,0	6	20	7,5	10	5	22
BK29.0032.12000	21	8	M 12	59,0	8	24	9	12	6	22
BK29.0032.060075	12	4	M 6 x 0,75	31,0	4	12	4,5	6	3	12
BK29.0032.08010	16	5	M 8 x 1,0	40,0	5	16	6	8	5	22
BK29.0032.10010	18	6	M 10 x 1,0	49,0	6	20	7,5	10	5	22
BK29.0032.12015	21	8	M 12 x 1,5	59,0	8	24	9	12	6	22
BK29.0033.06000INOX	12	4	M 6	31,0	4	12	4,5	6	3	12
BK29.0033.08000INOX	16	5	M 8	40,0	5	16	6	8	5	22
BK29.0033.10000INOX	18	6	M 10	49,0	6	20	7,5	10	5	22
BK29.0033.12000INOX	21	8	M 12	59,0	8	24	9	12	6	22
BK29.0033.060075INOX	12	4	M 6 x 0,75	31,0	4	12	4,5	6	3	12
BK29.0033.08010INOX	16	5	M 8 x 1,0	40,0	5	16	6	8	5	22
BK29.0033.10010INOX	18	6	M 10 x 1,0	49,0	6	20	7,5	10	5	22
BK29.0033.12015INOX	21	8	M 12 x 1,5	59,0	8	24	9	12	6	22

BK29.0034. | BK29.0035.INOX

Rastbolzen mit Arretierung, Ausführung Stahl oder Edelstahl

Index Bolts with Stop, steel or stainless steel quality

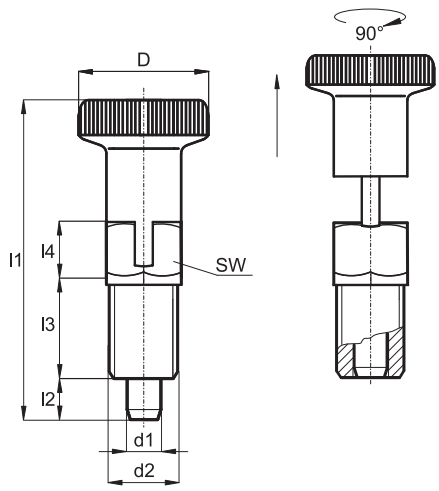

PlacoGrip® Qualitäts – Rastbolzen für höchste Ansprüche.

Raststift: Edelstahl chemisch vernickelt
Hülse:
BK29.0034. – Stahl verzinkt, blau chromatiert
BK29.0035.INOX – Nirosta 1.4305
Standardfarbe Knopf: Polyamid schwarz (Knopf nicht demontierbar)
Gewinde auch mit Gewindesicherung (z.B. Scotch Grip blau) lieferbar
Weitere RAL – oder Sonderfarben auf Anfrage
Feder auch in verstärkter Ausführung möglich

Kontermuttern DIN 439 für Rastbolzen siehe Seite 55

PlacoGrip® High quality index bolts for the most exacting demands.

Indexing bolt: stainless steel nickel plated
Sleeve:
BK29.0034. – steel zinc plated, blue chromate coating
BK29.0035.INOX – stainless steel 1.4305
Standard color knob: polyamide, black (cannot be taken apart)
Screws thread also with thread lock
(such as Scotch Grip blue) available
Further RAL – or special colors upon request
Spring in stronger version also possible

Lock nuts DIN 439 for index bolts look at page 55

Art.-Nr. | Item No.	D	d1	d2	ca. l1	l2	l3	l4	SW	Federkraft / spring force Anfang F1 ca. N	Federkraft / spring force Ende F2 ca. N
BK29.0034.06000	12	4	M 6	33,0	4	12	7	6	3	12
BK29.0034.08000	16	5	M 8	43,5	5	16	9,5	8	5	22
BK29.0034.10000	18	6	M 10	52,0	6	20	10,5	10	5	22
BK29.0034.12000	21	8	M 12	64,0	8	24	13,5	12	6	22
BK29.0034.060075	12	4	M 6 x 0,75	33,0	4	12	7	6	3	12
BK29.0034.08010	16	5	M 8 x 1,0	43,5	5	16	9,5	8	5	22
BK29.0034.10010	18	6	M 10 x 1,0	52,0	6	20	10,5	10	5	22
BK29.0034.12015	21	8	M 12 x 1,5	64,0	8	24	13,5	12	6	22
BK29.0035.06000INOX	12	4	M 6	33,0	4	12	7	6	3	12
BK29.0035.08000INOX	16	5	M 8	43,5	5	16	9,5	8	5	22
BK29.0035.10000INOX	18	6	M 10	52,0	6	20	10,5	10	5	22
BK29.0035.12000INOX	21	8	M 12	64,0	8	24	13,5	12	6	22
BK29.0035.060075INOX	12	4	M 6 x 0,75	33,0	4	12	7	6	3	12
BK29.0035.08010INOX	16	5	M 8 x 1,0	43,5	5	16	9,5	8	5	22
BK29.0035.10010INOX	18	6	M 10 x 1,0	52,0	6	20	10,5	10	5	22
BK29.0035.12015INOX	21	8	M 12 x 1,5	64,0	8	24	13,5	12	6	22

Rastbolzen ohne Arretierung, Feingewinde, ohne Sechskant, Ausführung Stahl oder Edelstahl

Index Bolts without Stop, fine-pitch thread, without hexagon, steel or stainless steel quality

NEW

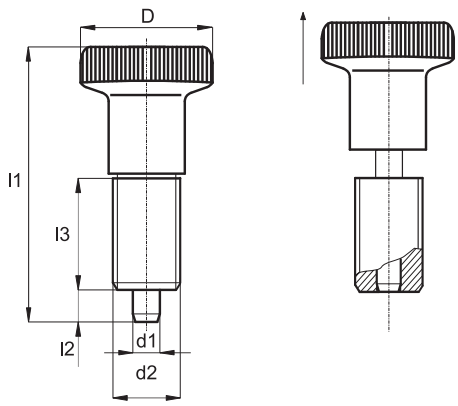

PlacoGrip® Qualitäts-Rastbolzen für höchste Ansprüche.

Raststift: Edelstahl gehärtet und chemisch vernickelt
Hülse ohne Sechskant:
BK29.0041. – Stahl brüniert
BK29.0042.INOX – Nirosta 1.4305
Als Einschraubhilfe kann ein Montagewerkzeug geliefert werden.

Standardfarbe Knopf: Polyamid schwarz (Knopf nicht demontierbar)
Gewinde auch mit Gewindesicherung (z.B. Scotch Grip blau) lieferbar.

Weitere RAL – oder Sonderfarben auf Anfrage.
Feder auch in verstärkter Ausführung möglich.

Kontermuttern DIN 439 für Rastbolzen siehe Seite 55

PlacoGrip® High quality index bolts for the most exacting demands.

Indexing bolt: stainless steel hardened nickel plated
Sleeve without hexagon:
BK29.0041. – steel gunmetal finish
BK29.0042.INOX – stainless steel 1.4305
A special screwdriver can be supplied for facilitating the installation of index bolts.
Standard color knob: polyamide, black (cannot be taken apart)
Screws thread also with thread lock (such as Scotch Grip blue) available.
Further RAL – or special colors upon request.
Spring in stronger version also possible.

Lock nuts DIN 439 for index bolts look at page 55

Art.-Nr. | Item No.	D	d1	d2	ca. l1	l2	l3	Federkraft / spring force Anfang F1 ca. N	Federkraft / spring force Ende F2 ca. N
BK29.0041.10010	21	5	M 10 x 1,0	45,0	6	22	6	15
BK29.0041.12015	25	6	M 12 x 1,5	54,5	6	26	8	21
BK29.0041.16015	31	8	M 16 x 1,5	69,0	8	34	9	26
BK29.0041.20015	31	10	M 20 x 1,5	80,0	10	43	17	40
BK29.0042.10010INOX	21	5	M 10 x 1,0	45,0	6	22	6	15
BK29.0042.12015INOX	25	6	M 12 x 1,5	54,5	6	26	8	21
BK29.0042.16015INOX	31	8	M 16 x 1,5	69,0	8	34	9	26
BK29.0042.20015INOX	31	10	M 20 x 1,5	80,0	10	43	17	40

Rastbolzen ohne Arretierung, Feingewinde, Ausführung Stahl oder Edelstahl

Index Bolts without Stop, fine-pitch thread, steel or stainless steel quality

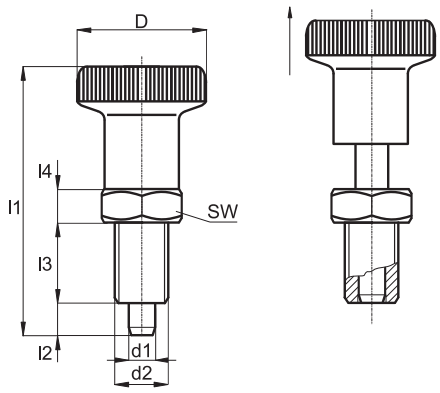

PlacoGrip® Qualitäts – Rastbolzen für höchste Ansprüche.

Raststift: Edelstahl chemisch vernickelt
Hülse:
BK29.0001. – Stahl brüniert
BK29.0002.INOX – Nirosta 1.4305
Standardfarbe Knopf: Polyamid schwarz (Knopf nicht demontierbar)
Gewinde auch mit Gewindesicherung (z.B. Scotch Grip blau) lieferbar

Weitere RAL – oder Sonderfarben auf Anfrage
Feder auch in verstärkter Ausführung möglich

Kontermuttern DIN 439 für Rastbolzen siehe Seite 55

PlacoGrip® High quality index bolts for the most exacting demands.

Indexing bolt: stainless steel nickel plated
Sleeve:
BK29.0001. – steel gunmetal finish
BK29.0002.INOX – stainless steel 1.4305
Standard color knob: polyamide, black (cannot be taken apart)
Screws thread also with thread lock
(such as Scotch Grip blue) available
Further RAL – or special colors upon request
Spring in stronger version also possible

Lock nuts DIN 439 for index bolts look at page 55

Art.-Nr. | Item No.	D	d1	d2	ca. l1	l2	l3	l4	SW	Federkraft / spring force Anfang F1 ca. N	Federkraft / spring force Ende F2 ca. N
BK29.0001.10010	21	5	M 10 x 1,0	45,0	6	17	5	12	6	15
BK29.0001.12015	25	6	M 12 x 1,5	54,5	6	20	6	14	8	21
BK29.0001.16015	31	8	M 16 x 1,5	69,0	8	26	8	19	9	26
BK29.0001.20015	31	10	M 20 x 1,5	80,0	10	33	10	22	17	40
BK29.0002.10010INOX	21	5	M 10 x 1,0	45,0	6	17	5	12	6	15
BK29.0002.12015INOX	25	6	M 12 x 1,5	54,5	6	20	6	14	8	21
BK29.0002.16015INOX	31	8	M 16 x 1,5	69,0	8	26	8	19	9	26
BK29.0002.20015INOX	31	10	M 20 x 1,5	80,0	10	33	10	22	17	40

Rastbolzen mit Arretierung, Feingewinde, Ausführung Stahl oder Edelstahl

Index Bolts with Stop, fine-pitch thread, steel or stainless steel quality

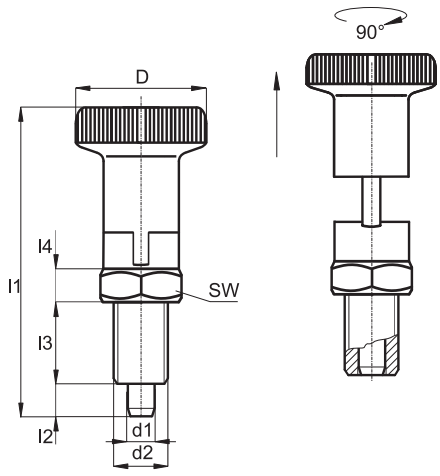

PlacoGrip® Qualitäts – Rastbolzen für höchste Ansprüche.

Raststift: Edelstahl chemisch vernickelt
Hülse:
BK29.0003. – Stahl brüniert
BK29.0004.INOX – Nirosta 1.4305
Standardfarbe Knopf: Polyamid schwarz (Knopf nicht demontierbar)
Gewinde auch mit Gewindesicherung (z.B. Scotch Grip blau) lieferbar

Weitere RAL – oder Sonderfarben auf Anfrage
Feder auch in verstärkter Ausführung möglich

Kontermuttern DIN 439 für Rastbolzen siehe Seite 55

PlacoGrip® High quality index bolts for the most exacting demands.

Indexing bolt: stainless steel nickel plated
Sleeve:
BK29.0003. – steel gunmetal finish
BK29.0004.INOX – stainless steel 1.4305
Standard color knob: polyamide, black (cannot be taken apart)
Screws thread also with thread lock (such as Scotch Grip blue) available
Further RAL – or special colors upon request
Spring in stronger version also possible

Lock nuts DIN 439 for index bolts look at page 55

Art.-Nr. | Item No.	D	d1	d2	ca. l1	l2	l3	l4	SW	Federkraft / spring force Anfang F1 ca. N	Federkraft / spring force Ende F2 ca. N
BK29.0003.10010	21	5	M 10 x 1,0	51,0	5	17	5	12	6	15
BK29.0003.12015	25	6	M 12 x 1,5	61,0	6	20	6	14	8	21
BK29.0003.16015	31	8	M 16 x 1,5	75,5	8	26	8	19	9	26
BK29.0003.20015	31	10	M 20 x 1,5	91,0	10	33	10	22	17	40
BK29.0004.10010INOX	21	5	M 10 x 1,0	51,0	5	17	5	12	6	15
BK29.0004.12015INOX	25	6	M 12 x 1,5	61,0	6	20	6	14	8	21
BK29.0004.16015INOX	31	8	M 16 x 1,5	75,5	8	26	8	19	9	26
BK29.0004.20015INOX	31	10	M 20 x 1,5	91,0	10	33	10	22	17	40

PlacoGrip®

Rastbolzen mit Stahlknopf ohne Arretierung, Feingewinde, Stahl verzinkt

Index Bolts with Steel Knob without Stop, fine-pitch thread, steel zinc plated

NEW

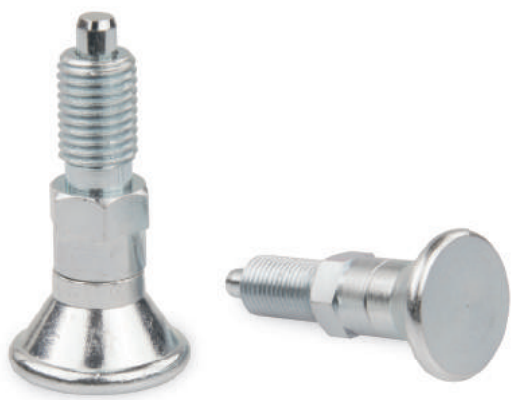

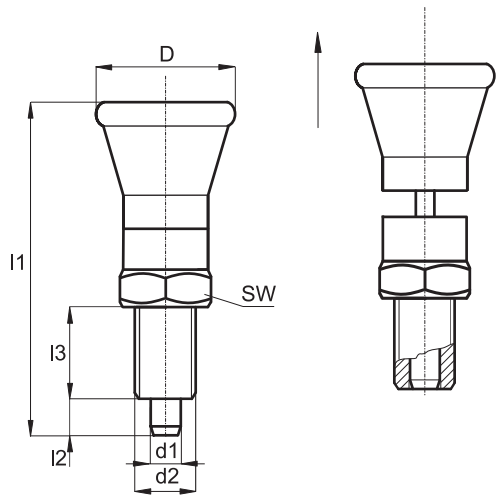

PlacoGrip® Rastbolzen mit Stahlknopf für höchste Ansprüche.

Raststift: Stahl verzinkt
Hülse: Stahl verzinkt
Knopf: Stahl verzinkt

Kontermuttern DIN 439 für Rastbolzen siehe Seite 55

PlacoGrip® Index bolts with steel knob for the most exacting demands.

Indexing bolt: steel zinc plated
Sleeve: steel zinc plated
Knob: steel zinc plated

Lock nuts DIN 439 for index bolts look at page 55

Art.-Nr. | Item No.	D	d1	d2	l1	l2	l3	SW
BK29.0043.100100	22,5	5	M 10 x 1,0	47,5	5	17	12
BK29.0043.120150	27,5	6	M 12 x 1,5	55	6	20	14

Rastbolzen mit Stahlknopf und Arretierung, Feingewinde, Stahl verzinkt

Index Bolts with Steel Knob and Stop, fine-pitch thread, steel zinc plated

NEW

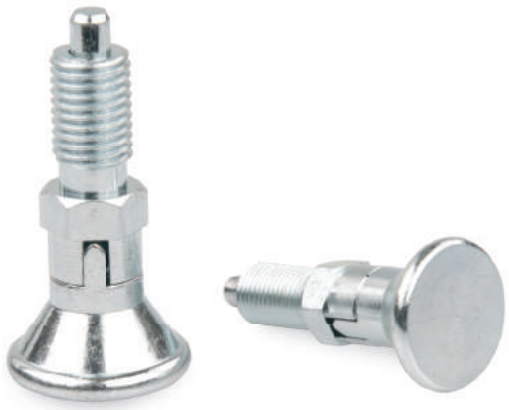

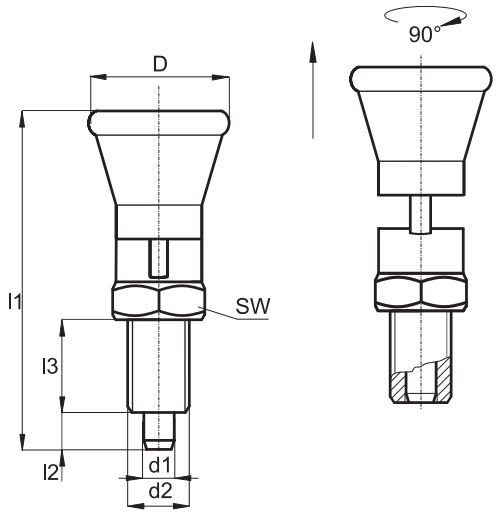

PlacoGrip® Rastbolzen mit Stahlknopf für höchste Ansprüche.

Raststift: Stahl verzinkt
Hülse: Stahl verzinkt
Knopf: Stahl verzinkt

Kontermuttern DIN 439 für Rastbolzen siehe Seite 55

PlacoGrip® Index bolts with steel knob for the most exacting demands.

Indexing bolt: steel zinc plated
Sleeve: steel zinc plated
Knob: steel zinc plated

Lock nuts DIN 439 for index bolts look at page 55

Art.-Nr. | Item No.	D	d1	d2	l1	l2	l3	SW
BK29.0044.100100	22,5	5	M 10 x 1,0	47,5	5	17	12
BK29.0044.120150	27,5	6	M 12 x 1,5	55	6	20	14

BK29.0039. | BK29.0040.INOX

Rastbolzen mit T-Griff ohne Arretierung, Feingewinde, Ausführung Stahl oder Edelstahl

Index Bolts with T-Handle without Stop, fine-pitch thread, steel or stainless steel quality

NEW

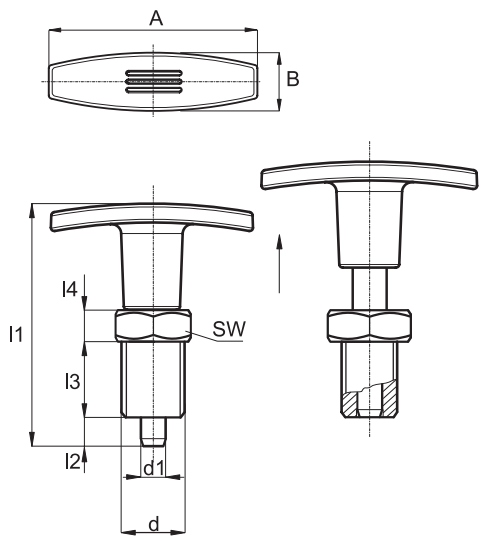

PlacoGrip® Qualitäts-Rastbolzen für höchste Ansprüche.

Raststift: Edelstahl gehärtet und chemisch vernickelt
Hülse:
BK29.0039. – Stahl brüniert
BK29.0040.INOX – Nirosta 1.4305
Standardfarbe T-Griff: Polyamid schwarz (T-Griff nicht demontierbar)
Gewinde auch mit Gewindesicherung (z.B. Scotch Grip blau) lieferbar.
Weitere RAL – oder Sonderfarben auf Anfrage.
Feder auch in verstärkter Ausführung möglich.

Kontermuttern DIN 439 für Rastbolzen siehe Seite 55

PlacoGrip® High quality index bolts for the most exacting demands.

Indexing bolt: stainless steel hardened nickel plated
Sleeve:
BK29.0039. – steel gunmetal finish
BK29.0040.INOX – stainless steel 1.4305
Standard color T-handle: polyamide, black (cannot be taken apart)
Screws thread also with thread lock (such as Scotch Grip blue) available.
Further RAL – or special colors upon request.
Spring in stronger version also possible.

Lock nuts DIN 439 for index bolts look at page 55

Art.-Nr. | Item No.	A	B	d	d1	ca. l1	l2	l3	l4	SW	Federkraft / spring force Anfang F1 ca. N	Federkraft / spring force Ende F2 ca. N
BK29.0039.12015	50	15	M 12 x 1,5	6	56	6	20	6	14	8	21
BK29.0039.16015	60	18	M 16 x 1,5	8	75	8	26	8	19	9	26
BK29.0039.20015	60	18	M 20 x 1,5	10	86	10	33	10	22	17	40
BK29.0040.12015INOX	50	15	M 12 x 1,5	6	56	6	20	6	14	8	21
BK29.0040.16015INOX	60	18	M 16 x 1,5	8	75	8	26	8	19	9	26
BK29.0040.20015INOX	60	18	M 20 x 1,5	10	86	10	33	10	22	17	40

Rastbolzen kompakt, kleine Bauhöhe, mit oder ohne Arretierung

Index Bolts compact, small installation height, with or without stop

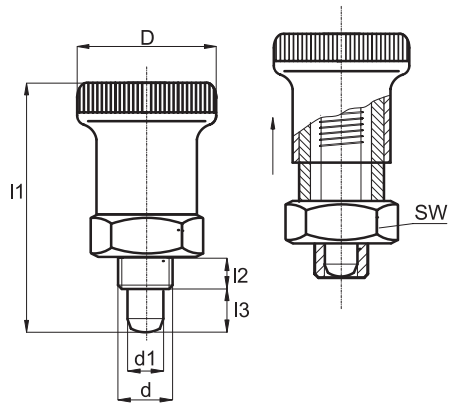

PlacoGrip® Qualitäts – Rastbolzen kompakt, geeignet für kleine Baumaße und zur Befestigung in dünnen Wandungen.

Raststift: Nirosta 1.4305
Hülse: Stahl brüniert oder Nirosta
Standardfarbe Knopf: Polyamid schwarz (Knopf nicht demontierbar)
Weitere RAL – oder Sonderfarben auf Anfrage
Hinweis: Speziell zum Einschrauben in dünnwandige Teile geeignet
BK29.0037. / BK29.0037.INOX – ohne Arretierung
BK29.0038. / BK29.0038.INOX – mit Arretierung
Bei Ausführung „mit Arretierung" wird der Knopf herausgezogen, um 30° gedreht und durch die Rastkerbe gesichert.

Kontermuttern DIN 439 für Rastbolzen siehe Seite 55

PlacoGrip® High quality – index bolts compact, proper to small construction dimensions and thin walls.

Indexing bolt: stainless steel 1.4305
Sleeve: steel gunmetal finish or stainless steel
Standard color knob: black polyamide (button not demountable)
Further RAL – or specila colors upon request
Please note: particularly suited for screwing in thin-walled items.
BK29.0037. / BK29.0037.INOX – without stop
BK29.0038. / BK29.0038.INOX – with stop
In the „with stop" version the button is taken out, turned 30° and secured by the notch.

Lock nuts DIN 439 for index bolts look at page 55

Art.-Nr. | Item No.	Art.-Nr. | Item No.	D	l1	l2	l3	d	d1	SW
BK29.0037.12015	BK29.0037.12015INOX*	25	45	10	6	M 12 x 1,5	6	17
BK29.0037.16015	BK29.0037.16015INOX*	31	56	12	8	M 16 x 1,5	8	19
BK29.0038.12015	BK29.0038.12015INOX**	25	45	10	6	M 12 x 1,5	6	17
BK29.0038.16015	BK29.0038.16015INOX**	31	56	12	8	M 16 x 1,5	8	19

* ohne Arretierung / without stop
** mit Arretierung / with stop

BK29.0027. | BK29.0028.

Mini-Rastbolzen mit oder ohne Arretierung

Mini-Index Bolts with or without Stop

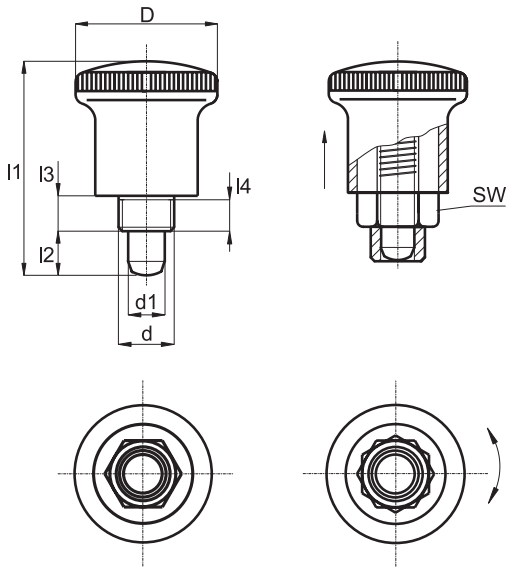

ohne Arretierung
without stop

mit Arretierung 6 Raststellungen
with stop 6 indexing positions

PlacoGrip® Qualitäts – Mini Rastbolzen geeignet für kleine Baumaße und zur Befestigung in dünnen Wandungen.

Raststift: Nirosta 1.4305
Hülse: Stahl verzinkt
Standardfarbe Knopf: Polyamid schwarz (Knopf nicht demontierbar)
Weitere RAL – oder Sonderfarben auf Anfrage
Hinweis: Speziell zum Einschrauben in dünnwandige Teile geeignet
BK29.0027. – ohne Arretierung
BK29.0028. – mit Arretierung
Bei Ausführung „mit Arretierung" wird der Knopf herausgezogen, um 30° gedreht und durch die Rastkerbe gesichert.

PlacoGrip® High quality index bolts proper to small construction dimensions and thin walls.

Bolt: stainless steel 1.4305
Sleeve: steel zinc plated
Standard color knob: black polyamide (button not demountable)
Further RAL – or special colors upon request
Please note: particularly suited for screwing in thin-walled items.
BK29.0027. – without stop
BK29.0028. – with stop
In the „with stop" version the button is taken out, turned 30° and secured by the notch.

Art.-Nr. | Item No.	D	d	d1	l1	l2 min.	l3	l4 min.	SW
BK29.0027.02104*	21	M 8 x 0,75	4	26,5	5	5	3,5	10
BK29.0027.02105*	21	M 8 x 0,75	5	26,5	5	5	3,5	10
BK29.0027.02506*	25	M 10 x 1	6	34,0	7	7	4,5	12
BK29.0027.02507*	25	M 10 x 1	7	34,0	7	7	4,5	12
BK29.0028.02104**	21	M 8 x 0,75	4	26,5	5	5	3,5	10
BK29.0028.02105**	21	M 8 x 0,75	5	26,5	5	5	3,5	10
BK29.0028.02506**	25	M 10 x 1	6	34,0	7	7	4,5	12
BK29.0028.02507**	25	M 10 x 1	7	34,0	7	7	4,5	12

* ohne Arretierung / without stop
** mit Arretierung / with stop

Rastbolzen mit Anschraubplatte, mit oder ohne Arretierung

Index Bolts with Fixing Plate, with or without Stop

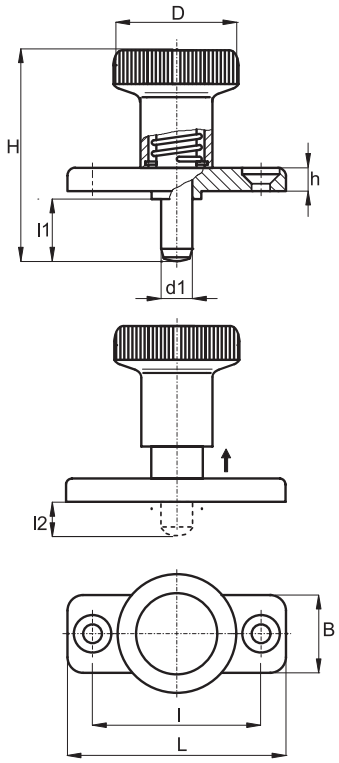

PlacoGrip® Rastbolzen mit Anschraubplatte zur Befestigung mit 2 Senkkopfschrauben.

Standardmaterial Knopf: Polyamid verstärkt
Standardfarbe Knopf: schwarz (Knopf nicht demontierbar)
Weitere RAL – oder Sonderfarben auf Anfrage
Anschraubplatte: Stahl verzinkt
Raststift: Stahl brüniert
BK38.0032. – ohne Arretierung
BK38.0033. – mit Arretierung
Bei Ausführung „mit Arretierung" wird der Knopf herausgezogen, um 30° gedreht und durch die Rastkerbe gesichert.

PlacoGrip® Index bolts with fixing plate setting pit to fasten with 2 countersunk head screws.

Standard material knob: reinforced polyamide
Standard color knob: black (button not demountable)
Further RAL – or special colors upon request
Fixing plate: steel zinc plated
Indexing bolt: steel gunmetal finish
BK38.0032. – without stop
BK38.0033. – with stop
In the „with stop" version the button is taken out, turned 30° and secured by the notch.

Art.-Nr. | Item No.	D	H	L	l	B	h	l1	l2	d1
BK38.0032.0250606*	25	37	40	30	18	4,5	6	0	6
BK38.0032.0250614*	25	45	40	30	18	4,5	14	8	6
BK38.0032.0310808*	31	44	46	34	20	5,5	8	0	8
BK38.0032.0310818*	31	54	46	34	20	5,5	18	10	8
BK38.0033.0250606**	25	37	40	30	18	4,5	6	0	6
BK38.0033.0250614**	25	45	40	30	18	4,5	14	8	6
BK38.0033.0310808**	31	44	46	34	20	5,5	8	0	8
BK38.0033.0310818**	31	54	46	34	20	5,5	18	10	8

* ohne Arretierung / without stop
** mit Arretierung / with stop

BK38.0027. | BK38.0028.INOX

Rastbolzen mit Hebel

Index Bolts with Lever

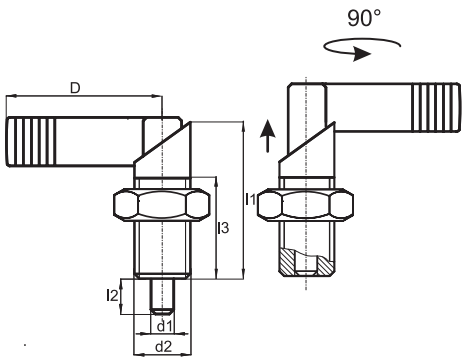

PlacoGrip® Rastbolzen mit Hebel und Arretierung werden immer da eingesetzt, wo der Raststift vorübergehend nicht herausstehen darf.
Der Riegel wird um 180° gedreht, um den Raststift in die eingezogene Stellung zu positionieren.

Standardmaterial Hülse und Raststift:
BK38.0027. – Stahl brüniert
BK38.0028.INOX – Nirosta 1.4305

Griffhebel mit schwarzer Kunststoffkappe überzogen.

Kontermuttern DIN 439 für Rastbolzen siehe Seite 55

PlacoGrip® Index bolts with lever and stop are always used when the indexing pin may not temporarily protrude.
The bar is turned through 180° to locate the indexing pin in the retracted position.

Standard material sleeve and bolt:
BK38.0027. – steel gunmetal finish
BK38.0028.INOX – stainless steel 1.4305

Lever with assembled black plastic cap.

Lock nuts DIN 439 for index bolts look at page 55

Art.-Nr. | Item No.	Art.-Nr. | Item No.	D	l1	l2	l3	d1	d2
BK38.0027.1606	BK38.0028.1606INOX	42	46	10	30	6	M 16 x 1,5
BK38.0027.1608	BK38.0028.1608INOX	42	46	10	30	8	M 16 x 1,5
BK38.0027.1610	BK38.0028.1610INOX	42	46	10	30	10	M 16 x 1,5
BK38.0027.2008	BK38.0028.2008INOX	52	57	12	36	8	M 20 x 1,5
BK38.0027.2010	BK38.0028.2010INOX	52	57	12	36	10	M 20 x 1,5
BK38.0027.2012	BK38.0028.2012INOX	52	57	12	36	12	M 20 x 1,5

Rast- und Klemmgriffe

Indexing and Clamping Handles

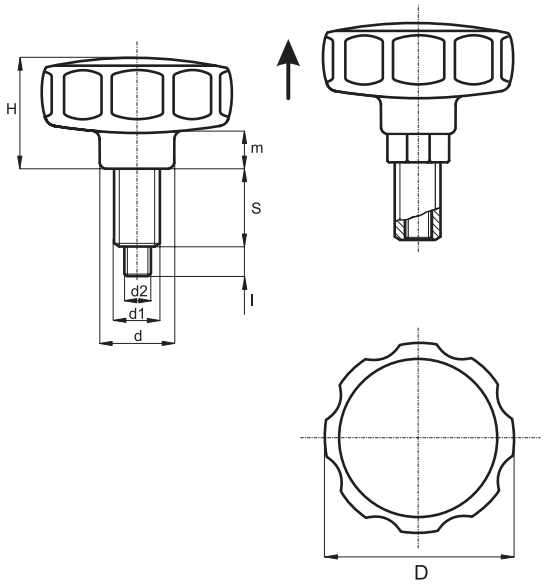

Deckel auch bedruckt möglich
Printed caps are also available

PlacoGrip® Rast- und Klemmgriffe ermöglichen Verstellelemente schnell und präzise zu positionieren, zu sichern und gleichzeitig zu klemmen. Diese Griffelemente sind besonders für Teleskopverstellungen und ähnliche Anwendungen geeignet.
Arretieren und Klemmen

Standardmaterial: Polyamid
Gewinde: Stahl verzinkt
Sondergewindeeinsätze auf Anfrage
Standardfarbe: schwarz
Weitere RAL – oder Sonderfarben auf Anfrage

Kontermuttern DIN 439 siehe Seite 55

PlacoGrip® Indexing and clamping handles enable adjustment elements to be rapidly and precisely positioned, secured and clamped at the same time.
These handles are especially suitable for telescopic adjustments and similar applications.
Locking and clamping

Standard material: polyamide
Thread: steel zinc plated
Special thread inserts upon request
Standard color: black
Further RAL – or special colors upon request

Lock nuts DIN 439 look at page 55

Art.-Nr. | Item No.	D	H	m	l	d	d1	d2	S
BK36.0017.025080010	25	20	8	5	12	M 8 x 1	4	10
BK36.0017.025100013	25	20	8	5	12	M 10 x 1	5	13
BK36.0017.025120017	25	20	8	6	12	M 12 x 1,5	6	17
BK36.0017.035100015	35	26	11	5	17	M 10 x 1	5	15
BK36.0017.035120020	35	26	11	6	17	M 12 x 1,5	6	20
BK36.0017.055100015	55	32	12	5	25	M 10 x 1	5	15
BK36.0017.055120020	55	32	12	6	25	M 12 x 1,5	6	20
BK36.0017.055160027	55	32	12	9	25	M 16 x 1,5	8	27

Rastbolzen mit Zugring

Index Bolts with Lift Ring

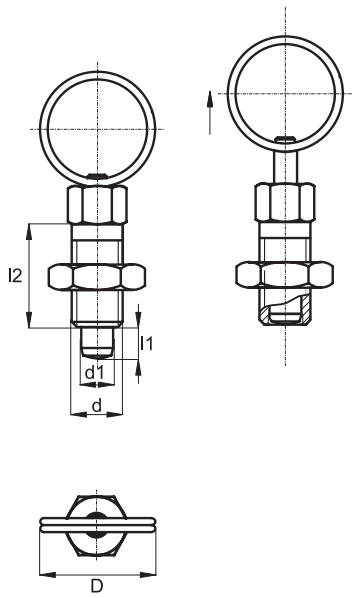

PlacoGrip® Rastbolzen mit Zugring sind eine preiswerte Alternative.

Raststift: Nirosta 1.4305
Hülse: Stahl verzinkt
Zugring: Nirosta 1.4305

Kontermuttern DIN 439 für Rastbolzen siehe Seite 55

PlacoGrip® Index bolts with lift ring are a competitively priced alternative.

Indexing bolt: stainless steel 1.4305
Sleeve: steel zinc plated
Lift ring: stainless steel 1.4305

Lock nuts DIN 439 for index bolts look at page 55

Art.-Nr. | Item No.	D	l1	l2	d1	d
BK38.0029.0604	14	4	12	4	M 6
BK38.0029.0805	18	5	16	5	M 8
BK38.0029.1006	24	6	20	6	M 10
BK38.0029.1208	30	8	24	8	M 12

Zugschnäpper ohne Arretierung aus Stahl mit schwarzem Kunststoffknopf

Spring-Loaded Catch without Stop made from steel with black thermoplastic knob

NEW

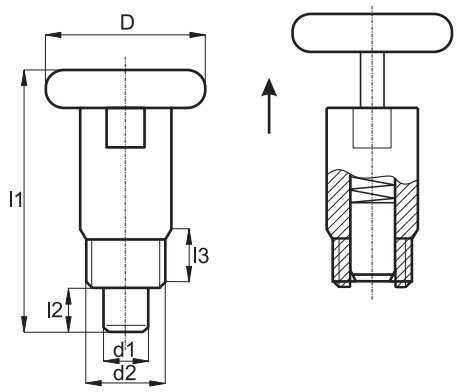

PlacoGrip® Zugschnäpper haben den gleichen Anwendungsbereich wie Rastbolzen, jedoch sind sie eine preiswerte Alternative.

Raststift: Stahl verzinkt
Hülse: Stahl verzinkt
Knopf: Kunststoff, schwarz

PlacoGrip® Spring-loaded catches are used for the same applications as index bolts, but they are a competitively priced alternative.

Indexing bolt: steel zinc plated
Sleeve: steel zinc plated
Knob: thermoplastic, black

Art.-Nr. | Item No.	D	d1	d2	l1	l2	l3	SW
BK36.0033.100100	18	6	M 10 x 1,0	31	7,5	4	10
BK36.0033.120175	24	7	M 12 x 1,75	40	7,5	8,5	-

Zugschnäpper mit Arretierung aus Stahl mit schwarzem Kunststoffknopf

Spring-Loaded Catch with Stop made from steel with black thermoplastic knob

NEW

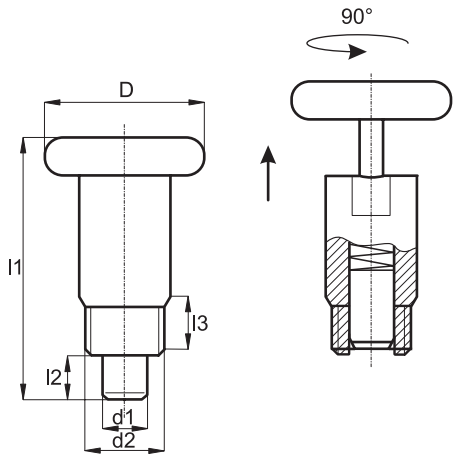

PlacoGrip® Zugschnäpper haben den gleichen Anwendungsbereich wie Rastbolzen, jedoch sind sie eine preiswerte Alternative.

Raststift: Stahl verzinkt
Hülse: Stahl verzinkt
Knopf: Kunststoff, schwarz

PlacoGrip® Spring-loaded catches are used for the same applications as index bolts, but they are a competitively priced alternative.

Indexing bolt: steel zinc plated
Sleeve: steel zinc plated
Knob: thermoplastic, black

Art.-Nr. | Item No.	D	d1	d2	l1	l2	l3	SW
BK36.0032.100100	18	6	M 10 x 1,0	31	7,5	4	10
BK36.0032.120175	24	7	M 12 x 1,75	40	7,5	8,5	-

Zugschnäpper ohne Arretierung, Ausführung Stahl oder Edelstahl

Spring-Loaded Catch without Stop, steel or stainless steel quality

M12 = Rund Design / round design

M10 = Sechskant Design / hexagon design

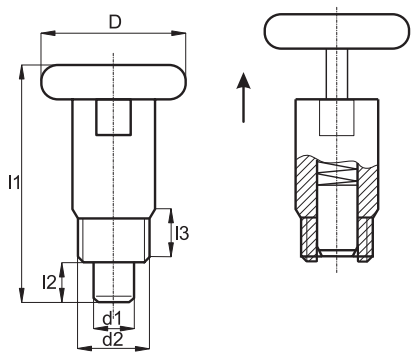

PlacoGrip® Zugschnäpper haben den gleichen Anwendungsbereich wie Rastbolzen, jedoch sind sie eine preiswerte Alternative.

Raststift:
BK36.0028. – Stahl verzinkt
BK36.0029.INOX – Nirosta 1.4305
Hülse:
BK36.0028. – Stahl verzinkt
BK36.0029.INOX – Nirosta 1.4305
Knopf: Zinkdruckguss verchromt

PlacoGrip® Spring-loaded catches are used for the same applications as index bolts, but they are a competitively priced alternative.

Indexing bolt:
BK36.0028. – steel zinc plated
BK36.0029.INOX – stainless steel 1.4305
Sleeve:
BK36.0028. – steel zinc plated
BK36.0029.INOX – stainless steel 1.4305
Knob: zinc die-cast chromed

Art.-Nr. | Item No.	D	l1	l2	l3	d1	d2	SW
BK36.0028.100100*	18	31	7	4	6	M 10 x 1,0	10
BK36.0028.120100**	24	40	7	8	7	M 12 x 1,0	–
BK36.0028.120175**	24	40	7	8	7	M 12 x 1,75	–
BK36.0029.100100INOX*	18	31	7	4	6	M 10 x 1,0	10
BK36.0029.120100INOX**	24	40	7	8	7	M 12 x 1,0	–
BK36.0029.120175INOX**	24	40	7	8	7	M 12 x 1,75	–

* Sechskant Design / hexagon design
** Rund Design / round design

Zugschnäpper mit Arretierung, Ausführung Stahl oder Edelstahl

Spring-Loaded Catch with Stop, steel or stainless steel quality

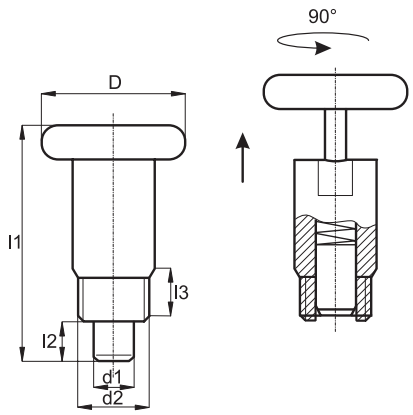

PlacoGrip® Zugschnäpper haben den gleichen Anwendungsbereich wie Rastbolzen, jedoch sind sie eine preiswerte Alternative.

Raststift:
BK36.0030. – Stahl verzinkt
BK36.0031.INOX – Nirosta 1.4305
Hülse:
BK36.0030. – Stahl verzinkt
BK36.0031.INOX – Nirosta 1.4305
Knopf: Zinkdruckguss verchromt

PlacoGrip® Spring-loaded catches are used for the same applications as index bolts, but they are a competitively priced alternative.

Indexing bolt:
BK36.0030. – steel zinc plated
BK36.0031.INOX – stainless steel 1.4305
Sleeve:
BK36.0030. – steel zinc plated
BK36.0031.INOX – stainless steel 1.4305
Knob: zinc die-cast chromed

Art.-Nr. | Item No.	D	l1	l2	l3	d1	d2	SW
BK36.0030.100100*	18	31	7	4	6	M 10 x 1,0	10
BK36.0030.120100**	24	40	7	8	7	M 12 x 1,0	–
BK36.0030.120175**	24	40	7	8	7	M 12 x 1,75	–
BK36.0031.100100INOX*	18	31	7	4	6	M 10 x 1,0	10
BK36.0031.120100INOX**	24	40	7	8	7	M 12 x 1,0	–
BK36.0031.120175INOX**	24	40	7	8	7	M 12 x 1,75	–

* Sechskant Design / hexagon design
** Rund Design / round design

Kontermuttern DIN 439 für Rastbolzen und Klemmgriffe

Lock Nuts DIN 439 for Index Bolts and Blocking Handles

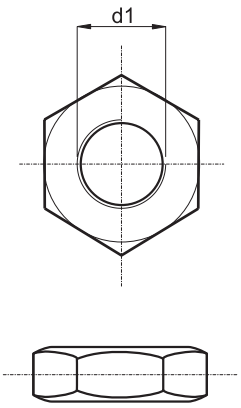

Standardmaterial:
BK29.0021. – Stahl blau verzinkt oder Stahl schwarz verzinkt
BK29.0022.INOX – Nirosta 1.4305

Rastbolzen, Rast-Klemmgriffe und Zugschnäpper
siehe Seiten 37-54

Standard material:
BK29.0021. – steel blue zinc plated or steel black zinc plated
BK29.0022.INOX – stainless steel 1.4305

Index bolts, blocking handles and spring-loaded catches
look at pages 37-54

Art.-Nr. | Item No.	d1
BK29.0021.439060075*	M 6 x 0,75
BK29.0021.43908010*	M 8 x 1,0
BK29.0021.4391010*	M 10 x 1,0
BK29.0021.4391215*	M 12 x 1,5
BK29.0021.4391615*	M 16 x 1,5
BK29.0021.4392015*	M 20 x 1,5
BK29.0022.439060075*	M 6 x 0,75
BK29.0022.43908010*	M 8 x 1,0
BK29.0022.4391010*	M 10 x 1,0
BK29.0022.4391215*	M 12 x 1,5
BK29.0022.4391615*	M 16 x 1,5
BK29.0022.4392015*	M 20 x 1,5
BK29.0021.43906	M 6
BK29.0021.43908	M 8
BK29.0021.43910	M 10
BK29.0021.43912	M 12
BK29.0022.43906INOX	M 6
BK29.0022.43908INOX	M 8
BK29.0022.43910INOX	M 10
BK29.0022.43912INOX	M 12
* Feingewinde / fine-pitch thread	

Federnde Druckstücke mit Kugel, Antrieb Schlitz oder Innensechskant

Ball and Spring Index Plungers with Ball, slot or hexagon socket gear

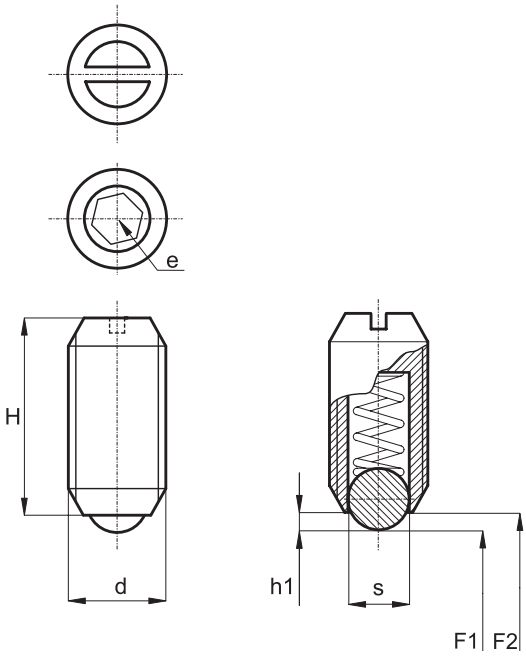

Standardmaterial:
Version mit Antrieb Schlitz
BK38.0030. – Hülse aus Stahl brüniert mit gehärteter Stahlkugel
BK38.0031.INOX – Hülse und Kugel aus Nirosta 1.4305, Kugel gehärtet

Version mit Antrieb Innensechskant
BK38.0307. – Hülse aus Stahl brüniert mit gehärteter Stahlkugel

BK38.0308.INOX – Hülse und Kugel aus Nirosta 1.4305, Kugel gehärtet

Standard material:
Version with slot gear
BK38.0030. – sleeve steel gunmetal finish with hardened steel ball
BK38.0031.INOX – sleeve and ball stainless steel 1.4305, ball hardened

Version with hexagon socket gear
BK38.0307. – sleeve steel gunmetal finish with hardened steel ball
BK38.0308.INOX – sleeve and ball stainless steel 1.4305, ball hardened

Art.-Nr. | Item No.	Art.-Nr. | Item No.	Art.-Nr. | Item No.	Art.-Nr. | Item No.	d	H	h1	s	e	F1 (N)	F2 (N)
BK38.0030.03	BK38.0031.03INOX	BK38.0307.03	BK38.0308.03INOX	M 4	10	0,8	2,5	2	2	3
BK38.0030.04	BK38.0031.04INOX	BK38.0307.04	BK38.0308.04INOX	M 5	14	0,9	3	2,5	6	12
BK38.0030.05	BK38.0031.05INOX	BK38.0307.05	BK38.0308.05INOX	M 6	15	1	3,5	3	7	13
BK38.0030.06	BK38.0031.06INOX	BK38.0307.06	BK38.0308.06INOX	M 8	18	1,5	5	4	9	16
BK38.0030.08	BK38.0031.08INOX	BK38.0307.08	BK38.0308.08INOX	M 10	23	2	6	5	20	35
BK38.0030.10	BK38.0031.10INOX	BK38.0307.10	BK38.0308.10INOX	M 12	26	2,5	8	6	25	45
BK38.0030.12	BK38.0031.12INOX	BK38.0307.12	BK38.0308.12INOX	M 16	33	3,5	10	8	35	60
BK38.0030.16	BK38.0031.16INOX	BK38.0307.16	BK38.0308.16INOX	M 20	43	4,5	12	10	65	110
BK38.0030.20	BK38.0031.20INOX	BK38.0307.20	BK38.0308.20INOX	M 24	48	5,5	15	12	90	140

Federnde Druckstücke mit Kugel (verstärkte Federkraft), Antrieb Schlitz oder Innensechskant

Ball and Spring Index Plungers with Ball (reinforced spring load), slot or hexagon socket gear

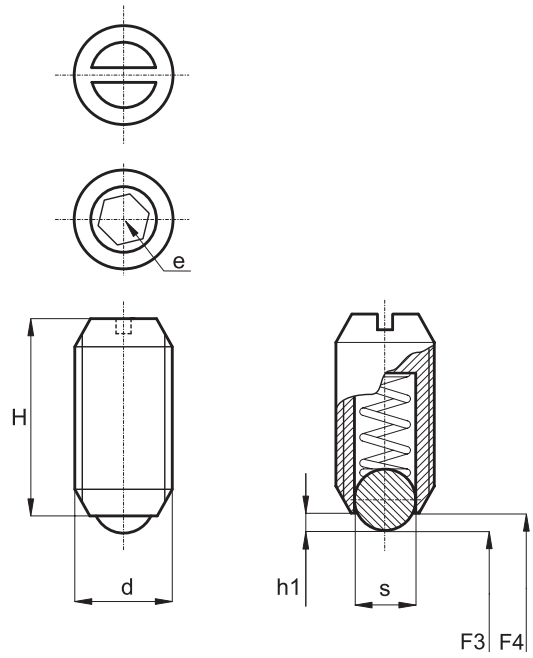

Standardmaterial:
Version mit Antrieb Schlitz
BK40.0002. – Hülse aus Stahl brüniert mit gehärteter Stahlkugel
BK40.0002.INOX – Hülse und Kugel aus Nirosta 1.4305, Kugel gehärtet

Version mit Antrieb Innensechskant
BK40.0004. – Hülse aus Stahl brüniert mit gehärteter Stahlkugel
BK40.0004.INOX – Hülse und Kugel aus Nirosta 1.4305, Kugel gehärtet

Standard material:
Version with slot gear
BK40.0002. – sleeve steel gunmetal finish with hardened steel ball
BK40.0002.INOX – sleeve and ball stainless steel 1.4305, ball hardened

Version with hexagon socket gear
BK40.0004. – sleeve steel gunmetal finish with hardened steel ball
BK40.0104.INOX – sleeve and ball stainless steel 1.4305, ball hardened

Art.-Nr. | Item No.	Art.-Nr. | Item No.	Art.-Nr. | Item No.	Art.-Nr. | Item No.	d	H	h1	s	e	F3 (N)	F4 (N)
BK40.0002.004	BK40.0002.004INOX	BK40.0004.004	BK40.0004.004INOX	M 4	10	0,8	2,5	2	10	20
BK40.0002.005	BK40.0002.005INOX	BK40.0004.005	BK40.0005.004INOX	M 5	14	0,9	3	2,5	13	30
BK40.0002.006	BK40.0002.006INOX	BK40.0004.006	BK40.0004.006INOX	M 6	15	1	3,5	3	24	40
BK40.0002.008	BK40.0004.008INOX	BK40.0004.008	BK40.0004.008INOX	M 8	18	1,5	5	4	40	60
BK40.0002.010	BK40.0002.010INOX	BK40.0004.010	BK40.0004.010INOX	M 10	23	2	6	5	60	90
BK40.0002.012	BK40.0002.012INOX	BK40.0004.012	BK40.0004.012INOX	M 12	26	2,5	8	6	75	115
BK40.0002.016	BK40.0002.016INOX	BK40.0004.016	BK40.0004.016INOX	M 16	33	3,5	10	8	115	190
BK40.0002.020	BK40.0002.020INOX	BK40.0004.020	BK40.0004.020INOX	M 20	43	4,5	12	10	115	210
BK40.0002.024	BK40.0002.024INOX	BK40.0004.024	BK40.0004.024INOX	M 24	48	5,5	15	12	125	240

Federnde Druckstücke mit Bolzen, Antrieb Schlitz oder Innensechskant

Ball and Spring Index Plungers with Pin, slot or hexagon socket gear

BK40.0005.
BK40.0007

BK40.0005.INOX

BK40.0007.INOX

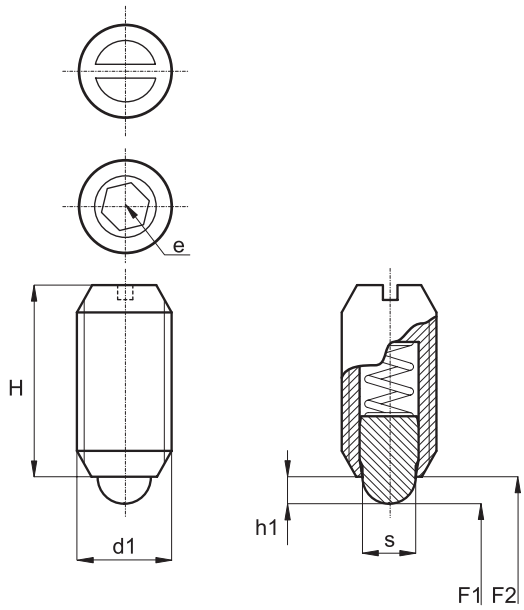

Standardmaterial:
Version mit Antrieb Schlitz
BK40.0005. – Hülse aus Stahl brüniert mit gehärtetem Stahlbolzen
BK40.005.INOX – Hülse und Bolzen aus Nirosta 1.4305,
Bolzen gehärtet

Version mit Antrieb Innensechskant
BK40.0007. – Hülse aus Stahl brüniert mit gehärtetem Stahlbolzen
BK40.0007.INOX – Hülse und Bolzen aus Nirosta 1.4305,
Bolzen gehärtet

Standard material:
Version with slot gear
BK40.0005. – sleeve steel gunmetal finish with hardened steel pin
BK40.0005.INOX – sleeve and pin stainless steel 1.4305,
pin hardened

Version with hexagon socket gear
BK40.0007. – sleeve steel gunmetal finish with hardened steel pin
BK40.0007.INOX – sleeve and pin stainless steel 1.4305,
pin hardened

Art.-Nr. | Item No.	Art.-Nr. | Item No.	Art.-Nr. | Item No.	Art.-Nr. | Item No.	d	H	h1	s	e	F1 (N)	F2 (N)
BK40.0005.004	BK40.0005.004INOX	BK40.0007.004	BK40.0007.004INOX	M 4	10	1,5	1,8	2	6	16
BK40.0005.005	BK40.0005.005INOX	BK40.0007.005	BK40.0007.005INOX	M 5	14	2	2,4	2,5	6	17
BK40.0005.006	BK40.0005.006INOX	BK40.0007.006	BK40.0007.006INOX	M 6	15	2	2,7	3	7	18
BK40.0005.008	BK40.0005.008INOX	BK40.0007.008	BK40.0007.008INOX	M 8	18	2	4	4	20	35
BK40.0005.010	BK40.0005.010INOX	BK40.0007.010	BK40.0007.010INOX	M 10	23	2,5	4,5	5	20	45
BK40.0005.012	BK40.0005.012INOX	BK40.0007.012	BK40.0007.012INOX	M 12	26	3,5	6	6	25	60
BK40.0005.016	BK40.0005.016INOX	BK40.0007.016	BK40.0007.016INOX	M 16	33	4,5	8,5	8	50	95
BK40.0005.020	BK40.0005.020INOX	BK40.0007.020	BK40.0007.020INOX	M 20	43	6,5	10	10	80	140
BK40.0005.024	BK40.0005.024INOX	BK40.0007.024	BK40.0007.024INOX	M 24	48	8	13	12	80	160

Federnde Druckstücke mit Bolzen (verstärkte Federkraft), Antrieb Schlitz oder Innensechskant

Ball and Spring Index Plungers with Pin (reinforced spring load), slot or hexagon socket gear

BK40.0006.
BK40.0008.

BK40.0006.INOX

BK40.0008.INOX

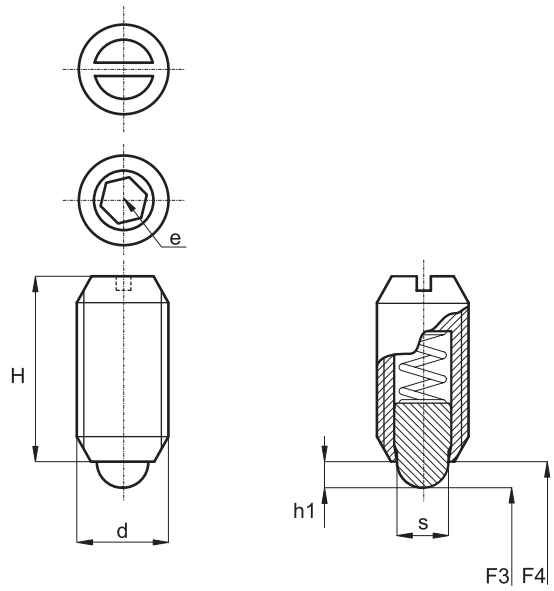

Standardmaterial:
Version mit Antrieb Schlitz
BK40.0006. – Hülse aus Stahl brüniert mit gehärtetem Stahlbolzen
BK40.0006.INOX – Hülse und Bolzen aus Nirosta 1.4305, Bolzen gehärtet

Version mit Antrieb Innensechskant
BK40.0008. – Hülse aus Stahl brüniert mit gehärtetem Stahlbolzen
BK40.0008.INOX – Hülse und Bolzen aus Nirosta 1.4305, Bolzen gehärtet

Standard material:
Version with slot gear
BK40.0006. – sleeve steel gunmetal finish with hardened steel pin
BK40.0006.INOX – sleeve and pin stainless steel 1.4305, pin hardened

Version with hexagon socket gear
BK40.0008. – sleeve steel gunmetal finish with hardened steel pin
BK40.0008.INOX – sleeve and pin stainless steel 1.4305, pin hardened

Art.-Nr. | Item No.	Art.-Nr. | Item No.	Art.-Nr. | Item No.	Art.-Nr. | Item No.	d	H	h1	s	e	F3 (N)	F4 (N)
BK40.0006.006	BK40.0006.006INOX	BK40.0008.006	BK40.0008.006INOX	M 6	14	2	2,7	3	10	35
BK40.0006.008	BK40.0006.008INOX	BK40.0008.008	BK40.0008.008INOX	M 8	16	2	4	4	40	70
BK40.0006.010	BK40.0006.010INOX	BK40.0008.010	BK40.0008.010INOX	M 10	19	2,5	4,5	5	40	80
BK40.0006.012	BK40.0006.012INOX	BK40.0008.012	BK40.0008.012INOX	M 12	22	3,5	6	6	60	115
BK40.0006.016	BK40.0006.016INOX	BK40.0008.016	BK40.0008.016INOX	M 16	24	4,5	8,5	8	60	150
BK40.0006.020	BK40.0006.020INOX	BK40.0008.020	BK40.0008.020INOX	M 20	30	6,5	10	10	100	200
BK40.0006.024	BK40.0006.024INOX	BK40.0008.024	BK40.0008.024INOX	M 24	34	8	13	12	110	230

Federende Druckstücke mit Bolzen, Antrieb Innensechskant

Ball and Spring Index Plungers with Pin, hexagon socket gear

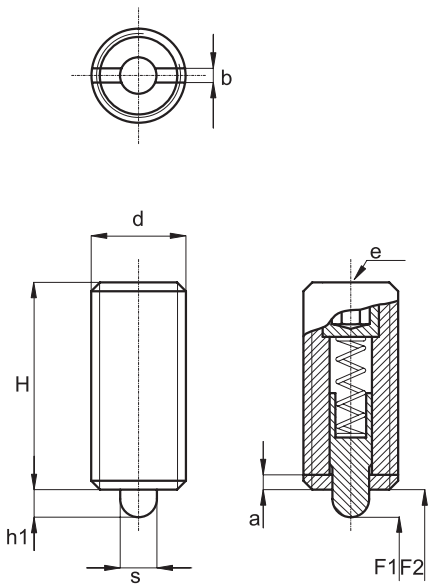

Standardmaterial:
BK40.0009. – Hülse aus Stahl brüniert mit gehärtetem Stahlbolzen
BK40.0009.INOX – Hülse und Bolzen aus Nirosta 1.4305, Bolzen gehärtet

Standard material:
BK40.0009. – sleeve steel gunmetal finish with hardened steel pin
BK40.0009.INOX – sleeve and pin stainless steel 1.4305, pin hardened

Art.-Nr. | Item No.	Art.-Nr. | Item No.	d	H	h1	a	b	s	e	F1 (N)	F2 (N)
BK40.0009.003	BK40.0009.003INOX	M 3	12	0,4	0,5	0,4	1	0,7	1,7	3,5
BK40.0009.004	BK40.0009.004INOX	M 4	15	0,6	0,6	0,6	1,5	1,3	5	15
BK40.0009.005	BK40.0009.005INOX	M 5	18	1,2	0,8	1,2	2,4	1,5	7	20
BK40.0009.006	BK40.0009.006INOX	M 6	20	1,3	0,9	1,3	2,7	2,0	7	20
BK40.0009.008	BK40.0009.008INOX	M 8	22	1,5	1,4	1,5	3,5	2,5	9	35
BK40.0009.010	BK40.0009.010INOX	M 10	22	1,5	1,4	1,5	4	3,0	9	35
BK40.0009.012	BK40.0009.012INOX	M 12	28	2,7	2,0	2,7	6	4,0	15	55
BK40.0009.016	BK40.0009.016INOX	M 16	32	3,2	2,5	3,2	7,5	5,0	45	100
BK40.0009.020	BK40.0009.020INOX	M 20	40	3,7	3,0	3,7	10	6,0	60	140
BK40.0009.024	BK40.0009.024INOX	M 24	52	3,7	3,0	3,7	12	8,0	70	170

Federnde Druckstücke mit Bolzen (verstärkte Federkraft), Antrieb Innensechskant

Ball and Spring Index Plungers with Pin (reinforced spring load), hexagon socket gear

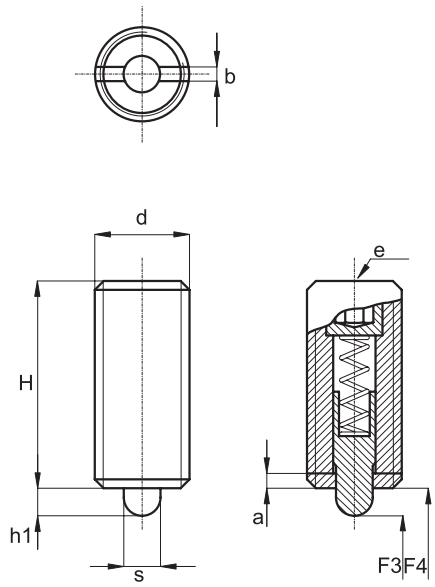

Standardmaterial:
BK40.0010. – Hülse aus Stahl brüniert mit gehärtetem Stahlbolzen
BK40.0010.INOX – Hülse und Bolzen aus Nirosta 1.4305, Bolzen gehärtet

Standard material:
BK40.0010. – sleeve steel gunmetal finish with hardened steel pin
BK40.0010.INOX – sleeve and pin stainless steel 1.4305, pin hardened

Art.-Nr. | Item No.	Art.-Nr. | Item No.	d	H	h1	a	b	s	e	F3 (N)	F4 (N)
BK40.0010.005	BK40.0010.005INOX	M 5	18	1,2	0,8	1,2	2,4	1,5	10	40
BK40.0010.006	BK40.0010.006INOX	M 6	20	1,3	0,9	1,3	2,7	2,0	18	50
BK40.0010.008	BK40.0010.008INOX	M 8	22	1,5	1,4	1,5	3,5	2,5	25	70
BK40.0010.010	BK40.0010.010INOX	M 10	22	1,5	1,4	1,5	4	3,0	25	70
BK40.0010.012	BK40.0010.012INOX	M 12	28	2,7	2,0	2,7	6	4,0	45	110
BK40.0010.016	BK40.0010.016INOX	M 16	32	3,2	2,5	3,2	7,5	5,0	60	160
BK40.0010.020	BK40.0010.020INOX	M 20	40	3,7	3,0	3,7	10	6,0	70	200
BK40.0010.024	BK40.0010.024INOX	M 24	52	3,7	3,0	3,7	12	8,0	75	240

Federnde Druckstücke mit Bolzen aus Delrin/POM, Antrieb Innensechskant

Ball and Spring Index Plungers with POM Pin, hexagon socket gear

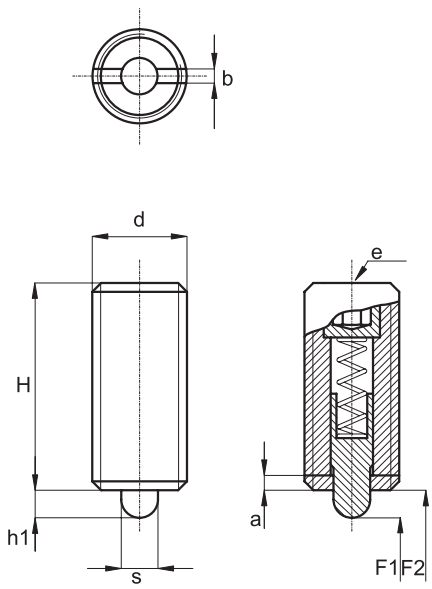

Standardmaterial:
BK40.0011. – Hülse aus Stahl brüniert mit Bolzen aus Delrin/POM
BK40.0011.INOX – Hülse aus Nirosta 1.4305
mit Bolzen aus Delrin/POM

Standard material:
BK40.0011. – sleeve steel gunmetal finish with POM pin
BK40.0011.INOX – sleeve stainless steel 1.4305
with POM pin

Art.-Nr. | Item No.	Art.-Nr. | Item No.	d	H	h1	a	b	s	e	F1 (N)	F2 (N)
BK40.0011.004	BK40.0011.004INOX	M 4	15	0,6	0,6	0,6	1,5	1,3	5	15
BK40.0011.005	BK40.0011.005INOX	M 5	18	1,2	0,8	1,2	2,4	1,5	7	20
BK40.0011.006	BK40.0011.006INOX	M 6	20	1,3	0,9	1,3	2,7	2,0	7	20
BK40.0011.008	BK40.0011.008INOX	M 8	22	1,5	1,4	1,5	3,5	2,5	9	35
BK40.0011.010	BK40.0011.010INOX	M 10	22	1,5	1,4	1,5	4	3,0	9	35
BK40.0011.012	BK40.0011.012INOX	M 12	28	2,7	2,0	2,7	6	4,0	15	55
BK40.0011.016	BK40.0011.016INOX	M 16	32	3,2	2,5	3,2	7,5	5,0	45	100

Federnde Druckstücke mit Bund und Kugel, Antrieb Schlitz

Ball and Spring Index Plungers with Collar and Ball, slot gear

NEW

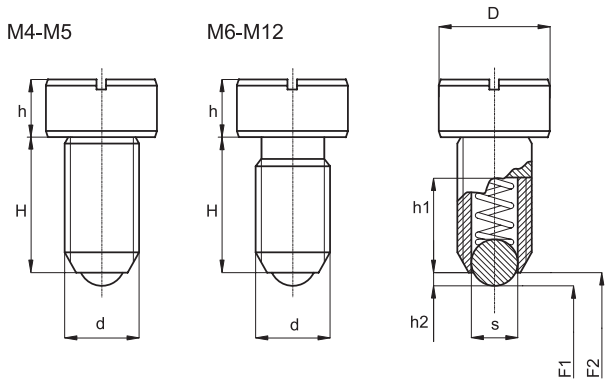

Standardmaterial:
BK40.0012. – Hülse aus Stahl brüniert mit gehärteter Stahlkugel
BK40.0012.INOX – Hülse und Kugel aus Nirosta 1.4305, Kugel gehärtet

Standard material:
BK40.0012. – sleeve steel gunmetal finish with hardened steel ball
BK40.0012.INOX – sleeve and ball stainless steel 1.4305, ball hardened

Art.-Nr. | Item No.	Art.-Nr. | Item No.	D	d	H	h	h1	h2	s	F1 (N)	F2 (N)
BK40.0012.004	BK40.0012.004INOX	6	M 4	6	3,0	6,5	0,8	2,5	6	12
BK40.0012.005	BK40.0012.005INOX	8	M 5	8	4,0	8,5	0,9	3	7	13
BK40.0012.006	BK40.0012.006INOX	10	M 6	10	5,0	9	1,0	3,5	9	15
BK40.0012.008	BK40.0012.008INOX	13	M 8	13	5,5	11	1,5	5	20	35
BK40.0012.010	BK40.0012.010INOX	16	M 10	16	6,0	14	2,0	6	25	45
BK40.0012.012	BK40.0012.012INOX	18	M 12	18	7,0	15	2,5	8	35	60

Federnde Druckstücke mit Kugel, glatte Ausführung zum Einpressen

Ball and Spring Index Plungers with Ball, smooth version for press fit

NEW

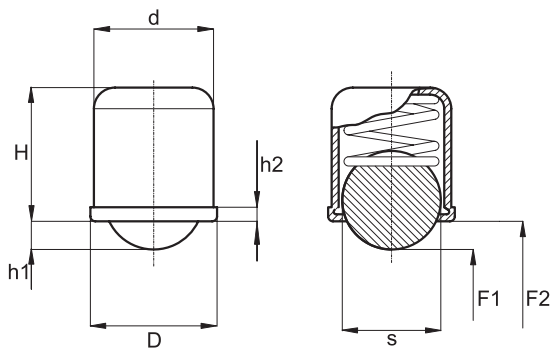

Standardmaterial:
BK40.0013. – Hülse aus Messing mit gehärteter Kugel aus Nirosta 1.4305
BK40.0013.INOX – Hülse und Kugel aus Nirosta 1.4305, Kugel gehärtet

Standard material:
BK40.0013. – sleeve steel brass with hardened ball stainless steel 1.40305
BK40.0013.INOX – sleeve and ball stainless steel 1.4305, ball hardened

Art.-Nr. | Item No.	D	d1	H	h1	h2	s	F1 (N)	F2 (N)
BK40.0013.004	4,6	4	5	0,8	1	2,5	2,5	6,0
BK40.0013.005	5,6	5	6	1	1	3,5	3,0	6,5
BK40.0013.006	6,5	6	7	1,6	1	4,5	5,5	11,5
BK40.0013.008	8,5	8	9	1,9	1	6	7,0	12,5
BK40.0013.004INOX	4,6	4	5	0,8	1	3	2,5	6,0
BK40.0013.005INOX	5,6	5	6	1	1	4	3,0	6,5
BK40.0013.006INOX	6,5	6	7	1,6	1	5	5,5	11,5
BK40.0013.008INOX	8,5	8	9	1,9	1	6,5	7,0	12,5
BK40.0013.010INOX	11	10	13	3,3	1,7	8,5	8,5	18,5
BK40.0013.012INOX	3	12	16	4	2,3	10	12,0	26,5

Massive Sterngriffmuttern

Solid Star Knob Nuts

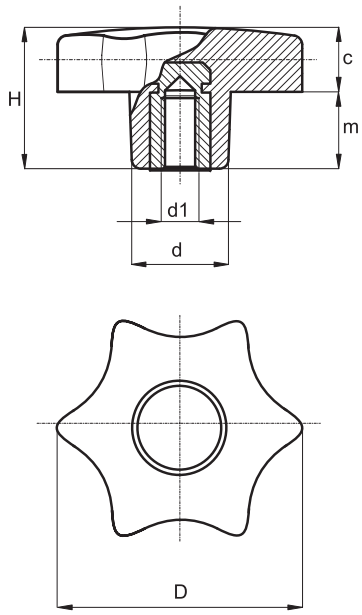

PlacoGrip® Sterngriffe mit 6 Griffmulden besonders stabile und griffige Form, ohne Aussparungen im unteren Griffbereich, sehr griffsympathisch.

Standardmaterial: Polyamid verstärkt
Gewindeeinsätze: Messing blank oder Stahl verzinkt umspritzt
Sondergewindeeinsätze auf Anfrage
Standardfarbe: schwarz
Weitere RAL – oder Sonderfarben auf Anfrage

PlacoGrip® Star knobs with 6 grip-recesses, very rugged and handy design, no recesses in lower grip area, pleasant feel.

Standard material: reinforced polyamide
Thread inserts: brass or steel zinc plated moulded
Special thread inserts upon request
Standard color: black
Further RAL – or special colors upon request

Art.-Nr. | Item No.	D	H	m	c	d	d1
BK38.0048.03004	30	22	11	11	15	M 4
BK38.0048.03005	30	22	11	11	15	M 5
BK38.0048.03006	30	22	11	11	15	M 6
BK38.0048.03008	30	22	11	11	15	M 8
BK38.0048.03010	30	22	11	11	15	M 10
BK38.0048.04005	40	24,5	12,5	12	17	M 5
BK38.0048.04006	40	24,5	12,5	12	17	M 6
BK38.0048.04008	40	24,5	12,5	12	17	M 8
BK38.0048.04010	40	24,5	12,5	12	17	M 10
BK38.0048.05006	50	29	15	14	20	M 6
BK38.0048.05008	50	29	15	14	20	M 8
BK38.0048.05010	50	29	15	14	20	M 10
BK38.0048.05012	50	29	15	14	20	M 12
BK38.0048.06008	60	34	18	16	24	M 8
BK38.0048.06010	60	34	18	16	24	M 10
BK38.0048.06012	60	34	18	16	24	M 12

PlacoGrip®

Massive Sterngriffmuttern D=50 mm mit Sacklochgewinde

Solid Star Knob Nuts D=50 mm with short dead-end thread

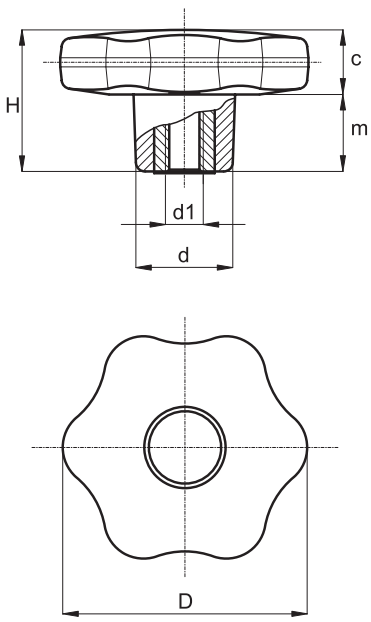

PlacoGrip® Sterngriffmuttern mit Sacklochgewinde in besonders stabiler und griffiger Form, ohne Aussparungen im unteren Griffbereich, sehr griffsympathisch.

Standardmaterial: Polyamid verstärkt
Gewindeeinsatz: Messing umspritzt
Sondergewindeeinsätze auf Anfrage
Standardfarbe: schwarz
Weitere RAL – oder Sonderfarben auf Anfrage

PlacoGrip® Star knobs with short dead-end thread in very rugged and handy design, no recesses in lower grip area, pleasant feel.

Standard material: reinforced polyamide
Thread insert: brass moulded
Special thread inserts upon request
Standard color: black
Further RAL – or special colors upon request

Art.-Nr. | Item No.	D	H	m	c	d	d1
BK38.0309.05006	50	29	15	14	20	M 6
BK38.0309.05008	50	29	15	14	20	M 8
BK38.0309.05010	50	29	15	14	20	M 10
BK38.0309.05012	50	29	15	14	20	M 12

Massive Sterngriffmuttern mit Durchgangsgewinde

Solid Star Knob Nuts with through thread

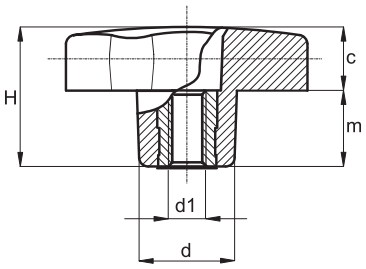

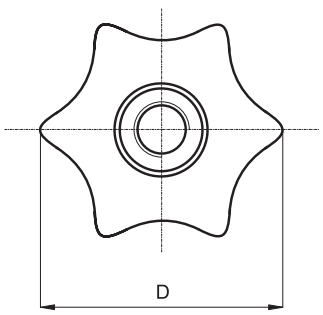

PlacoGrip® Sterngriffe mit 6 Griffmulden besonders stabile und griffige Form, ohne Aussparungen im unteren Griffbereich, sehr griffsympathisch.

Standardmaterial: Polyamid verstärkt
Gewindeeinsätze: Messing blank oder Stahl verzinkt umspritzt
Sondergewindeeinsätze auf Anfrage
Standardfarbe: schwarz
Weitere RAL – oder Sonderfarben auf Anfrage

PlacoGrip® Star knobs with 6 grip-recesses, very rugged and handy design, no recesses in lower grip area, pleasant feel.

Standard material: reinforced polyamide
Thread inserts: brass or steel zinc plated moulded
Special thread inserts upon request
Standard color: black
Further RAL – or special colors upon request

Art.-Nr. | Item No.	D	H	m	c	d	d1
BK38.0049.03004	30	22	11	11	15	M 4
BK38.0049.03005	30	22	11	11	15	M 5
BK38.0049.03006	30	22	11	11	15	M 6
BK38.0049.03008	30	22	11	11	15	M 8
BK38.0049.03010	30	22	11	11	15	M 10
BK38.0049.04005	40	24,5	12,5	12	17	M 5
BK38.0049.04006	40	24,5	12,5	12	17	M 6
BK38.0049.04008	40	24,5	12,5	12	17	M 8
BK38.0049.04010	40	24,5	12,5	12	17	M 10
BK38.0049.05006	50	29	15	14	20	M 6
BK38.0049.05008	50	29	15	14	20	M 8
BK38.0049.05010	50	29	15	14	20	M 10
BK38.0049.05012	50	29	15	14	20	M 12
BK38.0049.06008	60	34	18	16	24	M 8
BK38.0049.06010	60	34	18	16	24	M 10
BK38.0049.06012	60	34	18	16	24	M 12

BK38.0051.

Massive Sterngriffschrauben

Solid Star Knob Screws

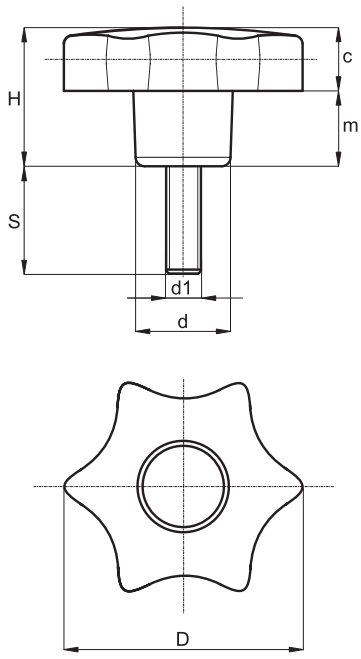

PlacoGrip® Sterngriffe mit 6 Griffmulden, besonders stabile und griffige Form, ohne Aussparungen im unteren Griffbereich, sehr griffsympathisch.

Standardmaterial: Polyamid verstärkt
Gewinde: Stahl verzinkt umspritzt
Sondergewindeeinsätze auf Anfrage
Standardfarbe: schwarz
Weitere RAL – oder Sonderfarben auf Anfrage

PlacoGrip® Star knobs with 6 grip-recesses, very rugged and handy design, no recesses in lower grip area, pleasant feel.

Standard material: reinforced polyamide
Thread: steel zinc plated moulded
Special thread inserts upon request
Standard color: black
Further RAL – or special colors upon request

Art.-Nr. | Item No.	D	H	d1	c	m	d	S
BK38.0051.030050015	30	22	M 5	11	11	15	15
BK38.0051.030050020	30	22	M 5	11	11	15	20
BK38.0051.030050030	30	22	M 5	11	11	15	30
BK38.0051.030050040	30	22	M 5	11	11	15	40
BK38.0051.030060015	30	22	M 6	11	11	15	15
BK38.0051.030060020	30	22	M 6	11	11	15	20
BK38.0051.030060030	30	22	M 6	11	11	15	30
BK38.0051.030060040	30	22	M 6	11	11	15	40
BK38.0051.030080015	30	22	M 8	11	11	15	15
BK38.0051.030080020	30	22	M 8	11	11	15	20
BK38.0051.030080030	30	22	M 8	11	11	15	30
BK38.0051.030080040	30	22	M 8	11	11	15	40
BK38.0051.030100020	30	22	M 10	11	11	15	20
BK38.0051.030100030	30	22	M 10	11	11	15	30
BK38.0051.030100040	30	22	M 10	11	11	15	40
BK38.0051.040060015	40	24,5	M 6	12	12,5	17	15
BK38.0051.040060020	40	24,5	M 6	12	12,5	17	20
BK38.0051.040060030	40	24,5	M 6	12	12,5	17	30

Sterngriffschrauben

Star Knob Screws

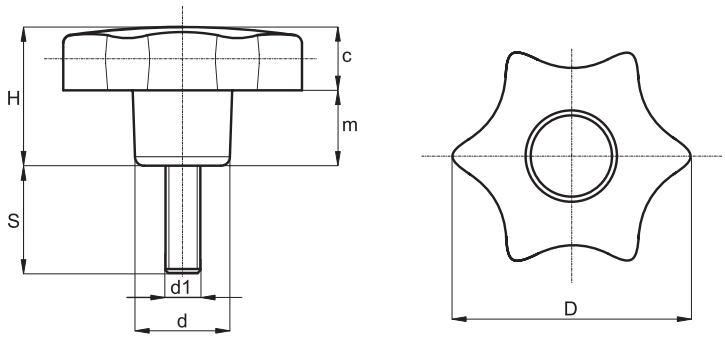

Art.-Nr. | Item No.	D	H	d1	c	m	d	S
BK38.0051.040060040	40	24,5	M 6	12	12,5	17	40
BK38.0051.040080020	40	24,5	M 8	12	12,5	17	20
BK38.0051.040080030	40	24,5	M 8	12	12,5	17	30
BK38.0051.040080040	40	24,5	M 8	12	12,5	17	40
BK38.0051.040080050	40	24,5	M 8	12	12,5	17	50
BK38.0051.040100020	40	24,5	M 10	12	12,5	17	20
BK38.0051.040100030	40	24,5	M 10	12	12,5	17	30
BK38.0051.040100040	40	24,5	M 10	12	12,5	17	40
BK38.0051.040100050	40	24,5	M 10	12	12,5	17	50
BK38.0051.050080020	50	29	M 8	14	15	20	20
BK38.0051.050080030	50	29	M 8	14	15	20	30
BK38.0051.050080040	50	29	M 8	14	15	20	40
BK38.0051.050100020	50	29	M 10	14	15	20	20
BK38.0051.050100030	50	29	M 10	14	15	20	30
BK38.0051.050100040	50	29	M 10	14	15	20	40
BK38.0051.050100050	50	29	M 10	14	15	20	50
BK38.0051.050120020	50	29	M 12	14	15	20	20
BK38.0051.050120030	50	29	M 12	14	15	20	30
BK38.0051.050120040	50	29	M 12	14	15	20	40
BK38.0051.050120050	50	29	M 12	14	15	20	50
BK38.0051.060080020	60	34	M 8	16	18	24	20
BK38.0051.060080030	60	34	M 8	16	18	24	30
BK38.0051.060080040	60	34	M 8	16	18	24	40
BK38.0051.060100020	60	34	M 10	16	18	24	20
BK38.0051.060100030	60	34	M 10	16	18	24	30
BK38.0051.060100040	60	34	M 10	16	18	24	40
BK38.0051.060100050	60	34	M 10	16	18	24	50
BK38.0051.060120020	60	34	M 12	16	18	24	20
BK38.0051.060120030	60	34	M 12	16	18	24	30
BK38.0051.060120040	60	34	M 12	16	18	24	40
BK38.0051.060120050	60	34	M 12	16	18	24	50

BK38.0310.

Massive Sterngriffschrauben D=50 mm

Solid Star Knob Screws D=50 mm

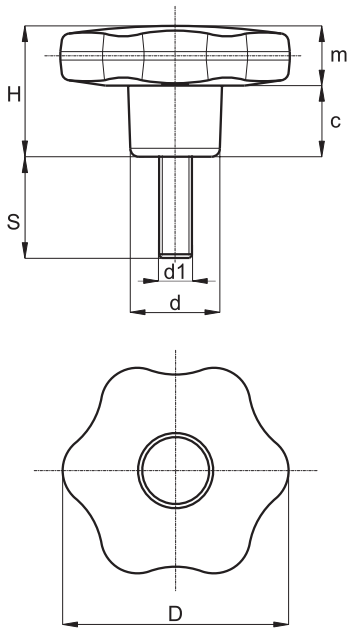

PlacoGrip® Sterngriffe in besonders stabiler und griffiger Form, ohne Aussparungen im unteren Griffbereich, sehr griffsympathisch.

Standardmaterial: Polyamid verstärkt
Gewindeeinsatz: Stahl verzinkt umspritzt
Sondergewindeeinsätze auf Anfrage
Standardfarbe: schwarz
Weitere RAL – oder Sonderfarben auf Anfrage

PlacoGrip® Star knobs in very rugged and handy design, no recesses in lower grip area, pleasent feel.

Standard material: reinforced polyamide
Thread insert: steel zinc plated moulded
Special thread inserts upon request
Standard color: black
Further RAL – or special colors upon request

Art.-Nr. | Item No.	D	H	c	m	d	d1	S
BK38.0310.05008020	50	29	14	15	20	M 8	20
BK38.0310.05008030	50	29	14	15	20	M 8	30
BK38.0310.05008040	50	29	14	15	20	M 8	40
BK38.0310.05010020	50	29	14	15	20	M 10	20
BK38.0310.05010030	50	29	14	15	20	M 10	30
BK38.0310.05010040	50	29	14	15	20	M 10	40
BK38.0310.05010050	50	29	14	15	20	M 10	50
BK38.0310.05012020	50	29	14	15	20	M 12	20
BK38.0310.05012030	50	29	14	15	20	M 12	30
BK38.0310.05012040	50	29	14	15	20	M 12	40
BK38.0310.05012050	50	29	14	15	20	M 12	50

Sterngriffmuttern

Star Knob Nuts

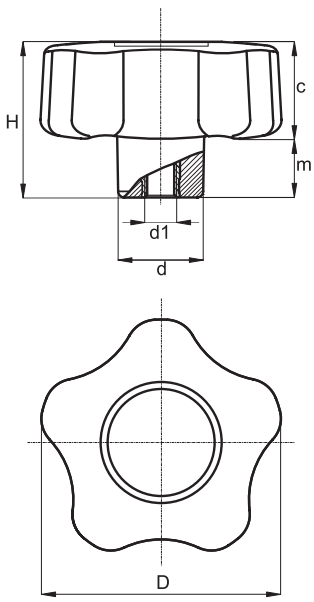

PlacoGrip® Sterngriffe mit 5 Griffmulden besonders griffsympathisch.

Standardmaterial: Polyamid verstärkt
Gewindeeinsatz: Messing blank oder Stahl verzinkt umspritzt
Standardfarbe Griff: schwarz
Standardfarbe Deckel: schwarz
Mögliche Farben des Deckels:
orange RAL 2004, blau RAL 5015, gelb RAL 1021, rot RAL 3000, grün RAL 6024 und grau RAL 7035

PlacoGrip® Star knobs with 5 grip-recesses pleasant feel.

Standard material: reinforced polyamide
Thread insert: brass or steel zinc plated moulded
Standard color grip: black
Standard color cap: black
Available cap's colors:
orange RAL 2004, blue RAL 5015, yellow RAL 1021, red RAL 3000, green RAL 6024 and grey RAL 7035

Art.-Nr. | Item No.	D	H	c	m	d	d1
BK38.0109.02805	28	26	16	10	12	M 5
BK38.0109.02806	28	26	16	10	12	M 6
BK38.0109.04006	40	29	17	12	18	M 6
BK38.0109.04008	40	29	17	12	18	M 8
BK38.0109.05006	50	31	19	12	21	M 6
BK38.0109.05008	50	31	19	12	21	M 8
BK38.0109.05010	50	31	19	12	21	M 10
BK38.0109.06008	60	34	21	13	23	M 8
BK38.0109.06010	60	34	21	13	23	M 10
BK38.0109.06012	60	34	21	13	23	M 12

Sterngriffmuttern mit Durchgangsgewinde

Star Knob Nuts with through thread

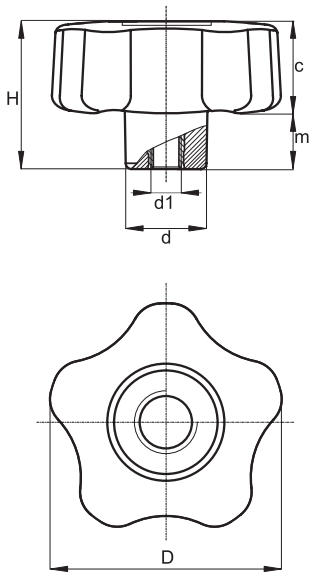

PlacoGrip® Sterngriffe mit 5 Griffmulden besonders griffsympathisch.

Standardmaterial: Polyamid verstärkt
Gewindeeinsätze: Messing blank oder Stahl verzinkt umspritzt
Standardfarbe: schwarz

PlacoGrip® Star knobs with 5 grip-recesses pleasant feel.

Standard material: reinforced polyamide
Thread inserts: brass or steel zinc plated moulded
Standard color: black

Art.-Nr. | Item No.	D	H	c	m	d	d1
BK38.0110.02805	28	17	11	6	11	M 5
BK38.0110.02806	28	17	11	6	11	M 6
BK38.0110.04006	40	20	12	8	15	M 6
BK38.0110.04008	40	20	12	8	15	M 8
BK38.0110.05006	50	24	15	9	15	M 6
BK38.0110.05008	50	24	15	9	15	M 8
BK38.0110.05010	50	24	15	9	15	M 10
BK38.0110.06008	60	30	18	12	19	M 8
BK38.0110.06010	60	30	18	12	19	M 10
BK38.0110.06012	60	30	18	12	19	M 12

Sterngriffschrauben

Star Knob Screws

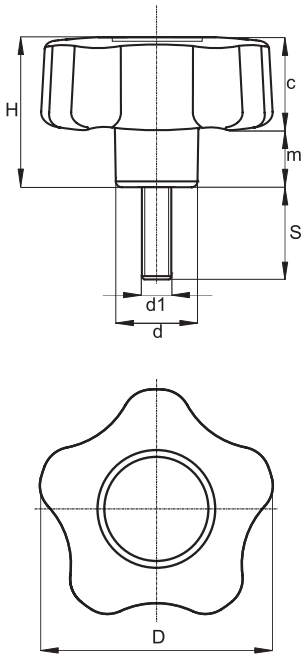

PlacoGrip® Sterngriffe mit 5 Griffmulden besonders griffsympathisch.

Standardmaterial: Polyamid verstärkt
Gewinde: Stahl verzinkt umspritzt
Standardfarbe Griff: schwarz
Standardfarbe Deckel: schwarz
Mögliche Farben des Deckels:
orange RAL 2004, blau RAL 5015, gelb RAL 1021,
rot RAL 3000, grün RAL 6024 und grau RAL 7035

PlacoGrip® Star knobs with 5 grip-recesses pleasant feel.

Standard material: reinforced polyamide
Thread: steel zinc plated moulded
Standard color grip: black
Standard color cap: black
Available cap's colors:
orange RAL 2004, blue RAL 5015, yellow RAL 1021,
red RAL 3000, green RAL 6024 and grey RAL 7035

Art.-Nr. | Item No.	D	H	c	m	d	d 1	S
BK38.0111.028050010	28	17	11	6	11	M 5	10
BK38.0111.028050015	28	17	11	6	11	M 5	15
BK38.0111.028050020	28	17	11	6	11	M 5	20
BK38.0111.028060010	28	17	11	6	11	M 6	10
BK38.0111.028060015	28	17	11	6	11	M 6	15
BK38.0111.028060020	28	17	11	6	11	M 6	20
BK38.0111.040060015	40	20	12	8	15	M 6	15
BK38.0111.040060020	40	20	12	8	15	M 6	20
BK38.0111.040060025	40	20	12	8	15	M 6	25
BK38.0111.040080015	40	20	12	8	15	M 8	15
BK38.0111.040080020	40	20	12	8	15	M 8	20
BK38.0111.040080025	40	20	12	8	15	M 8	25
BK38.0111.050060020	50	24	15	9	15	M 6	20
BK38.0111.050060025	50	24	15	9	15	M 6	25
BK38.0111.050060035	50	24	15	9	15	M 6	35
BK38.0111.050080020	50	24	15	9	15	M 8	20
BK38.0111.050080030	50	24	15	9	15	M 8	30

Fortsetzung nächste Seite | Continued on the following page

BK38.0111.

Sterngriffschrauben

Star Knob Screws

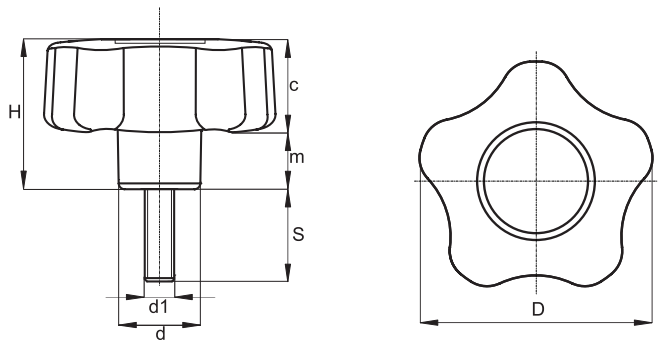

Art.-Nr. | Item No.	D	H	c	m	d	d 1	S
BK38.0111.050080035	50	24	15	9	15	M 8	35
BK38.0111.050100025	50	30	18	12	19	M 10	25
BK38.0111.050100035	50	30	18	12	19	M 10	35
BK38.0111.050100040	50	30	18	12	19	M 10	40
BK38.0111.060080020	60	30	18	12	19	M 8	20
BK38.0111.060080030	60	30	18	12	19	M 8	30
BK38.0111.060080040	60	30	18	12	19	M 8	40
BK38.0111.060100020	60	30	18	12	19	M 10	20
BK38.0111.060100030	60	30	18	12	19	M 10	30
BK38.0111.060100040	60	30	18	12	19	M 10	40
BK38.0111.060120030	60	30	18	12	19	M 12	30
BK38.0111.060120040	60	30	18	12	19	M 12	40
BK38.0111.060120050	60	30	18	12	19	M 12	50

Soft Touch Sterngriffmuttern

Soft Touch Star Knob Nuts

Soft Touch!

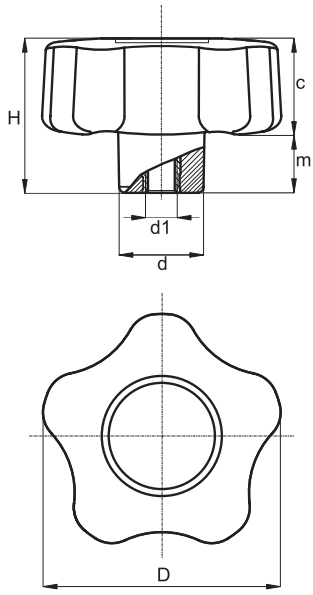

PlacoGrip® Soft Touch Sterngriffe griffsympathisch durch weiche und rutschfeste Kontaktfläche.

Standardmaterial: 2 Komponenten
Kern aus PP, Soft-Überzug aus TPE
Gewindeeinsätze: Messing blank oder Stahl verzinkt umspritzt
Standardfarbe Griff: schwarz
Standardfarbe Deckel: schwarz
Mögliche Farben des Deckels:
orange RAL 2004, blau RAL 5015, gelb RAL 1021,
rot RAL 3000, grün RAL 6024 und grau RAL 7035

PlacoGrip® Soft Touch star knobs with a pleasant feel through soft, non-slip contact area.

Standard material: 2 components
Inner moulding PP, over moulding with soft touch TPE
Thread inserts: brass or steel zinc plated moulded
Standard color grip: black
Standard color cap: black
Available cap's colors:
orange RAL 2004, blue RAL 5015, yellow RAL 1021,
red RAL 3000, green RAL 6024 and grey RAL 7035

Art.-Nr. | Item No.	D	H	c	m	d	d1
BK38.0012.02805	28	26	16	10	12	M 5
BK38.0012.02806	28	26	16	10	12	M 6
BK38.0012.04006	40	29	17	12	18	M 6
BK38.0012.04008	40	29	17	12	18	M 8
BK38.0012.05006	50	31	19	12	21	M 6
BK38.0012.05008	50	31	19	12	21	M 8
BK38.0012.05010	50	31	19	12	21	M 10
BK38.0012.06008	60	34	21	13	23	M 8
BK38.0012.06010	60	34	21	13	23	M 10
BK38.0012.06012	60	34	21	13	23	M 12

BK38.0014.

Soft Touch Sterngriffmuttern mit Durchgangsgewinde

Soft Touch Star Knob Nuts with through thread

Soft Touch!

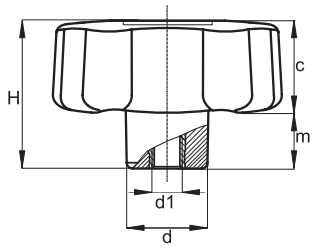

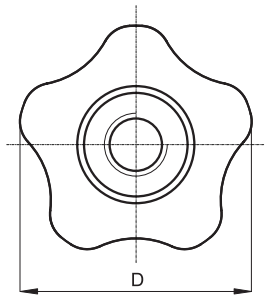

PlacoGrip® Soft Touch Sterngriffe griffsympathisch durch weiche und rutschfeste Kontaktfläche.

Standardmaterial: 2 Komponenten
Kern aus PP, Soft-Überzug aus TPE
Gewindeeinsätze: Messing blank oder Stahl verzinkt umspritzt
Standardfarbe: schwarz

PlacoGrip® Soft Touch star knobs with a pleasant feel through soft, non-slip contact area.

Standard material: 2 components
Inner moulding PP, over moulding with soft touch TPE
Thread inserts: brass or steel zinc plated moulded
Standard color: black

Art.-Nr. | Item No.	D	H	c	m	d	d1
BK38.0014.02805	28	26	16	10	12	M 5
BK38.0014.02806	28	26	16	10	12	M 6
BK38.0014.04006	40	29	17	12	18	M 6
BK38.0014.04008	40	29	17	12	18	M 8
BK38.0014.05006	50	31	19	12	21	M 6
BK38.0014.05008	50	31	19	12	21	M 8
BK38.0014.05010	50	31	19	12	21	M 10
BK38.0014.06008	60	34	21	13	23	M 8
BK38.0014.06010	60	34	21	13	23	M 10
BK38.0014.06012	60	34	21	13	23	M 12

Soft Touch Sterngriffschrauben

Soft Touch Star Knob Screws

Soft Touch!

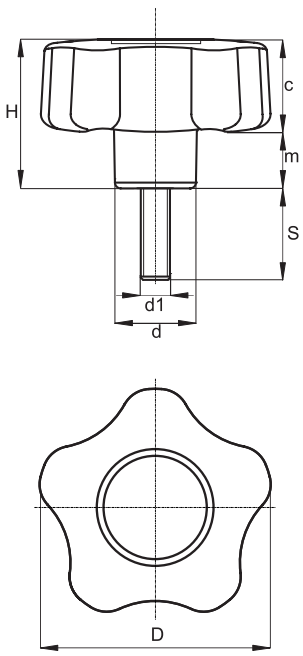

PlacoGrip® Soft Touch Sterngriffe griffsympathisch durch weiche und rutschfeste Kontaktfläche.

Standardmaterial: 2 Komponenten
Kern aus PP, Soft-Überzug aus TPE
Gewinde: Stahl verzinkt umspritzt
Standardfarbe Griff: schwarz
Standardfarbe Deckel: schwarz
Mögliche Farben des Deckels:
orange RAL 2004, blau RAL 5015, gelb RAL 1021,
rot RAL 3000, grün RAL 6024 und grau RAL 7035

PlacoGrip® Soft Touch star knobs with a pleasant feel through soft, non-slip contact area.

Standard material: 2 components
Inner moulding PP, over moulding with soft touch TPE
Thread: steel zinc plated moulded
Standard color grip: black
Standard color cap: black
Available cap's colors:
orange RAL 2004, blue RAL 5015, yellow RAL 1021,
red RAL 3000, green RAL 6024 and grey RAL 7035

Art.-Nr. | Item No.	D	H	c	m	d	d1	S
BK38.0013.028050010	28	26	16	10	12	M 5	10
BK38.0013.028050015	28	26	16	10	12	M 5	15
BK38.0013.028050020	28	26	16	10	12	M 5	20
BK38.0013.028060010	28	26	16	10	12	M 6	10
BK38.0013.028060015	28	26	16	10	12	M 6	15
BK38.0013.028060020	28	26	16	10	12	M 6	20
BK38.0013.040060015	40	29	17	12	18	M 6	15
BK38.0013.040060020	40	29	17	12	18	M 6	20
BK38.0013.040060025	40	29	17	12	18	M 6	25
BK38.0013.040080015	40	29	17	12	18	M 8	15
BK38.0013.040080025	40	29	17	12	18	M 8	25
BK38.0013.040080035	40	29	17	12	18	M 8	35
BK38.0013.050060020	50	31	19	12	21	M 6	20
BK38.0013.050060025	50	31	19	12	21	M 6	25
BK38.0013.050060035	50	31	19	12	21	M 6	35
BK38.0013.050080025	50	31	19	12	21	M 8	25
BK38.0013.050080035	50	31	19	12	21	M 8	35

Fortsetzung nächste Seite | Continued on the following page

BK38.0013.

Soft Touch Sterngriffschrauben

Soft Touch Star Knob Screws

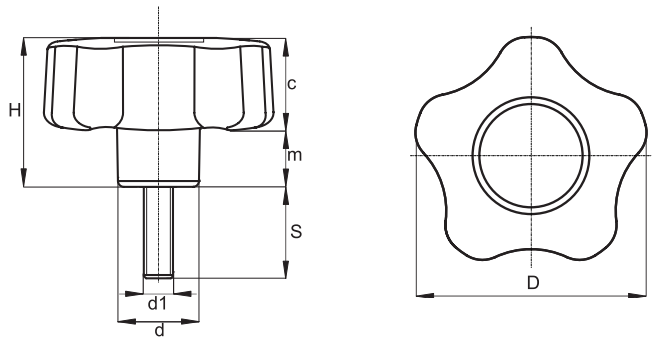

Art.-Nr. | Item No.	D	H	c	m	d	d1	S
BK38.0013.050080040	50	31	19	12	21	M 8	40
BK38.0013.050100025	50	31	19	12	21	M 10	25
BK38.0013.050100035	50	31	19	12	21	M 10	35
BK38.0013.050100040	50	31	19	12	21	M 10	40
BK38.0013.060080020	60	34	21	13	23	M 8	20
BK38.0013.060080030	60	34	21	13	23	M 8	30
BK38.0013.060080040	60	34	21	13	23	M 8	40
BK38.0013.060100020	60	34	21	13	23	M 10	20
BK38.0013.060100030	60	34	21	13	23	M 10	30
BK38.0013.060100040	60	34	21	13	23	M 10	40
BK38.0013.060120030	60	34	21	13	23	M 12	30
BK38.0013.060120040	60	34	21	13	23	M 12	40
BK38.0013.060120050	60	34	21	13	23	M 12	50

Sterngriffe mit umspritzter Mutter

Star Knobs with insert moulded nut

Massive Ausführung – solid version (Unterseite geschlossen – underside closed) BK7.0038

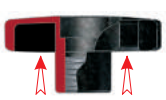

Leichte Ausführung – light version (Unterseite offen – underside open) BK7.0027

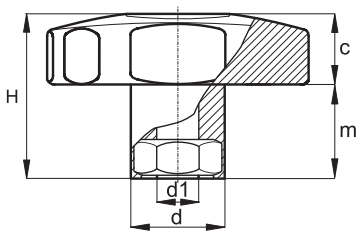

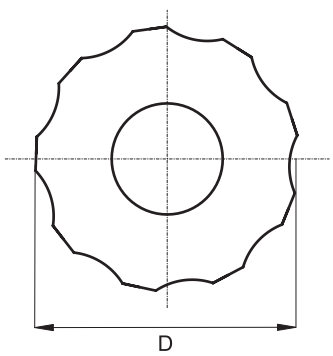

PlacoGrip® Sterngriffe mit 9 Griffmulden und ansprechendem Design.

Standardmaterial: Polyamid
Gewindeeinsatz: Stahl verzinkt
Sondergewindeeinsätze auf Anfrage
Standardfarbe Griff: schwarz
Weitere RAL – oder Sonderfarben auf Anfrage
Standardfarbe Deckel: schwarz
Mögliche Farben des Deckels:
orange RAL 2004, blau RAL 5015, gelb RAL 1021,
rot RAL 3000, grün RAL 6024 und grau RAL 7035

PlacoGrip® Star knobs with 9 grip-recesses and attractive design.

Standard material: polyamide
Thread insert: steel zinc plated
Special thread inserts upon request
Standard color grip: black
Further RAL – or special colors upon request
Standard color cap: black
Available cap's colors:
orange RAL 2004, blue RAL 5015, yellow RAL 1021,
red RAL 3000, green RAL 6024 and grey RAL 7035

Art.-Nr. | Item No.	Art.-Nr. | Item No.	D	H	c	m	d	d1
BK7.0027.030005	BK7.0038.030005	30	17	8,5	8,5	17,5	M 5
BK7.0027.030006	BK7.0038.030006	30	17	8,5	8,5	17,5	M 6
BK7.0027.030008	BK7.0038.030008	30	17	8,5	8,5	17,5	M 8
BK7.0027.040006	BK7.0038.040006	40	24	11	13	18	M 6
BK7.0027.040008	BK7.0038.040008	40	24	11	13	18	M 8
BK7.0027.050006	BK7.0038.050006	50	32	14	18	18	M 6
BK7.0027.050008	BK7.0038.050008	50	32	14	18	18	M 8
BK7.0027.050010	BK7.0038.050010	50	32	14	18	23	M 10
BK7.0027.062008	BK7.0038.062008	62	40	18	22	20	M 8
BK7.0027.062010	BK7.0038.062010	62	40	18	22	24	M 10
BK7.0027.062012	BK7.0038.062012	62	40	18	22	24	M 12

BK7.0026. | BK7.0037.

Sterngriffe mit umspritzter Mutter, Durchgangsgewinde

Star Knobs with insert moulded nut, through thread

Massive Ausführung – solid version (Unterseite geschlossen – underside closed) BK7.0037

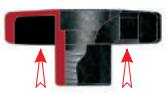

Leichte Ausführung – light version (Unterseite offen – underside open) BK7.0026

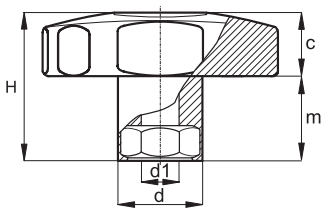

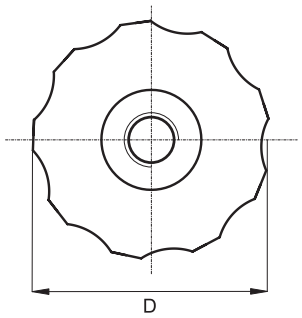

PlacoGrip® Sterngriffe mit 9 Griffmulden und ansprechendem Design.

Standardmaterial: Polyamid
Gewindeeinsatz: Stahl verzinkt
Sondergewindeeinsätze auf Anfrage
Standardfarbe: schwarz
Weitere RAL – oder Sonderfarben auf Anfrage

PlacoGrip® Star knobs with 9 grip-recesses and attractive design.

Standard material: polyamide
Thread insert: steel zinc plated
Special thread inserts upon request
Standard color: black
Further RAL – or special colors upon request

Art.-Nr. | Item No.	Art.-Nr. | Item No.	D	H	c	m	d	d1
BK7.0026.030005	BK7.0037.030005	30	17	8,5	8,5	17,5	M 5
BK7.0026.030006	BK7.0037.030006	30	17	8,5	8,5	17,5	M 6
BK7.0026.030008	BK7.0037.030008	30	17	8,5	8,5	17,5	M 8
BK7.0026.040006	BK7.0037.040006	40	24	11	13	18	M 6
BK7.0026.040008	BK7.0037.040008	40	24	11	13	18	M 8
BK7.0026.050006	BK7.0037.050006	50	32	14	18	18	M 6
BK7.0026.050008	BK7.0037.050008	50	32	14	18	18	M 8
BK7.0026.050010	BK7.0037.050010	50	32	14	18	23	M 10
BK7.0026.062008	BK7.0037.062008	62	40	18	22	20	M 8
BK7.0026.062010	BK7.0037.062010	62	40	18	22	24	M 10
BK7.0026.062012	BK7.0037.062012	62	40	18	22	24	M 12

Sterngriffe mit umspritzter Schraube

Star Knobs with insert moulded screw

Massive Ausführung – solid version (Unterseite geschlossen – underside closed) BK7.0039

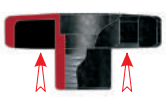

Leichte Ausführung – light version (Unterseite offen – underside open) BK7.0028

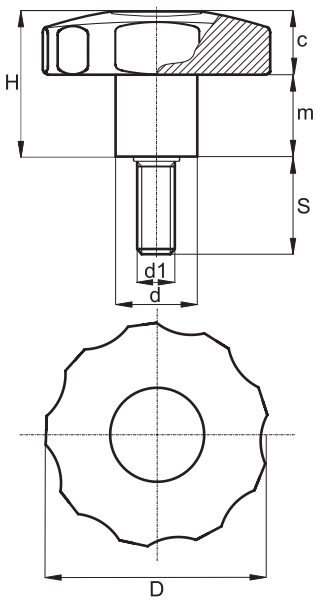

PlacoGrip® Sterngriffe mit 9 Griffmulden und ansprechendem Design.

Standardmaterial: Polyamid
Gewinde: Stahl verzinkt
Sondergewindeeinsätze auf Anfrage
Standardfarbe Griff: schwarz
Weitere RAL – oder Sonderfarben auf Anfrage
Standardfarbe Deckel: schwarz
Mögliche Farben des Deckels:
orange RAL 2004, blau RAL 5015, gelb RAL 1021,
rot RAL 3000, grün RAL 6024 und grau RAL 7035

PlacoGrip® Star knobs with 9 grip-recesses and attractive design.

Standard material: polyamide
Thread: steel zinc plated
Special thread inserts upon request
Standard color grip: black
Further RAL – or special colors upon request
Standard color cap: black
Available cap's colors:
orange RAL 2004, blue RAL 5015, yellow RAL 1021,
red RAL 3000, green RAL 6024 and grey RAL 7035

Art.-Nr. | Item No.	Art.-Nr. | Item No.	D	H	c	m	d	d1	S
BK7.0028.0300050010	BK7.0039.0300050010	30	17	8,5	8,5	17,5	M 5	10
BK7.0028.0300050014	BK7.0039.0300050014	30	17	8,5	8,5	17,5	M 5	14
BK7.0028.0300050018	BK7.0039.0300050018	30	17	8,5	8,5	17,5	M 5	18
BK7.0028.0300050023	BK7.0039.0300050023	30	17	8,5	8,5	17,5	M 5	23
BK7.0028.0300050028	BK7.0039.0300050028	30	17	8,5	8,5	17,5	M 5	28
BK7.0028.0300050033	BK7.0039.0300050033	30	17	8,5	8,5	17,5	M 5	33
BK7.0028.0300050038	BK7.0039.0300050038	30	17	8,5	8,5	17,5	M 5	38
BK7.0028.0300050043	BK7.0039.0300050043	30	17	8,5	8,5	17,5	M 5	43
BK7.0028.0300050048	BK7.0039.0300050048	30	17	8,5	8,5	17,5	M 5	48
BK7.0028.0300050053	BK7.0039.0300050053	30	17	8,5	8,5	17,5	M 5	53
BK7.0028.0300050058	BK7.0039.0300050058	30	17	8,5	8,5	17,5	M 5	58
BK7.0028.0300060010	BK7.0039.0300060010	30	17	8,5	8,5	17,5	M 6	10
BK7.0028.0300060014	BK7.0039.0300060014	30	17	8,5	8,5	17,5	M 6	14
BK7.0028.0300060018	BK7.0039.0300060018	30	17	8,5	8,5	17,5	M 6	18
BK7.0028.0300060023	BK7.0039.0300060023	30	17	8,5	8,5	17,5	M 6	23
BK7.0028.0300060028	BK7.0039.0300060028	30	17	8,5	8,5	17,5	M 6	28
BK7.0028.0300060033	BK7.0039.0300060033	30	17	8,5	8,5	17,5	M 6	33

Fortsetzung nächste Seite | Continued on the following page

BK7.0028. | BK7.0039.

Sterngriffe mit umspritzter Schraube

Star Knobs with insert moulded screw

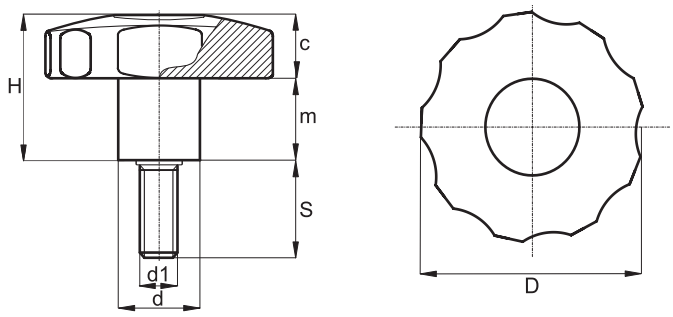

Art.-Nr. | Item No.	Art.-Nr. | Item No.	D	H	c	m	d	d1	S
BK7.0028.0300060038	BK7.0039.0300060038	30	17	8,5	8,5	17,5	M 6	38
BK7.0028.0300060043	BK7.0039.0300060043	30	17	8,5	8,5	17,5	M 6	43
BK7.0028.0300060048	BK7.0039.0300060048	30	17	8,5	8,5	17,5	M 6	48
BK7.0028.0300060053	BK7.0039.0300060053	30	17	8,5	8,5	17,5	M 6	53
BK7.0028.0300060058	BK7.0039.0300060058	30	17	8,5	8,5	17,5	M 6	58
BK7.0028.0300080010	BK7.0039.0300080010	30	17	8,5	8,5	17,5	M 8	10
BK7.0028.0300080014	BK7.0039.0300080014	30	17	8,5	8,5	17,5	M 8	14
BK7.0028.0300080018	BK7.0039.0300080018	30	17	8,5	8,5	17,5	M 8	18
BK7.0028.0300080023	BK7.0039.0300080023	30	17	8,5	8,5	17,5	M 8	23
BK7.0028.0300080028	BK7.0039.0300080028	30	17	8,5	8,5	17,5	M 8	28
BK7.0028.0300080033	BK7.0039.0300080033	30	17	8,5	8,5	17,5	M 8	33
BK7.0028.0300080038	BK7.0039.0300080038	30	17	8,5	8,5	17,5	M 8	38
BK7.0028.0300080043	BK7.0039.0300080043	30	17	8,5	8,5	17,5	M 8	43
BK7.0028.0300080048	BK7.0039.0300080048	30	17	8,5	8,5	17,5	M 8	48
BK7.0028.0300080053	BK7.0039.0300080053	30	17	8,5	8,5	17,5	M 8	53
BK7.0028.0300080058	BK7.0039.0300080058	30	17	8,5	8,5	17,5	M 8	58
BK7.0028.0400060010	BK7.0039.0400060010	40	24	11	13	18	M 6	10
BK7.0028.0400060014	BK7.0039.0400060014	40	24	11	13	18	M 6	14
BK7.0028.0400060018	BK7.0039.0400060018	40	24	11	13	18	M 6	18
BK7.0028.0400060023	BK7.0039.0400060023	40	24	11	13	18	M 6	23
BK7.0028.0400060028	BK7.0039.0400060028	40	24	11	13	18	M 6	28
BK7.0028.0400060033	BK7.0039.0400060033	40	24	11	13	18	M 6	33
BK7.0028.0400060038	BK7.0039.0400060038	40	24	11	13	18	M 6	38
BK7.0028.0400060043	BK7.0039.0400060043	40	24	11	13	18	M 6	43
BK7.0028.0400060048	BK7.0039.0400060048	40	24	11	13	18	M 6	48
BK7.0028.0400060053	BK7.0039.0400060053	40	24	11	13	18	M 6	53
BK7.0028.0400060058	BK7.0039.0400060058	40	24	11	13	18	M 6	58
BK7.0028.0400080010	BK7.0039.0400080010	40	24	11	13	18	M 8	10
BK7.0028.0400080014	BK7.0039.0400080014	40	24	11	13	18	M 8	14
BK7.0028.0400080018	BK7.0039.0400080018	40	24	11	13	18	M 8	18
BK7.0028.0400080023	BK7.0039.0400080023	40	24	11	13	18	M 8	23
BK7.0028.0400080028	BK7.0039.0400080028	40	24	11	13	18	M 8	28
BK7.0028.0400080033	BK7.0039.0400080033	40	24	11	13	18	M 8	33
BK7.0028.0400080038	BK7.0039.0400080038	40	24	11	13	18	M 8	38
BK7.0028.0400080043	BK7.0039.0400080043	40	24	11	13	18	M 8	43
BK7.0028.0400080048	BK7.0039.0400080048	40	24	11	13	18	M 8	48
BK7.0028.0400080053	BK7.0039.0400080053	40	24	11	13	18	M 8	53
BK7.0028.0400080058	BK7.0039.0400080058	40	24	11	13	18	M 8	58
BK7.0028.0500060010	BK7.0039.0500060010	50	32	14	18	18	M 6	10
BK7.0028.0500060014	BK7.0039.0500060014	50	32	14	18	18	M 6	14
BK7.0028.0500060018	BK7.0039.0500060018	50	32	14	18	18	M 6	18
BK7.0028.0500060023	BK7.0039.0500060023	50	32	14	18	18	M 6	23
BK7.0028.0500060028	BK7.0039.0500060028	50	32	14	18	18	M 6	28
BK7.0028.0500060033	BK7.0039.0500060033	50	32	14	18	18	M 6	33

Sterngriffe mit umspritzter Schraube

Star Knobs with insert moulded screw

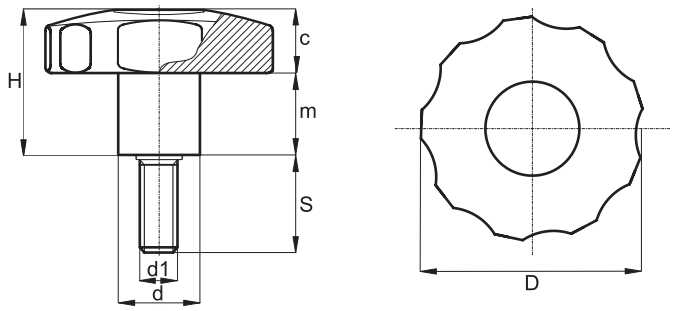

Art.-Nr. | Item No.	Art.-Nr. | Item No.	D	H	c	m	d	d1	S
BK7.0028.0500060038	BK7.0039.0500060038	50	32	14	18	18	M 6	38
BK7.0028.0500060043	BK7.0039.0500060043	50	32	14	18	18	M 6	43
BK7.0028.0500060048	BK7.0039.0500060048	50	32	14	18	18	M 6	48
BK7.0028.0500060053	BK7.0039.0500060053	50	32	14	18	18	M 6	53
BK7.0028.0500060058	BK7.0039.0500060058	50	32	14	18	18	M 6	58
BK7.0028.0500080010	BK7.0039.0500080010	50	32	14	18	18	M 8	10
BK7.0028.0500080014	BK7.0039.0500080014	50	32	14	18	18	M 8	14
BK7.0028.0500080018	BK7.0039.0500080018	50	32	14	18	18	M 8	18
BK7.0028.0500080023	BK7.0039.0500080023	50	32	14	18	18	M 8	23
BK7.0028.0500080028	BK7.0039.0500080028	50	32	14	18	18	M 8	28
BK7.0028.0500080033	BK7.0039.0500080033	50	32	14	18	18	M 8	33
BK7.0028.0500080038	BK7.0039.0500080038	50	32	14	18	18	M 8	38
BK7.0028.0500080043	BK7.0039.0500080043	50	32	14	18	18	M 8	43
BK7.0028.0500080048	BK7.0039.0500080048	50	32	14	18	18	M 8	48
BK7.0028.0500080053	BK7.0039.0500080053	50	32	14	18	18	M 8	53
BK7.0028.0500080058	BK7.0039.0500080058	50	32	14	18	18	M 8	58
BK7.0028.0500100010	BK7.0039.0500100010	50	32	14	18	23	M 10	10
BK7.0028.0500100014	BK7.0039.0500100014	50	32	14	18	23	M 10	14
BK7.0028.0500100018	BK7.0039.0500100018	50	32	14	18	23	M 10	18
BK7.0028.0500100023	BK7.0039.0500100023	50	32	14	18	23	M 10	23
BK7.0028.0500100028	BK7.0039.0500100028	50	32	14	18	23	M 10	28
BK7.0028.0500100033	BK7.0039.0500100033	50	32	14	18	23	M 10	33
BK7.0028.0500100038	BK7.0039.0500100038	50	32	14	18	23	M 10	38
BK7.0028.0500100043	BK7.0039.0500100043	50	32	14	18	23	M 10	43
BK7.0028.0500100046	BK7.0039.0500100048	50	32	14	18	23	M 10	48
BK7.0028.0500100053	BK7.0039.0500100053	50	32	14	18	23	M 10	53
BK7.0028.0500100058	BK7.0039.0500100058	50	32	14	18	23	M 10	58
BK7.0028.0500100063	BK7.0039.0500100063	50	32	14	18	23	M 10	63
BK7.0028.0500100068	BK7.0039.0500100068	50	32	14	18	23	M 10	68
BK7.0028.0620080010	BK7.0039.0620080010	62	40	18	22	20	M 8	10
BK7.0028.0620080014	BK7.0039.0620080014	62	40	18	22	20	M 8	14
BK7.0028.0620080018	BK7.0039.0620080018	62	40	18	22	20	M 8	18
BK7.0028.0620080023	BK7.0039.0620080023	62	40	18	22	20	M 8	23
BK7.0028.0620080028	BK7.0039.0620080028	62	40	18	22	20	M 8	28
BK7.0028.0620080033	BK7.0039.0620080033	62	40	18	22	20	M 8	33
BK7.0028.0620080038	BK7.0039.0620080038	62	40	18	22	20	M 8	38
BK7.0028.0620080043	BK7.0039.0620080043	62	40	18	22	20	M 8	43
BK7.0028.0620080048	BK7.0039.0620080048	62	40	18	22	20	M 8	48
BK7.0028.0620080053	BK7.0039.0620080053	62	40	18	22	20	M 8	53
BK7.0028.0620080058	BK7.0039.0620080058	62	40	18	22	20	M 8	58
BK7.0028.0620100010	BK7.0039.0620100010	62	40	18	22	24	M 10	10
BK7.0028.0620100014	BK7.0039.0620100014	62	40	18	22	24	M 10	14
BK7.0028.0620100018	BK7.0039.0620100018	62	40	18	22	24	M 10	18

Fortsetzung nächste Seite | Continued on the following page

BK7.0028. | BK7.0039.

Sterngriffe mit umspritzter Schraube

Star Knobs with insert moulded screw

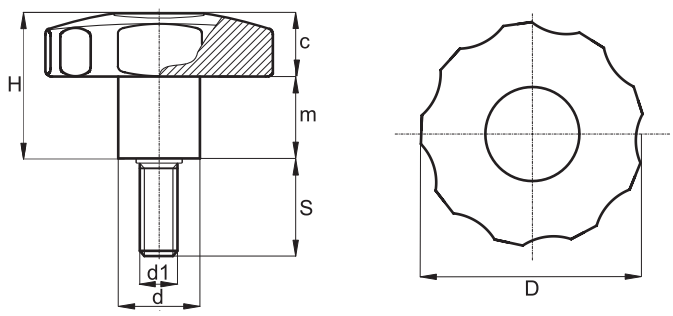

Art.-Nr. | Item No.	Art.-Nr. | Item No.	D	H	c	m	d	d1	S
BK7.0028.0620100023	BK7.0039.0620100023	62	40	18	22	24	M 10	23
BK7.0028.0620100028	BK7.0039.0620100028	62	40	18	22	24	M 10	28
BK7.0028.0620100033	BK7.0039.0620100033	62	40	18	22	24	M 10	33
BK7.0028.0620100038	BK7.0039.0620100038	62	40	18	22	24	M 10	38
BK7.0028.0620100043	BK7.0039.0620100043	62	40	18	22	24	M 10	43
BK7.0028.0620100048	BK7.0039.0620100048	62	40	18	22	24	M 10	48
BK7.0028.0620100053	BK7.0039.0620100053	62	40	18	22	24	M 10	53
BK7.0028.0620100058	BK7.0039.0620100058	62	40	18	22	24	M 10	58
BK7.0028.0620100063	BK7.0039.0620100063	62	40	18	22	24	M 10	63
BK7.0028.0620100068	BK7.0039.0620100068	62	40	18	22	24	M 10	68
BK7.0028.0620120010	BK7.0039.0620120010	62	40	18	22	24	M 12	10
BK7.0028.0620120014	BK7.0039.0620120014	62	40	18	22	24	M 12	14
BK7.0028.0620120018	BK7.0039.0620120018	62	40	18	22	24	M 12	18
BK7.0028.0620120023	BK7.0039.0620120023	62	40	18	22	24	M 12	23
BK7.0028.0620120028	BK7.0039.0620120028	62	40	18	22	24	M 12	28
BK7.0028.0620120033	BK7.0039.0620120033	62	40	18	22	24	M 12	33
BK7.0028.0620120038	BK7.0039.0620120038	62	40	18	22	24	M 12	38
BK7.0028.0620120043	BK7.0039.0620120043	62	40	18	22	24	M 12	43
BK7.0028.0620120048	BK7.0039.0620120048	62	40	18	22	24	M 12	48
BK7.0028.0620120053	BK7.0039.0620120053	62	40	18	22	24	M 12	53
BK7.0028.0620120058	BK7.0039.0620120058	62	40	18	22	24	M 12	58
BK7.0028.0620120063	BK7.0039.0620120063	62	40	18	22	24	M 12	63
BK7.0028.0620120068	BK7.0039.0620120068	62	40	18	22	24	M 12	68

Sterngriffe mit montierter Mutter

Star Knobs with mounted nut

Deckel auch bedruckt möglich
Printed caps are also available

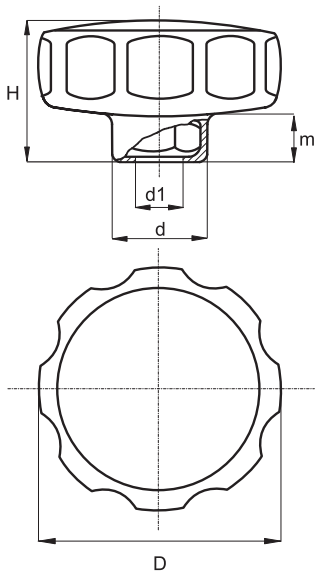

PlacoGrip® Sterngriffe leichte Ausführung und dennoch äußerst stabil.

Standardmaterial: Polyamid
Gewindeeinsatz: Stahl verzinkt oder Nirosta 1.4305
Sondergewindeeinsätze auf Anfrage
Standardfarbe Griff: schwarz
Weitere RAL – oder Sonderfarben auf Anfrage
Standardfarbe Deckel: schwarz
Mögliche Farben des Deckels:
orange RAL 2004, blau RAL 5015, gelb RAL 1021,
rot RAL 3000, grün RAL 6024 und grau RAL 7035

PlacoGrip® Star knobs, lightweight design however very strong.

Standard material: polyamide
Thread insert: steel zinc plated or stainless steel 1.4305
Special thread inserts upon request
Standard color grip: black
Further RAL – or special colors upon request
Standard color cap: black
Available cap's colors:
orange RAL 2004, blue RAL 5015, yellow RAL 1021,
red RAL 3000, green RAL 6024 and grey RAL 7035

Art.-Nr. | Item No.	D	H	m	d	d1
BK8.0001.030004	30	19	7	14	M 4
BK8.0001.030005	30	19	7	14	M 5
BK8.0001.030006	30	19	7	14	M 6
BK8.0001.032504	32,5	23	10	18,5	M 4
BK8.0001.032505	32,5	23	10	18,5	M 5
BK8.0001.032506	32,5	23	10	18,5	M 6
BK8.0001.032508	32,5	23	10	18,5	M 8
BK8.0001.040005	40	22	9	16,5	M 5
BK8.0001.040006	40	22	9	16,5	M 6
BK8.0001.040008	40	22	9	16,5	M 8
BK8.0002.040005	40	26	10	22	M 5
BK8.0002.040006	40	26	10	22	M 6
BK8.0002.040008	40	26	10	22	M 8
BK8.0002.040010	40	26	10	22	M 10
BK8.0001.050006	50	26	10	22	M 6
BK8.0001.050008	50	26	10	22	M 8
BK8.0001.050010	50	26	10	22	M 10

Fortsetzung nächste Seite | Continued on the following page

BK8.0001. | BK8.0002.

Sterngriffe mit montierter Mutter

Star Knobs with mounted nut

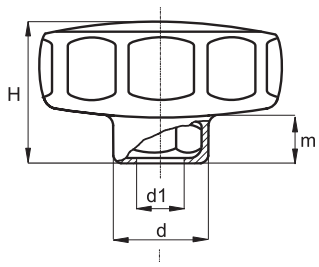

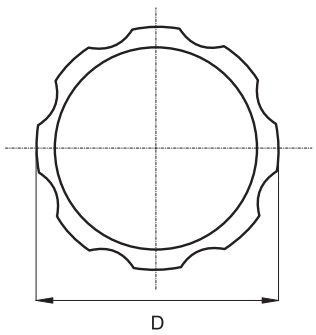

Art.-Nr. | Item No.	D	H	m	d	d1
BK8.0001.055006	55	32	10	22	M 6
BK8.0001.055008	55	32	10	22	M 8
BK8.0001.055010	55	32	10	22	M 10
BK8.0001.062008	62	35	13	22	M 8
BK8.0001.062010	62	35	13	22	M 10

Sterngriffe mit montierter Schraube

Star Knobs with mounted screw

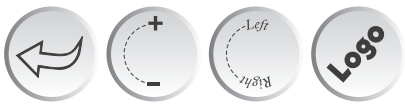

Deckel auch bedruckt möglich
Printed caps are also available

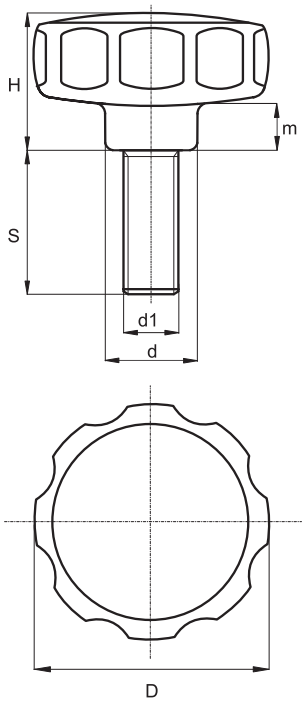

PlacoGrip® Sterngriffe leichte Ausführung und dennoch äußerst stabil.

Standardmaterial: Polyamid
Gewinde: Stahl verzinkt oder Nirosta 1.4305
Sondergewindeeinsätze auf Anfrage
Standardfarbe Griff: schwarz
Weitere RAL – oder Sonderfarben auf Anfrage
Standardfarbe Deckel: schwarz
Mögliche Farben des Deckels:
orange RAL 2004, blau RAL 5015, gelb RAL 1021,
rot RAL 3000, grün RAL 6024 und grau RAL 7035

PlacoGrip® Star knobs, lightweight design however very strong.

Standard material: polyamide
Thread: steel zinc plated or stainless steel 1.4305
Special thread inserts upon request
Standard color grip: black
Further RAL – or special colors upon request
Standard color cap: black
Available cap's colors:
orange RAL 2004, blue RAL 5015, yellow RAL 1021,
red RAL 3000, green RAL 6024 and grey RAL 7035

Art.-Nr. | Item No.	D	H	m	d	d1	S
BK8.0003.0300040008	30	19	7	14	M 4	8
BK8.0003.0300040014	30	19	7	14	M 4	14
BK8.0003.0300040018	30	19	7	14	M 4	18
BK8.0003.0300040023	30	19	7	14	M 4	23
BK8.0003.0300040028	30	19	7	14	M 4	28
BK8.0003.0300040033	30	19	7	14	M 4	33
BK8.0003.0300040038	30	19	7	14	M 4	38
BK8.0003.0300050008	30	19	7	14	M 5	8
BK8.0003.0300050014	30	19	7	14	M 5	14
BK8.0003.0300050018	30	19	7	14	M 5	18
BK8.0003.0300050023	30	19	7	14	M 5	23
BK8.0003.0300050028	30	19	7	14	M 5	28
BK8.0003.0300050033	30	19	7	14	M 5	33
BK8.0003.0300050038	30	19	7	14	M 5	38
BK8.0003.0300050043	30	19	7	14	M 5	43
BK8.0003.0300050048	30	19	7	14	M 5	48
BK8.0003.0300060010	30	19	7	14	M 6	10

Fortsetzung nächste Seite | Continued on the following page

BK8.0003. | BK8.0004.

Sterngriffe mit montierter Schraube

Star Knobs with mounted screw

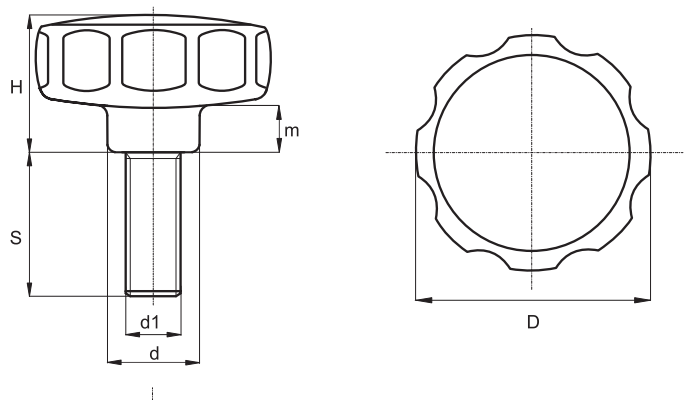

Art.-Nr. | Item No.	D	H	m	d	d1	S
BK8.0003.0300060014	30	19	7	14	M 6	14
BK8.0003.0300060018	30	19	7	14	M 6	18
BK8.0003.0300060023	30	19	7	14	M 6	23
BK8.0003.0300060028	30	19	7	14	M 6	28
BK8.0003.0300060033	30	19	7	14	M 6	33
BK8.0003.0300060038	30	19	7	14	M 6	38
BK8.0003.0300060043	30	19	7	14	M 6	43
BK8.0003.0300060048	30	19	7	14	M 6	48
BK8.0003.0300060053	30	19	7	14	M 6	53
BK8.0003.0300060058	30	19	7	14	M 6	58
BK8.0003.0325040008	32,5	23	10	18,5	M 4	8
BK8.0003.0325040014	32,5	23	10	18,5	M 4	14
BK8.0003.0325040018	32,5	23	10	18,5	M 4	18
BK8.0003.0325040023	32,5	23	10	18,5	M 4	23
BK8.0003.0325040028	32,5	23	10	18,5	M 4	28
BK8.0003.0325040033	32,5	23	10	18,5	M 4	33
BK8.0003.0325040038	32,5	23	10	18,5	M 4	38
BK8.0003.0325050008	32,5	23	10	18,5	M 5	8
BK8.0003.0325050014	32,5	23	10	18,5	M 5	14
BK8.0003.0325050018	32,5	23	10	18,5	M 5	18
BK8.0003.0325050023	32,5	23	10	18,5	M 5	23
BK8.0003.0325050028	32,5	23	10	18,5	M 5	28
BK8.0003.0325050033	32,5	23	10	18,5	M 5	33
BK8.0003.0325050038	32,5	23	10	18,5	M 5	38
BK8.0003.0325050043	32,5	23	10	18,5	M 5	43
BK8.0003.0325050048	32,5	23	10	18,5	M 5	48
BK8.0003.0325060010	32,5	23	10	18,5	M 6	10
BK8.0003.0325060014	32,5	23	10	18,5	M 6	14
BK8.0003.0325060018	32,5	23	10	18,5	M 6	18
BK8.0003.0325060023	32,5	23	10	18,5	M 6	23
BK8.0003.0325060028	32,5	23	10	18,5	M 6	28
BK8.0003.0325060033	32,5	23	10	18,5	M 6	33
BK8.0003.0325060038	32,5	23	10	18,5	M 6	38
BK8.0003.0325060043	32,5	23	10	18,5	M 6	43
BK8.0003.0325060048	32,5	23	10	18,5	M 6	48
BK8.0003.0325060053	32,5	23	10	18,5	M 6	53
BK8.0003.0325060058	32,5	23	10	18,5	M 6	58
BK8.0003.0325080010	32,5	23	10	18,5	M 8	10
BK8.0003.0325080014	32,5	23	10	18,5	M 8	14
BK8.0003.0325080018	32,5	23	10	18,5	M 8	18
BK8.0003.0325080023	32,5	23	10	18,5	M 8	23
BK8.0003.0325080028	32,5	23	10	18,5	M 8	28
BK8.0003.0325080033	32,5	23	10	18,5	M 8	33
BK8.0003.0325080038	32,5	23	10	18,5	M 8	38

Sterngriffe mit montierter Schraube

Star Knobs with mounted screw

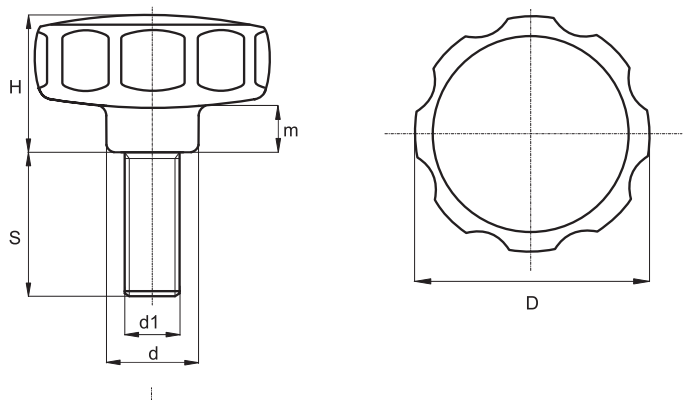

Art.-Nr. | Item No.	D	H	m	d	d1	S
BK8.0003.0325080043	32,5	23	10	18,5	M 8	43
BK8.0003.0325080048	32,5	23	10	18,5	M 8	48
BK8.0003.0325080053	32,5	23	10	18,5	M 8	53
BK8.0003.0325080058	32,5	23	10	18,5	M 8	58
BK8.0003.0400050008	40	22	9	16,5	M 5	8
BK8.0003.0400050014	40	22	9	16,5	M 5	14
BK8.0003.0400050018	40	22	9	16,5	M 5	18
BK8.0003.0400050023	40	22	9	16,5	M 5	23
BK8.0003.0400050028	40	22	9	16,5	M 5	28
BK8.0003.0400050033	40	22	9	16,5	M 5	33
BK8.0003.0400050038	40	22	9	16,5	M 5	38
BK8.0003.0400050043	40	22	9	16,5	M 5	43
BK8.0003.0400050048	40	22	9	16,5	M 5	48
BK8.0003.0400060010	40	22	9	16,5	M 6	10
BK8.0003.0400060014	40	22	9	16,5	M 6	14
BK8.0003.0400060018	40	22	9	16,5	M 6	18
BK8.0003.0400060023	40	22	9	16,5	M 6	23
BK8.0003.0400060028	40	22	9	16,5	M 6	28
BK8.0003.0400060033	40	22	9	16,5	M 6	33
BK8.0003.0400060038	40	22	9	16,5	M 6	38
BK8.0003.0400060043	40	22	9	16,5	M 6	43
BK8.0003.0400060048	40	22	9	16,5	M 6	48
BK8.0003.0400060053	40	22	9	16,5	M 6	53
BK8.0003.0400060058	40	22	9	16,5	M 6	58
BK8.0003.0400080010	40	22	9	16,5	M 8	10
BK8.0003.0400080014	40	22	9	16,5	M 8	14
BK8.0003.0400080018	40	22	9	16,5	M 8	18
BK8.0003.0400080023	40	22	9	16,5	M 8	23
BK8.0003.0400080028	40	22	9	16,5	M 8	28
BK8.0003.0400080033	40	22	9	16,5	M 8	33
BK8.0003.0400080038	40	22	9	16,5	M 8	38
BK8.0003.0400080043	40	22	9	16,5	M 8	43
BK8.0003.0400080048	40	22	9	16,5	M 8	48
BK8.0003.0400080053	40	22	9	16,5	M 8	53
BK8.0003.0400080058	40	22	9	16,5	M 8	58
BK8.0004.0400050008	40	26	10	22	M 5	8
BK8.0004.0400050014	40	26	10	22	M 5	14
BK8.0004.0400050018	40	26	10	22	M 5	18
BK8.0004.0400050023	40	26	10	22	M 5	23
BK8.0004.0400050028	40	26	10	22	M 5	28
BK8.0004.0400050033	40	26	10	22	M 5	33
BK8.0004.0400050038	40	26	10	22	M 5	38
BK8.0004.0400050043	40	26	10	22	M 5	43

Fortsetzung nächste Seite | Continued on the following page

BK8.0003. | BK8.0004.

Sterngriffe mit montierter Schraube

Star Knobs with mounted screw

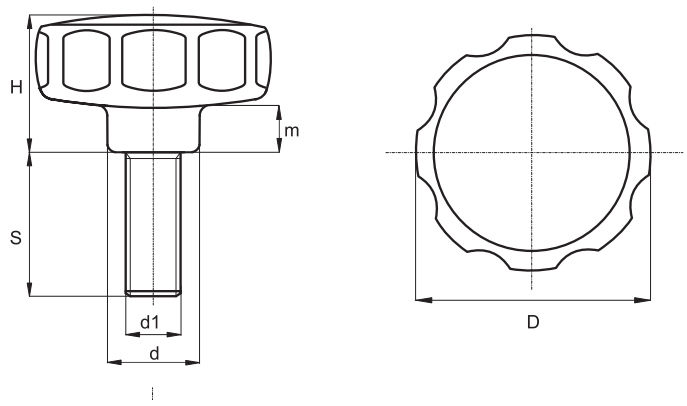

Art.-Nr. | Item No.	D	H	m	d	d1	S
BK8.0004.0400050048	40	26	10	22	M 5	48
BK8.0004.0400060010	40	26	10	22	M 6	10
BK8.0004.0400060014	40	26	10	22	M 6	14
BK8.0004.0400060018	40	26	10	22	M 6	18
BK8.0004.0400060023	40	26	10	22	M 6	23
BK8.0004.0400060028	40	26	10	22	M 6	28
BK8.0004.0400060033	40	26	10	22	M 6	33
BK8.0004.0400060038	40	26	10	22	M 6	38
BK8.0004.0400060043	40	26	10	22	M 6	43
BK8.0004.0400060048	40	26	10	22	M 6	48
BK8.0004.0400060053	40	26	10	22	M 6	53
BK8.0004.0400060058	40	26	10	22	M 6	58
BK8.0004.0400080010	40	26	10	22	M 8	10
BK8.0004.0400080014	40	26	10	22	M 8	14
BK8.0004.0400080018	40	26	10	22	M 8	18
BK8.0004.0400080023	40	26	10	22	M 8	23
BK8.0004.0400080028	40	26	10	22	M 8	28
BK8.0004.0400080033	40	26	10	22	M 8	33
BK8.0004.0400080038	40	26	10	22	M 8	38
BK8.0004.0400080043	40	26	10	22	M 8	43
BK8.0004.0400080048	40	26	10	22	M 8	48
BK8.0004.0400080053	40	26	10	22	M 8	53
BK8.0004.0400080058	40	26	10	22	M 8	58
BK8.0004.0400100010	40	26	10	22	M 10	10
BK8.0004.0400100014	40	26	10	22	M 10	14
BK8.0004.0400100018	40	26	10	22	M 10	18
BK8.0004.0400100023	40	26	10	22	M 10	23
BK8.0004.0400100028	40	26	10	22	M 10	28
BK8.0004.0400100033	40	26	10	22	M 10	33
BK8.0004.0400100038	40	26	10	22	M 10	38
BK8.0004.0400100043	40	26	10	22	M 10	43
BK8.0004.0400100048	40	26	10	22	M 10	48
BK8.0004.0400100053	40	26	10	22	M 10	53
BK8.0004.0400100058	40	26	10	22	M 10	58
BK8.0004.0400100063	40	26	10	22	M 10	63
BK8.0004.0400100068	40	26	10	22	M 10	68
BK8.0003.0500060010	50	26	10	22	M 6	10
BK8.0003.0500060014	50	26	10	22	M 6	14
BK8.0003.0500060018	50	26	10	22	M 6	18
BK8.0003.0500060023	50	26	10	22	M 6	23
BK8.0003.0500060028	50	26	10	22	M 6	28
BK8.0003.0500060033	50	26	10	22	M 6	33
BK8.0003.0500060038	50	26	10	22	M 6	38
BK8.0003.0500060043	50	26	10	22	M 6	43

Sterngriffe mit montierter Schraube

Star Knobs with mounted screw

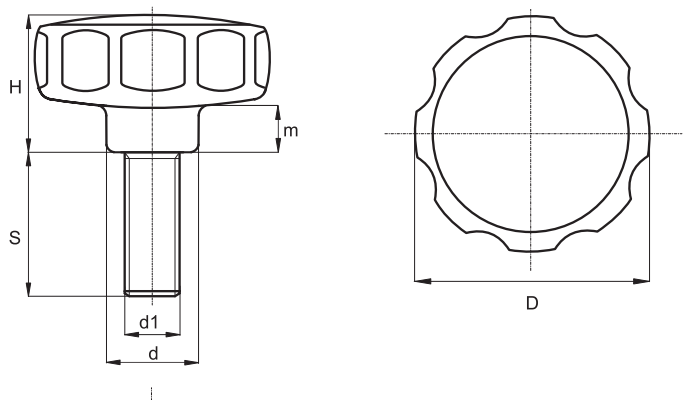

Art.-Nr. | Item No.	D	H	m	d	d1	S
BK8.0003.0500060048	50	26	10	22	M 6	48
BK8.0003.0500060053	50	26	10	22	M 6	53
BK8.0003.0500060058	50	26	10	22	M 6	58
BK8.0003.0500080010	50	26	10	22	M 8	10
BK8.0003.0500080014	50	26	10	22	M 8	14
BK8.0003.0500080018	50	26	10	22	M 8	18
BK8.0003.0500080023	50	26	10	22	M 8	23
BK8.0003.0500080028	50	26	10	22	M 8	28
BK8.0003.0500080033	50	26	10	22	M 8	33
BK8.0003.0500080038	50	26	10	22	M 8	38
BK8.0003.0500080043	50	26	10	22	M 8	43
BK8.0003.0500080048	50	26	10	22	M 8	48
BK8.0003.0500080053	50	26	10	22	M 8	53
BK8.0003.0500080058	50	26	10	22	M 8	58
BK8.0003.0500100010	50	26	10	22	M 10	10
BK8.0003.0500100014	50	26	10	22	M 10	14
BK8.0003.0500100018	50	26	10	22	M 10	18
BK8.0003.0500100023	50	26	10	22	M 10	23
BK8.0003.0500100028	50	26	10	22	M 10	28
BK8.0003.0500100033	50	26	10	22	M 10	33
BK8.0003.0500100038	50	26	10	22	M 10	38
BK8.0003.0500100043	50	26	10	22	M 10	43
BK8.0003.0500100048	50	26	10	22	M 10	48
BK8.0003.0500100053	50	26	10	22	M 10	53
BK8.0003.0500100058	50	26	10	22	M 10	58
BK8.0003.0500100063	50	26	10	22	M 10	63
BK8.0003.0500100068	50	26	10	22	M 10	68
BK8.0003.0550060010	55	32	10	22	M 6	10
BK8.0003.0550060014	55	32	10	22	M 6	14
BK8.0003.0550060018	55	32	10	22	M 6	18
BK8.0003.0550060023	55	32	10	22	M 6	23
BK8.0003.0550060028	55	32	10	22	M 6	28
BK8.0003.0550060033	55	32	10	22	M 6	33
BK8.0003.0550060038	55	32	10	22	M 6	38
BK8.0003.0550060043	55	32	10	22	M 6	43
BK8.0003.0550060048	55	32	10	22	M 6	48
BK8.0003.0550060053	55	32	10	22	M 6	53
BK8.0003.0550060058	55	32	10	22	M 6	58
BK8.0003.0550080010	55	32	10	22	M 8	10
BK8.0003.0550080014	55	32	10	22	M 8	14
BK8.0003.0550080018	55	32	10	22	M 8	18
BK8.0003.0550080023	55	32	10	22	M 8	23
BK8.0003.0550080028	55	32	10	22	M 8	28

Fortsetzung nächste Seite | Continued on the following page

BK8.0003. | BK8.0004.

Sterngriffe mit montierter Schraube

Star Knobs with mounted screw

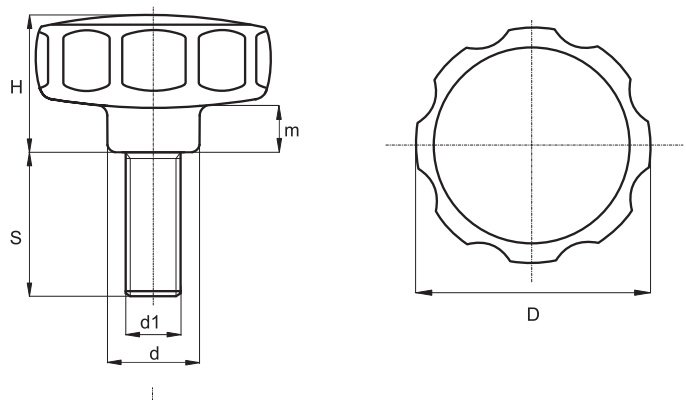

Art.-Nr. | Item No.	D	H	m	d	d1	S
BK8.0003.0550080033	55	32	10	22	M 8	33
BK8.0003.0550080038	55	32	10	22	M 8	38
BK8.0003.0550080043	55	32	10	22	M 8	43
BK8.0003.0550080048	55	32	10	22	M 8	48
BK8.0003.0550080053	55	32	10	22	M 8	53
BK8.0003.0550080058	55	32	10	22	M 8	58
BK8.0003.0550100010	55	32	10	22	M 10	10
BK8.0003.0550100014	55	32	10	22	M 10	14
BK8.0003.0550100018	55	32	10	22	M 10	18
BK8.0003.0550100023	55	32	10	22	M 10	23
BK8.0003.0550100028	55	32	10	22	M 10	28
BK8.0003.0550100033	55	32	10	22	M 10	33
BK8.0003.0550100038	55	32	10	22	M 10	38
BK8.0003.0550100043	55	32	10	22	M 10	43
BK8.0003.0550100048	55	32	10	22	M 10	48
BK8.0003.0550100053	55	32	10	22	M 10	53
BK8.0003.0550100058	55	32	10	22	M 10	58
BK8.0003.0550100063	55	32	10	22	M 10	63
BK8.0003.0550100068	55	32	10	22	M 10	68
BK8.0003.0620080010	62	35	13	22	M 8	10
BK8.0003.0620080014	62	35	13	22	M 8	14
BK8.0003.0620080018	62	35	13	22	M 8	18
BK8.0003.0620080023	62	35	13	22	M 8	23
BK8.0003.0620080028	62	35	13	22	M 8	28
BK8.0003.0620080033	62	35	13	22	M 8	33
BK8.0003.0620080038	62	35	13	22	M 8	38
BK8.0003.0620080043	62	35	13	22	M 8	43
BK8.0003.0620080048	62	35	13	22	M 8	48
BK8.0003.0620080053	62	35	13	22	M 8	53
BK8.0003.0620080058	62	35	13	22	M 8	58
BK8.0003.0620100010	62	35	13	22	M 10	10
BK8.0003.0620100014	62	35	13	22	M 10	14
BK8.0003.0620100018	62	35	13	22	M 10	18
BK8.0003.0620100023	62	35	13	22	M 10	23
BK8.0003.0620100028	62	35	13	22	M 10	28
BK8.0003.0620100033	62	35	13	22	M 10	33
BK8.0003.0620100038	62	35	13	22	M 10	38
BK8.0003.0620100043	62	35	13	22	M 10	43
BK8.0003.0620100048	62	35	13	22	M 10	48
BK8.0003.0620100053	62	35	13	22	M 10	53
BK8.0003.0620100058	62	35	13	22	M 10	58
BK8.0003.0620100063	62	35	13	22	M 10	63
BK8.0003.0620100068	62	35	13	22	M 10	68

Massive Sterngriffe mit Sacklochgewinde aus Nirosta 1.4305

Solid Star Knobs with short dead-end thread made from stainless steel 1.4305

NEW

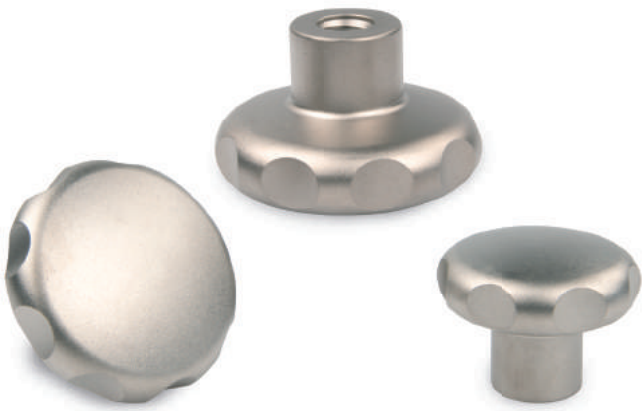

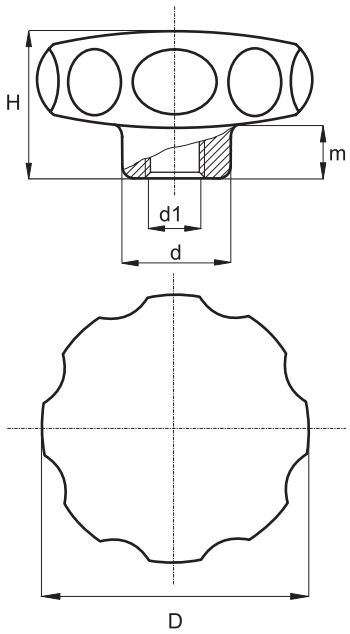

PlacoGrip® Massive Sterngriffe mit Sacklochgewinde. Durch das geschlossene und glatte Design sehr hygienisch, daher besonders geeignet für Lebensmittelindustrie und Medizintechnik.

Standardmaterial: Nirosta 1.4305, Vollmaterial, Oberfläche matt gestrahlt

PlacoGrip® Solid star knobs with short dead-end thread. With its very hygienic closed and smooth design, it is therefore especially suitable for the food industry and the medical sector.

Standard material: stainless steel 1.4305, solid, surface dull blasted

Art.-Nr. | Item No.	D	H	m	d	d1
BK38.0059.040006INOX	40	30,5	15	18	M 6
BK38.0059.040008INOX	40	30,5	15	18	M 8
BK38.0059.050008INOX	50	34	17	21	M 8
BK38.0059.050010INOX	50	34	17	21	M 10
BK38.0059.060010INOX	60	39	18	25	M 10
BK38.0059.060012INOX	60	39	18	25	M 12

Massive Sterngriffe mit Durchgangsgewinde aus Nirosta 1.4305

Solid Star Knobs with through thread made from stainless steel 1.4305

NEW

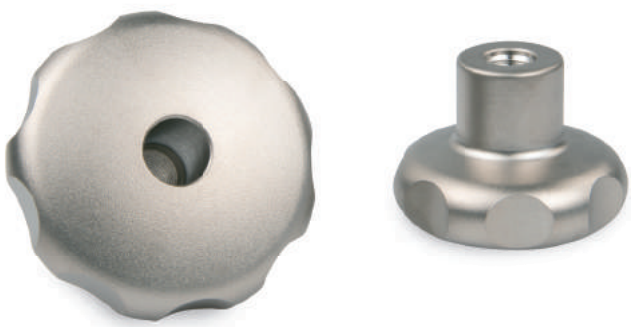

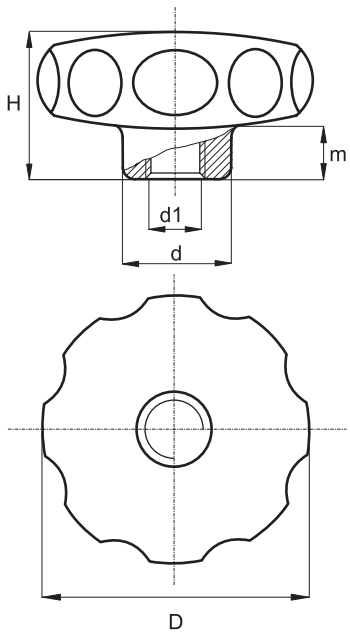

PlacoGrip® Massive Sterngriffe mit Durchgangsgewinde.
Durch das geschlossene und glatte Design sehr hygienisch, daher besonders geeignet für Lebensmittelindustrie und Medizintechnik.

Standardmaterial: Nirosta 1.4305, Vollmaterial,
Oberfläche matt gestrahlt

PlacoGrip® Solid star knobs with through thread.
With its very hygienic closed and smooth design, it is therefore especially suitable for the food industry and the medical sector.

Standard material: stainless steel 1.4305, solid
surface dull blasted

Art.-Nr. | Item No.	D	H	m	d	d1
BK38.0057.040008INOX	40	30,5	15	18	M 8
BK38.0057.050010INOX	50	34	17	21	M 10
BK38.0057.060012INOX	60	39	18	25	M 12

Massive Sterngriffe mit glattem Sackloch aus Nirosta 1.4305

Solid Star Knobs with smooth blind hole made from stainless steel 1.4305

NEW

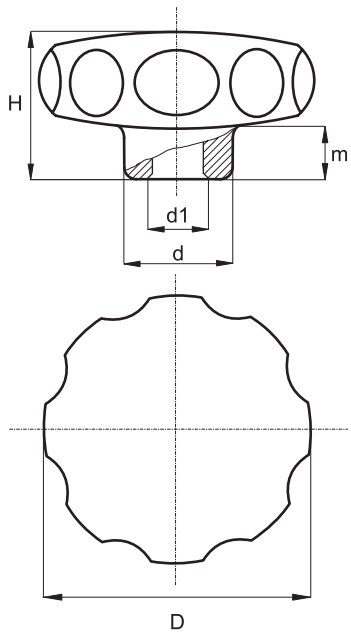

PlacoGrip® Massive Sterngriffe mit glattem Sackloch.
Durch das geschlossene und glatte Design sehr hygienisch, daher besonders geeignet für Lebensmittelindustrie und Medizintechnik.

Standardmaterial: Nirosta 1.4305, Vollmaterial,
Oberfläche matt gestrahlt

PlacoGrip® Solid star knobs with smooth blind hole.
With its very hygienic closed and smooth design, it is therefore especially suitable for the food industry and the medical sector.

Standard material: stainless steel 1.4305, solid,
surface dull blasted

Art.-Nr. | Item No.	D	H	m	d	d1 H7
BK38.0058.040008INOX	40	30,5	15	18	8
BK38.0058.050010INOX	50	34	17	21	10
BK38.0058.060012INOX	60	39	18	25	12

BK36.0010.

Sterngriffmuttern ähnl. DIN 6336

Star Knob Nuts similar to DIN 6336

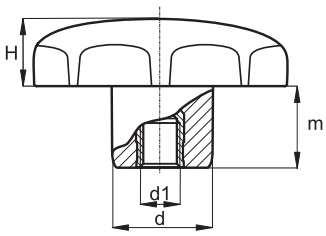

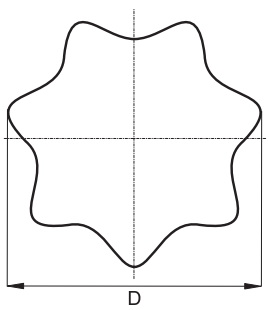

PlacoGrip® Sterngriffe mit 7 Griffmulden und ansprechendem Design.

Standardmaterial: Polyamid
Gewindeeinsatz: Stahl verzinkt umspritzt
Sondergewindeeinsätze auf Anfrage
Standardfarbe: schwarz
Weitere RAL – oder Sonderfarben auf Anfrage

PlacoGrip® Star knobs with 7 grip-recesses, attractive design.

Standard material: polyamide
Thread insert: steel zinc plated moulded
Special thread inserts upon request
Standard color: black
Further RAL – or special colors upon request

Art.-Nr. | Item No.	D	H	d	m	d1
BK36.0010.02504	25	16	12	8	M 4
BK36.0010.02505	25	16	12	8	M 5
BK36.0010.02506	25	16	12	8	M 6
BK36.0010.03205	32	20	14	10	M 5
BK36.0010.03206	32	20	14	10	M 6
BK36.0010.03208	32	20	14	10	M 8
BK36.0010.04005	40	25	18	13	M 5
BK36.0010.04006	40	25	18	13	M 6
BK36.0010.04008	40	25	18	13	M 8
BK36.0010.05008	50	32	22	17	M 8
BK36.0010.05010	50	32	22	17	M 10
BK36.0010.06308	63	40	26	21	M 8
BK36.0010.06310	63	40	26	21	M 10
BK36.0010.06312	63	40	26	21	M 12
BK36.0010.08012	80	50	35	25	M 12
BK36.0010.08016	80	50	35	25	M 16

Sterngriffmuttern aus Duroplast ähnl. DIN 6336

Star Knob Nuts made from thermoset similar to DIN 6336

NEW

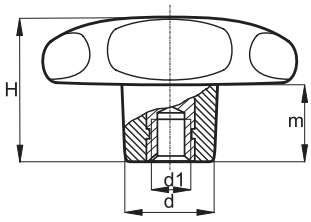

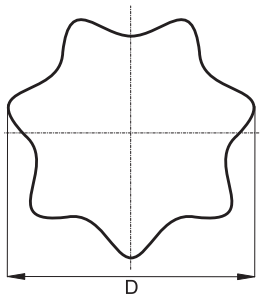

PlacoGrip® Sterngriffe mit 7 Griffmulden und ansprechendem Design.

Standardmaterial: Duroplast FS 31
Gewindeeinsätze: Messing blank oder Stahl verzinkt umspritzt
Sondergewindeeinsätze auf Anfrage
Standardfarbe: schwarz
Weitere RAL – oder Sonderfarben auf Anfrage

PlacoGrip® Star knobs with 7 grip-recesses and attractive design.

Standard material: Thermoset FS 31
Thread inserts: brass or steel zinc plated moulded
Special thread inserts upon request
Standard color: black
Further RAL – or special colors upon request

Art.-Nr. | Item No.	D	H	m	d	d1
BK37.0004.02004	20	17	10	10	M 4
BK37.0004.02505	25	16	8	12	M 5
BK37.0004.03205	32	20	10	14	M 5
BK37.0004.03206	32	20	10	14	M 6
BK37.0004.04006	40	25	12	16	M 6
BK37.0004.04008	40	25	12	16	M 8
BK37.0004.05008	50	32	16	21	M 8
BK37.0004.05010	50	32	16	21	M 10
BK37.0004.06308	63	40	19	23	M 8
BK37.0004.06310	63	40	19	23	M 10
BK37.0004.06312	63	40	19	23	M 12
BK37.0004.08012	80	48	25	34	M 12
BK37.0004.08016	80	48	25	34	M 16

Sterngriffmuttern ähnl. DIN 6336 mit Durchgangsgewinde

Star Knob Nuts similar to DIN 6336 with through thread

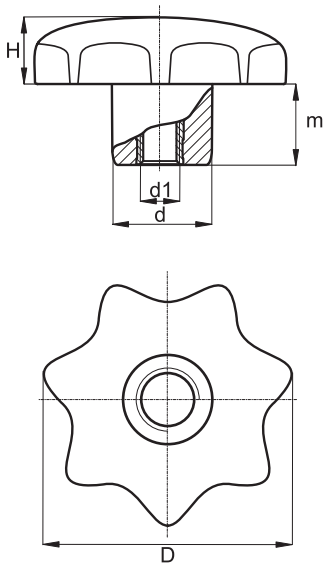

PlacoGrip® Sterngriffe mit 7 Griffmulden und ansprechendem Design.

Standardmaterial: Polyamid
Gewindeeinsätze: Messing blank oder Stahl verzinkt umspritzt
Sondergewindeeinsätze auf Anfrage
Standardfarbe: schwarz
Weitere RAL – oder Sonderfarben auf Anfrage

PlacoGrip® Star knobs with 7 grip-recesses and attractive design.

Standard material: polyamide
Thread inserts: brass or steel zinc plated moulded
Special thread inserts upon request
Standard color: black
Further RAL – or special colors upon request

Art.-Nr. | Item No.	D	H	m	d	d1
BK36.0022.03205	32	20	10	14	M 5
BK36.0022.03206	32	20	10	14	M 6
BK36.0022.03208	32	20	10	14	M 8
BK36.0022.04005	40	25	13	18	M 5
BK36.0022.04006	40	25	13	18	M 6
BK36.0022.04008	40	25	13	18	M 8
BK36.0022.05008	50	32	17	22	M 8
BK36.0022.05010	50	32	17	22	M 10
BK36.0022.06308	63	40	21	26	M 8
BK36.0022.06310	63	40	21	26	M 10
BK36.0022.06312	63	40	21	26	M 12
BK36.0022.08012	80	50	25	35	M 12
BK36.0022.08016	80	50	25	35	M 16

Sterngriffschrauben ähnl. DIN 6336

Star Knob Screws similar to DIN 6336

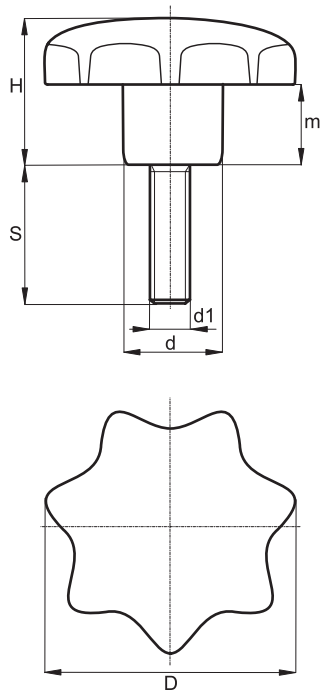

PlacoGrip® Sterngriffe mit 7 Griffmulden und ansprechendem Design.

Standardmaterial: Polyamid
Gewinde: Stahl verzinkt umspritzt
Sondergewindeeinsätze auf Anfrage
Standardfarbe: schwarz
Weitere RAL – oder Sonderfarben auf Anfrage

PlacoGrip® Star knobs with 7 grip-recesses, attractive design.

Standard material: polyamide
Thread: steel zinc plated moulded
Special thread inserts upon request
Standard color: black
Further RAL – or special colors upon request

Art.-Nr. | Item No.	D	H	m	d	d1	S
BK36.0011.025050010	25	16	8	12	M 5	10
BK36.0011.025050015	25	16	8	12	M 5	15
BK36.0011.025050020	25	16	8	12	M 5	20
BK36.0011.025050025	25	16	8	12	M 5	25
BK36.0011.025050030	25	16	8	12	M 5	30
BK36.0011.025060010	25	16	8	12	M 6	10
BK36.0011.025060015	25	16	8	12	M 6	15
BK36.0011.025060020	25	16	8	12	M 6	20
BK36.0011.025060025	25	16	8	12	M 6	25
BK36.0011.025060030	25	16	8	12	M 6	30
BK36.0011.032050010	32	20	10	14	M 5	10
BK36.0011.032050015	32	20	10	14	M 5	15
BK36.0011.032050020	32	20	10	14	M 5	20
BK36.0011.032050025	32	20	10	14	M 5	25
BK36.0011.032050030	32	20	10	14	M 5	30
BK36.0011.032060010	32	20	10	14	M 6	10
BK36.0011.032060015	32	20	10	14	M 6	15

Fortsetzung nächste Seite | Continued on the following page

Sterngriffschrauben ähnl. DIN 6336

Star Knob Screws similar to DIN 6336

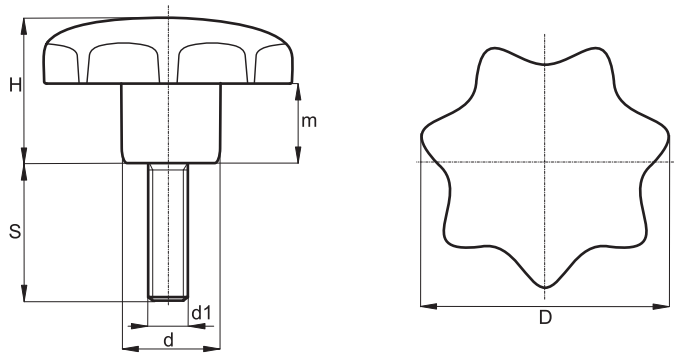

Art.-Nr. | Item No.	D	H	m	d	d1	S
BK36.0011.032060020	32	20	10	14	M 6	20
BK36.0011.032060025	32	20	10	14	M 6	25
BK36.0011.032060030	32	20	10	14	M 6	30
BK36.0011.032080015	32	20	10	14	M 8	15
BK36.0011.032080020	32	20	10	14	M 8	20
BK36.0011.032080025	32	20	10	14	M 8	25
BK36.0011.032080030	32	20	10	14	M 8	30
BK36.0011.032080040	32	20	10	14	M 8	40
BK36.0011.040050015	40	25	13	18	M 5	15
BK36.0011.040050020	40	25	13	18	M 5	20
BK36.0011.040050025	40	25	13	18	M 5	25
BK36.0011.040050030	40	25	13	18	M 5	30
BK36.0011.040050040	40	25	13	18	M 5	40
BK36.0011.040060015	40	25	13	18	M 6	15
BK36.0011.040060020	40	25	13	18	M 6	20
BK36.0011.040060025	40	25	13	18	M 6	25
BK36.0011.040060030	40	25	13	18	M 6	30
BK36.0011.040060040	40	25	13	18	M 6	40
BK36.0011.040080015	40	25	13	18	M 8	15
BK36.0011.040080020	40	25	13	18	M 8	20
BK36.0011.040080025	40	25	13	18	M 8	25
BK36.0011.040080030	40	25	13	18	M 8	30
BK36.0011.040080040	40	25	13	18	M 8	40
BK36.0011.050080015	50	32	17	22	M 8	15
BK36.0011.050080020	50	32	17	22	M 8	20
BK36.0011.050080025	50	32	17	22	M 8	25
BK36.0011.050080030	50	32	17	22	M 8	30
BK36.0011.050080040	50	32	17	22	M 8	40
BK36.0011.050100020	50	32	17	22	M 10	20
BK36.0011.050100030	50	32	17	22	M 10	30
BK36.0011.050100040	50	32	17	22	M 10	40
BK36.0011.050100050	50	32	17	22	M 10	50
BK36.0011.063080020	63	40	21	26	M 8	20
BK36.0011.063080025	63	40	21	26	M 8	25
BK36.0011.063080030	63	40	21	26	M 8	30
BK36.0011.063080040	63	40	21	26	M 8	40
BK36.0011.063080050	63	40	21	26	M 8	50
BK36.0011.063100020	63	40	21	26	M 10	20
BK36.0011.063100025	63	40	21	26	M 10	25
BK36.0011.063100030	63	40	21	26	M 10	30
BK36.0011.063100040	63	40	21	26	M 10	40
BK36.0011.063100050	63	40	21	26	M 10	50
BK36.0011.063120025	63	40	21	26	M 12	25
BK36.0011.063120030	63	40	21	26	M 12	30

Sterngriffschrauben ähnl. DIN 6336

Star Knob Screws similar to DIN 6336

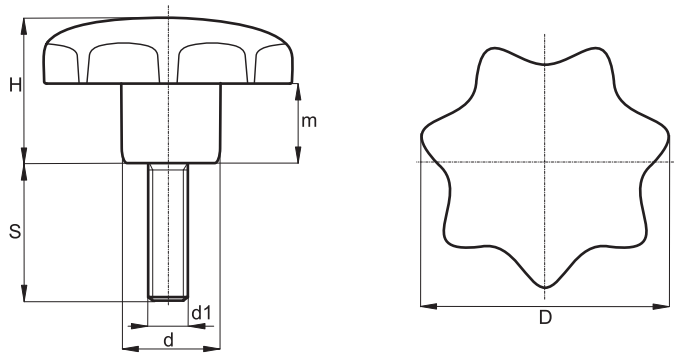

Art.-Nr. | Item No.	D	H	m	d	d1	S
BK36.0011.063120040	63	40	21	26	M 12	40
BK36.0011.063120050	63	40	21	26	M 12	50
BK36.0011.063120060	63	40	21	26	M 12	60
BK36.0011.080080020	80	40	21	26	M 8	20
BK36.0011.080080025	80	40	21	26	M 8	25
BK36.0011.080080030	80	40	21	26	M 8	30
BK36.0011.080080040	80	40	21	26	M 8	40
BK36.0011.080080050	80	40	21	26	M 8	50
BK36.0011.080100020	80	40	21	26	M 10	20
BK36.0011.080100025	80	40	21	26	M 10	25
BK36.0011.080100030	80	40	21	26	M 10	30
BK36.0011.080100040	80	40	21	26	M 10	40
BK36.0011.080100050	80	40	21	26	M 10	50
BK36.0011.080120025	80	40	21	26	M 12	25
BK36.0011.080120030	80	40	21	26	M 12	30
BK36.0011.080120040	80	40	21	26	M 12	40
BK36.0011.080120050	80	40	21	26	M 12	50
BK36.0011.080120060	80	40	21	26	M 12	60

Sterngriffschrauben aus Duroplast ähnl. DIN 6336

Star Knob Screws made from thermoset similar to DIN 6336

NEW

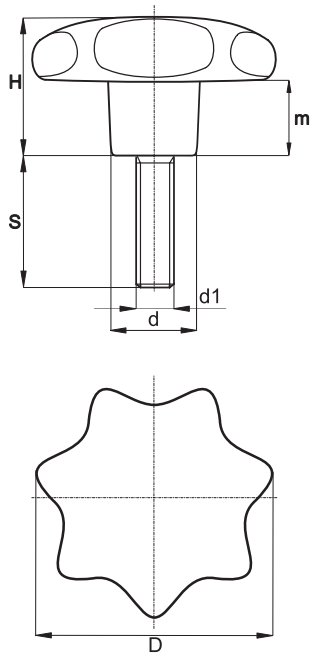

PlacoGrip® Sterngriffe mit 7 Griffmulden und ansprechendem Design.

Standardmaterial: Duroplast FS 31
Gewinde: Stahl verzinkt umspritzt
Sondergewindeeinsätze auf Anfrage
Standardfarbe: schwarz
Weitere RAL – oder Sonderfarben auf Anfrage

PlacoGrip® Star knobs with 7 grip-recesses, attractive design.

Standard material: Thermoset FS 31
Thread: steel zinc plated moulded
Special thread inserts upon request
Standard color: black
Further RAL – or special colors upon request

Art.-Nr. | Item No.	D	H	m	d	d1	S
BK37.0005.020040008	20	17	10	10	M 4	8
BK37.0005.020040012	20	17	10	10	M 4	12
BK37.0005.020050010	20	17	10	10	M 5	10
BK37.0005.020050015	20	17	10	10	M 5	15
BK37.0005.020050020	20	17	10	10	M 5	20
BK37.0005.025050010	25	16	8	12	M 5	10
BK37.0005.025050015	25	16	8	12	M 5	15
BK37.0005.025050020	25	16	8	12	M 5	20
BK37.0005.025060015	25	16	8	12	M 6	15
BK37.0005.025060020	25	16	8	12	M 6	20
BK37.0005.025060030	25	16	8	12	M 6	30
BK37.0005.032060015	32	20	10	14	M 6	15
BK37.0005.032060020	32	20	10	14	M 6	20
BK37.0005.032060030	32	20	10	14	M 6	30
BK37.0005.032080015	32	20	10	14	M 8	15
BK37.0005.032080020	32	20	10	14	M 8	20
BK37.0005.032080030	32	20	10	14	M 8	30
BK37.0005.040080015	40	25	12	16	M 8	15

Sterngriffschrauben aus Duroplast ähnl. DIN 6336

Star Knob Screws made from thermoset similar to DIN 6336

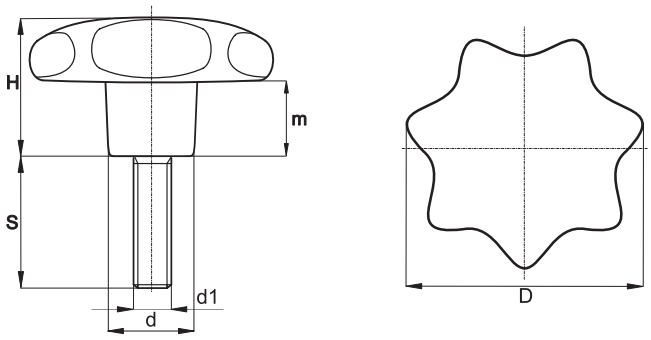

Art.-Nr. | Item No.	D	H	m	d	d1	S
BK37.0005.040080020	40	25	12	16	M 8	20
BK37.0005.040080030	40	25	12	16	M 8	30
BK37.0005.040100020	40	25	12	16	M 10	20
BK37.0005.040100030	40	25	12	16	M 10	30
BK37.0005.040100040	40	25	12	16	M 10	40
BK37.0005.050080015	50	32	16	21	M 8	15
BK37.0005.050080020	50	32	16	21	M 8	20
BK37.0005.050080030	50	32	16	21	M 8	30
BK37.0005.050100020	50	32	16	21	M 10	20
BK37.0005.050100030	50	32	16	21	M 10	30
BK37.0005.050100040	50	32	16	21	M 10	40
BK37.0005.063100020	63	40	19	23	M 10	20
BK37.0005.063100030	63	40	19	23	M 10	30
BK37.0005.063100040	63	40	19	23	M 10	40
BK37.0005.063120025	63	40	19	23	M 12	25
BK37.0005.063120040	63	40	19	23	M 12	40
BK37.0005.080120025	80	48	25	34	M 12	25
BK37.0005.080120040	80	48	25	34	M 12	40
BK37.0005.080160030	80	48	25	34	M 16	30
BK37.0005.080160050	80	48	25	34	M 16	50

Sterngriffmuttern ähnl. DIN 6336 mit vorstehender Stahlbuchse

Star Knob Nuts similar to DIN 6336 with protruding steel bush

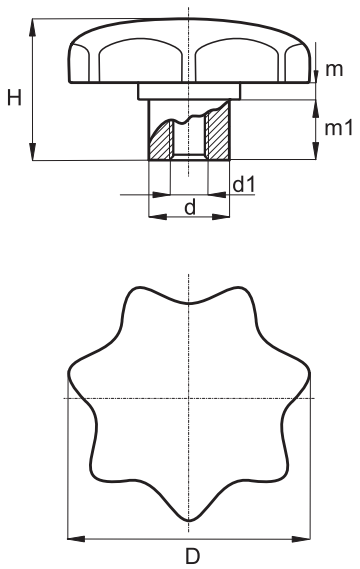

PlacoGrip® Sterngriffmuttern mit vorstehender Stahlbuchse mit metallischer Auflagefläche für besondere Beanspruchung.
Die vorstehende Stahlbuchse kann auch für eine Querstiftverbindung genutzt werden.

Standardmaterial: Polyamid
Gewinde und Buchse: Stahl verzinkt umspritzt
Sondergewindeeinsätze auf Anfrage
Standardfarbe: schwarz
Weitere RAL – oder Sonderfarben auf Anfrage

PlacoGrip® Star knobs with protruding steel bush with metallic contact surface for special stress.
The protruding steel bush can also be used for a cross-pin connection.

Standard material: polyamide
Thread and bush: steel zinc plated moulded
Special thread inserts upon request
Standard color: black
Further RAL – or special colors upon request

Art.-Nr. | Item No.	D	H	m	m1	d	d1
BK36.0012.03206	32	21	11	8,5	12	M 6
BK36.0012.03208	32	21	11	8,5	12	M 8
BK36.0012.04006	40	26	14	10	14	M 6
BK36.0012.04008	40	26	14	10	14	M 8
BK36.0012.05008	50	32	17	10	18	M 8
BK36.0012.05010	50	32	17	10	18	M 10
BK36.0012.06310	63	40	21	14	20	M 10
BK36.0012.06312	63	40	21	14	20	M 12

Sterngriffschrauben ähnl. DIN 6336 mit vorstehender Stahlbuchse

Star Knob Screws similar to DIN 6336 with protruding steel bush

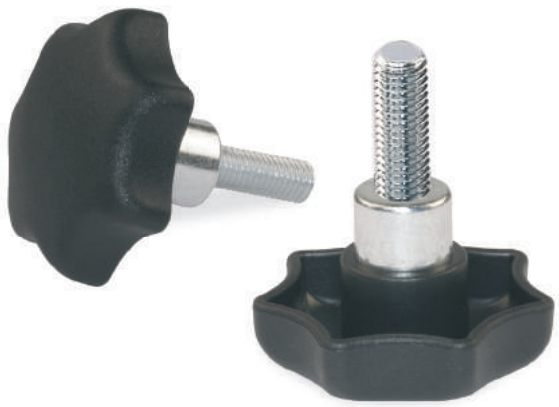

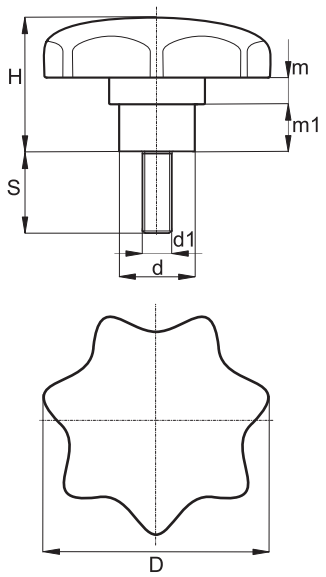

PlacoGrip® Sterngriffschraube mit vorstehender Stahlbuchse mit metallischer Auflagefläche für besondere Beanspruchung.

Standardmaterial: Polyamid
Gewinde und Buchse: Stahl verzinkt umspritzt
Sondergewindeeinsätze auf Anfrage
Standardfarbe: schwarz
Weitere RAL – oder Sonderfarben auf Anfrage

PlacoGrip® Star knobs with protruding steel bush with metallic contact surface for special stress.

Standard material: polyamide
Thread and bush: steel zinc plated moulded
Special thread inserts upon request
Standard color: black
Further RAL – or special colors upon request

Art.-Nr. | Item No.	D	H	m	m1	d	d1	S
BK36.0013.032060015	32	21	11	8,5	12	M 6	15
BK36.0013.032060025	32	21	11	8,5	12	M 6	25
BK36.0013.032060030	32	21	11	8,5	12	M 6	30
BK36.0013.040080015	40	26	14	10	14	M 8	15
BK36.0013.040080030	40	26	14	10	14	M 8	30
BK36.0013.040080040	40	26	14	10	14	M 8	40
BK36.0013.050100025	50	32	17	10	18	M 10	25
BK36.0013.050100035	50	32	17	10	18	M 10	35
BK36.0013.050100055	50	32	17	10	18	M 10	55
BK36.0013.063120030	63	40	21	14	20	M 12	30
BK36.0013.063120060	63	40	21	14	20	M 12	60

BK36.0009.

Schnellspannsterngriffe ähnl. DIN 6336

Quick Clamping Star Knobs similar to DIN 6336

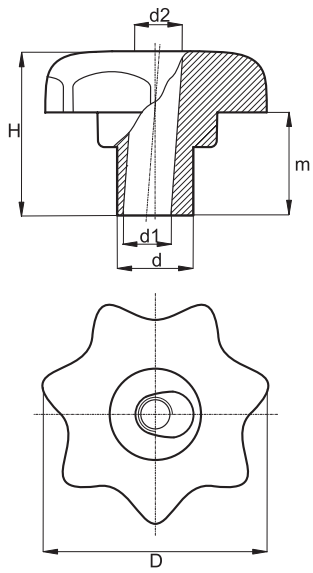

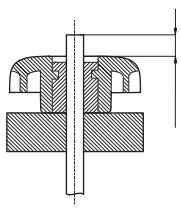

Der Gewindebolzen sollte einige mm länger sein als die Höhe H.
The threaded bolt should be a few mm longer than the height H.

PlacoGrip® Schnellspannsterngriffe kommen dann zum Einsatz, wenn der Griff nach dem Lösen ganz abgezogen und schnell wieder in Spannstellung gebracht werden soll.
Man steckt den Griff schräg auf den Gewindebolzen und bringt ihn dann in eine rechtwinklige Lage, so dass er in die Gewindegänge des Bolzens einrastet.
Eine geringfügige Drehung reicht, um zu spannen.

Standardmaterial: Polyamid
Gewindeeinsatz: Stahl verzinkt umspritzt
Standardfarbe: schwarz
Weitere RAL – oder Sonderfarben auf Anfrage
Die Anwendung dieser Griffe empfiehlt sich nur dann, wenn keine allzu großen Spannkräfte aufgebracht werden müssen.

PlacoGrip® Quick clamping star knobs are for those applications where the grip, after slackening, is completely removed and must then be rapidly replaced in the clamp position.
The knob is placed diagonally on the threaded bolt and is then brought into a right-angled position so that it clicks into the thread of the bolt.
A short turn is enough to clamp it.

Standard material: polyamide
Thread insert: steel zinc plated moulded
Standard color: black
Further RAL – or special colors upon request
The use of these knobs is recommended only for situations where high clamping forces do not have to be applied.

Art.-Nr. | Item No.	D	H	m	d	d1	d2
BK36.0009.04008	40	26	13	16	M 8	8,4
BK36.0009.05010	50	34	17	20	M10	10,5
BK36.0009.06312	63	42	21	26	M 12	13,0

Sterngriffmuttern

Star Knob Nuts

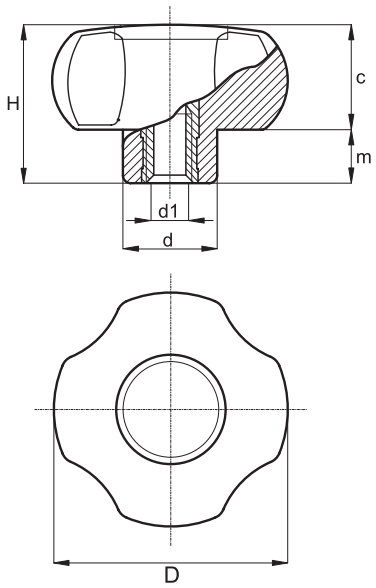

PlacoGrip® Sterngriffe mit 4 Griffmulden besonders griffsympathisch.

Standardmaterial: Polyamid verstärkt
Gewindeeinsätze: Messing blank oder Stahl verzinkt umspritzt
Sondergewindeeinsätze auf Anfrage
Standardfarbe: schwarz
Weitere RAL – oder Sonderfarben auf Anfrage

PlacoGrip® Star knobs with 4 grip-recesses pleasant feel.

Standard material: reinforced polyamide
Thread inserts: brass or steel zinc plated moulded
Special thread inserts upon request
Standard color: black
Further RAL – or special colors upon request

Art.-Nr. | Item No.	D	H	c	m	d	d1
BK38.0052.03005	30	23	13,5	9,5	15	M 5
BK38.0052.03006	30	23	13,5	9,5	15	M 6
BK38.0052.03008	30	23	13,5	9,5	15	M 8
BK38.0052.03010	30	23	13,5	9,5	15	M 10
BK38.0052.04005	40	29,5	18,5	11	15,5	M 5
BK38.0052.04006	40	29,5	18,5	11	15,5	M 6
BK38.0052.04008	40	29,5	18,5	11	15	M 8
BK38.0052.04010	40	29,5	18,5	11	17,5	M 10
BK38.0052.04012	40	29,5	18,5	11	21	M 12
BK38.0052.05006	50	34,5	21,5	13	20	M 6
BK38.0052.05008	50	34,5	21,5	13	20	M 8
BK38.0052.05010	50	34,5	21,5	13	20	M 10
BK38.0052.05012	50	34,5	21,5	13	20	M 12
BK38.0052.06008	60	40	25	15	23	M 8
BK38.0052.06010	60	40	25	15	23	M 10
BK38.0052.06012	60	40	25	15	23	M 12
BK38.0052.06016	60	40	25	15	23	M 16

PlacoGrip®

Sterngriffmuttern mit Durchgangsgewinde

Star Knob Nuts with through thread

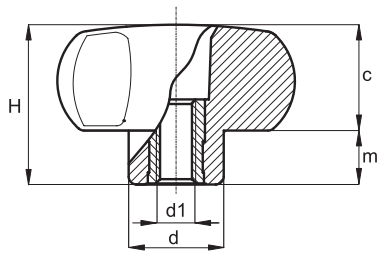

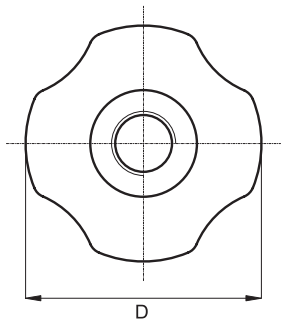

PlacoGrip® Sterngriffe mit 4 Griffmulden besonders griffsympathisch.

Standardmaterial: Polyamid verstärkt
Gewindeeinsätze: Messing blank oder Stahl verzinkt umspritzt
Sondergewindeeinsätze auf Anfrage
Standardfarbe: schwarz
Weitere RAL – oder Sonderfarben auf Anfrage

PlacoGrip® Star knobs with 4 grip-recesses pleasant feel.

Standard material: reinforced polyamide
Thread inserts: brass or steel zinc plated moulded
Special thread inserts upon request
Standard color: black
Further RAL – or special colors upon request

Art.-Nr. | Item No.	D	H	c	m	d	d1
BK38.0053.03005	30	23	13,5	9,5	15	M 5
BK38.0053.03006	30	23	13,5	9,5	15	M 6
BK38.0053.03008	30	23	13,5	9,5	15	M 8
BK38.0053.03010	30	23	13,5	9,5	15	M 10
BK38.0053.04005	40	29,5	18,5	11	16	M 5
BK38.0053.04006	40	29,5	18,5	11	16	M 6
BK38.0053.04008	40	29,5	18,5	11	16	M 8
BK38.0053.04010	40	29,5	18,5	11	16	M 10
BK38.0053.04012	40	29,5	18,5	11	21	M 12
BK38.0053.05006	50	34,5	21,5	13	20	M 6
BK38.0053.05008	50	34,5	21,5	13	20	M 8
BK38.0053.05010	50	34,5	21,5	13	20	M 10
BK38.0053.05012	50	34,5	21,5	13	20	M 12
BK38.0053.06008	60	40	25	15	23	M 8
BK38.0053.06010	60	40	25	15	23	M 10
BK38.0053.06012	60	40	25	15	23	M 12
BK38.0053.06016	60	40	25	15	23	M 16

Sterngriffschrauben

Star Knob Screws

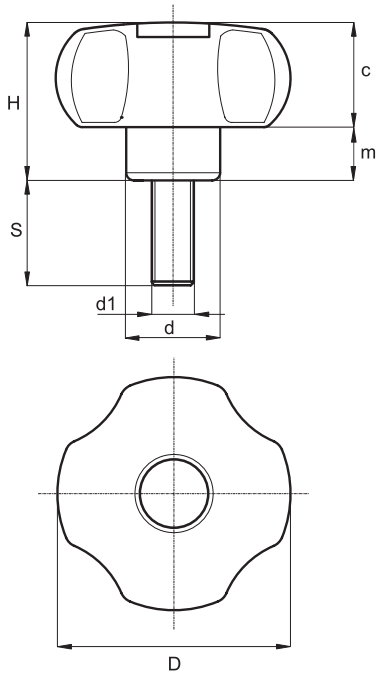

PlacoGrip® Sterngriffe mit 4 Griffmulden besonders griffsympathisch.

Standardmaterial: Polyamid verstärkt
Gewinde: Stahl verzinkt umspritzt
Sondergewindeeinsätze auf Anfrage
Standardfarbe: schwarz
Weitere RAL – oder Sonderfarben auf Anfrage

PlacoGrip® Star knobs with 4 grip-recesses pleasant feel.

Standard material: reinforced polyamide
Thread: steel zinc plated moulded
Special thread inserts upon request
Standard color: black
Further RAL – or special colors upon request

Art.-Nr. | Item No.	D	H	c	m	d	d1	S
BK38.0055.030050010	30	23	13,5	9,5	15	M 5	10
BK38.0055.030050015	30	23	13,5	9,5	15	M 5	15
BK38.0055.030050020	30	23	13,5	9,5	15	M 5	20
BK38.0055.030050030	30	23	13,5	9,5	15	M 5	30
BK38.0055.030050040	30	23	13,5	9,5	15	M 5	40
BK38.0055.030060015	30	23	13,5	9,5	15	M 6	15
BK38.0055.030060020	30	23	13,5	9,5	15	M 6	20
BK38.0055.030060030	30	23	13,5	9,5	15	M 6	30
BK38.0055.030060040	30	23	13,5	9,5	15	M 6	40
BK38.0055.030080015	30	23	13,5	9,5	15	M 8	15
BK38.0055.030080020	30	23	13,5	9,5	15	M 8	20
BK38.0055.030080030	30	23	13,5	9,5	15	M 8	30
BK38.0055.030080040	30	23	13,5	9,5	15	M 8	40
BK38.0055.030080050	30	23	13,5	9,5	15	M 8	50
BK38.0055.030100020	30	23	13,5	9,5	15	M 10	20
BK38.0055.030100030	30	23	13,5	9,5	15	M 10	30
BK38.0055.030100040	30	23	13,5	9,5	15	M 10	40

Fortsetzung nächste Seite | Continued on the following page

BK38.0055.

Sterngriffschrauben

Star Knob Screws

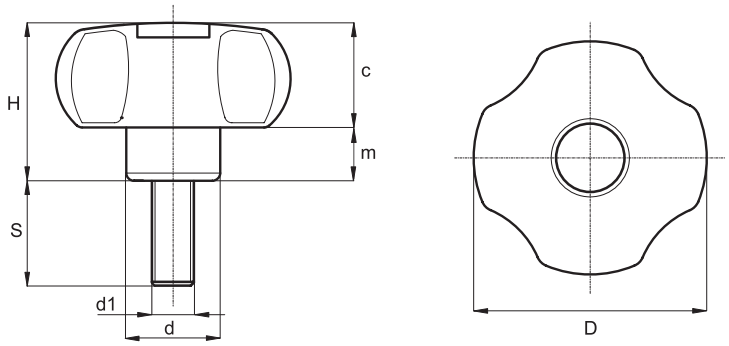

Art.-Nr. | Item No.	D	H	c	m	d	d1	S
BK38.0055.030100050	30	23	13,5	9,5	15	M 10	50
BK38.0055.040060015	40	29,5	18,5	11	15,5	M 6	15
BK38.0055.040060020	40	29,5	18,5	11	15,5	M 6	20
BK38.0055.040060030	40	29,5	18,5	11	15,5	M 6	30
BK38.0055.040060040	40	29,5	18,5	11	15,5	M 6	40
BK38.0055.040080015	40	29,5	18,5	11	15	M 8	15
BK38.0055.040080020	40	29,5	18,5	11	15	M 8	20
BK38.0055.040080030	40	29,5	18,5	11	15	M 8	30
BK38.0055.040080040	40	29,5	18,5	11	15	M 8	40
BK38.0055.040080050	40	29,5	18,5	11	15	M 8	50
BK38.0055.040100015	40	29,5	18,5	11	17	M 10	15
BK38.0055.040100020	40	29,5	18,5	11	17	M 10	20
BK38.0055.040100030	40	29,5	18,5	11	17	M 10	30
BK38.0055.040100040	40	29,5	18,5	11	17	M 10	40
BK38.0055.040100050	40	29,5	18,5	11	17	M 10	50
BK38.0055.040120020	40	29,5	18,5	11	21	M 12	20
BK38.0055.040120030	40	29,5	18,5	11	21	M 12	30
BK38.0055.040120040	40	29,5	18,5	11	21	M 12	40
BK38.0055.050060015	50	35	22	13	20	M 6	15
BK38.0055.050060020	50	35	22	13	20	M 6	20
BK38.0055.050060030	50	35	22	13	20	M 6	30
BK38.0055.050060040	50	35	22	13	20	M 6	40
BK38.0055.050080015	50	35	22	13	20	M 8	15
BK38.0055.050080020	50	35	22	13	20	M 8	20
BK38.0055.050080030	50	35	22	13	20	M 8	30
BK38.0055.050080040	50	35	22	13	20	M 8	40
BK38.0055.050080050	50	35	22	13	20	M 8	50
BK38.0055.050100015	50	35	22	13	20	M 10	15
BK38.0055.050100020	50	35	22	13	20	M 10	20
BK38.0055.050100030	50	35	22	13	20	M 10	30
BK38.0055.050100040	50	35	22	13	20	M 10	40
BK38.0055.050100050	50	35	22	13	20	M 10	50
BK38.0055.050120020	50	35	22	13	20	M 12	20
BK38.0055.050120030	50	35	22	13	20	M 12	30
BK38.0055.050120040	50	35	22	13	20	M 12	40
BK38.0055.050120050	50	35	22	13	20	M 12	50
BK38.0055.060080015	60	40	25	15	23	M 8	15
BK38.0055.060080020	60	40	25	15	23	M 8	20
BK38.0055.060080030	60	40	25	15	23	M 8	30
BK38.0055.060080040	60	40	25	15	23	M 8	40
BK38.0055.060080050	60	40	25	15	23	M 8	50
BK38.0055.060080060	60	40	25	15	23	M 8	60
BK38.0055.060100015	60	40	25	15	23	M 10	15
BK38.0055.060100020	60	40	25	15	23	M 10	20

Sterngriffschrauben

Star Knob Screws

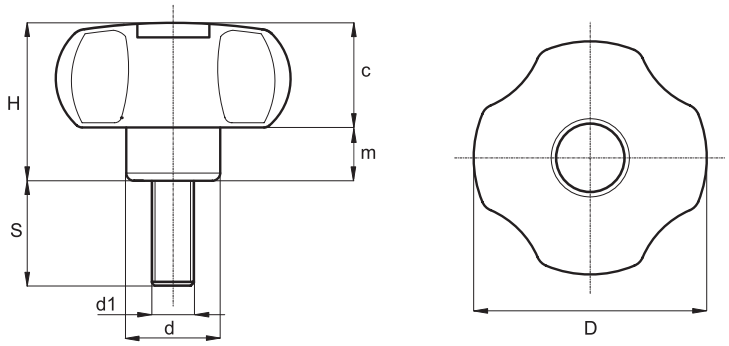

Art.-Nr. | Item No.	D	H	c	m	d	d1	S
BK38.0055.060100030	60	40	25	15	23	M 10	30
BK38.0055.060100040	60	40	25	15	23	M 10	40
BK38.0055.060100050	60	40	25	15	23	M 10	50
BK38.0055.060100060	60	40	25	15	23	M 10	60
BK38.0055.060120020	60	40	25	15	23	M 12	20
BK38.0055.060120030	60	40	25	15	23	M 12	30
BK38.0055.060120040	60	40	25	15	23	M 12	40
BK38.0055.060120050	60	40	25	15	23	M 12	50
BK38.0055.060120060	60	40	25	15	23	M 12	60

Sterngriffmuttern mit langem Schaft und Durchgangsgewinde

Star Knob Nuts with long shank and through thread

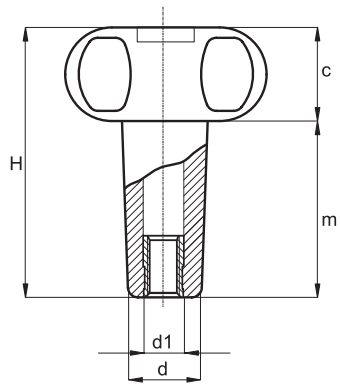

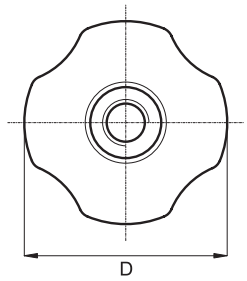

PlacoGrip® Sterngriffmuttern mit langem Schaft und Durchgangsgewinde.

Standardmaterial: Polyamid verstärkt
Gewindeeinsätze: Messing blank oder Stahl verzinkt umspritzt
Sondergewindeeinsätze auf Anfrage
Standardfarbe: schwarz
Weitere RAL – oder Sonderfarben auf Anfrage

PlacoGrip® Star knobs with long shank and through thread.

Standard material: reinforced polyamide
Thread inserts: brass or steel zinc plated moulded
Special thread inserts upon request
Standard color: black
Further RAL – or special colors upon request

Art.-Nr. | Item No.	D	H	c	m	d	d1
BK38.0056.050-2806	52	50	22	28	18	M 6
BK38.0056.050-2808	52	50	22	28	18	M 8
BK38.0056.050-2810	52	50	22	28	18	M 10

Sterngriffschrauben mit langem Schaft

Star Knob Screws with long shank

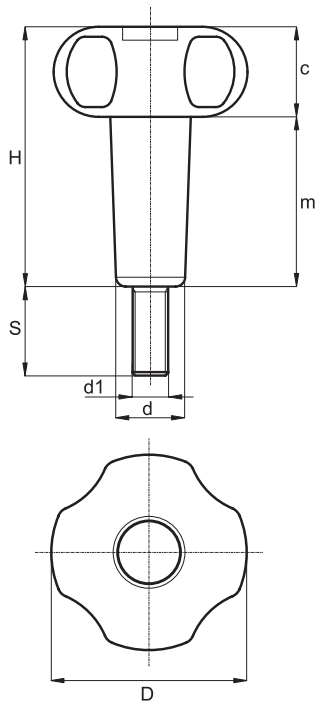

PlacoGrip® Sterngriffschrauben mit langem Schaft.

Standardmaterial: Polyamid verstärkt
Gewinde: Stahl verzinkt umspritzt
Sondergewindeeinsätze auf Anfrage
Standardfarbe: schwarz
Weitere RAL – oder Sonderfarben auf Anfrage

PlacoGrip® Star knobs with long shank.

Standard material: reinforced polyamide
Thread: steel zinc plated moulded
Special thread inserts upon request
Standard color: black
Further RAL – or special colors upon request

Art.-Nr. | Item No.	D	H	c	m	d	d1	S
BK38.0057.050-2806	52	50	22	28	18	M 6	Länge auf Anfrage / length upon request
BK38.0057.050-2808	52	50	22	28	18	M 8	Länge auf Anfrage / length upon request
BK38.0057.050-2810	52	50	22	28	18	M 10	Länge auf Anfrage / length upon request

BK36.0150.

Sterngriffmuttern, flach, mit Durchgangsgewinde

Star Knob Nuts, flat, with through thread

NEW

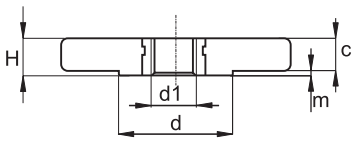

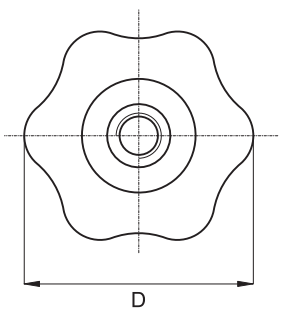

PlacoGrip® Sterngriffmuttern, flach, mit Durchgangsgewinde

Standardmaterial: Polyamid verstärkt
Gewindeeinsatz: Messing umspritzt
Sondergewindeeinsätze auf Anfrage
Standardfarbe: schwarz
Weitere RAL – oder Sonderfarben auf Anfrage

PlacoGrip® Star knobs, flat, with through thread

Standard material: reinforced polyamide
Thread insert: brass moulded
Special thread inserts upon request
Standard color: black
Further RAL – or special colors upon request

Art.-Nr. | Item No.	D	H	m	c	d	d1
BK36.0150.05006	50	8	1	7	25	M 6
BK36.0150.05008	50	8	1	7	25	M 8
BK36.0150.05010	50	8	1	7	25	M 10

Sterngriffe aus Duroplast, flach, mit Durchgangsgewinde

Star Knobs made from thermoset, flat, with through thread

NEW

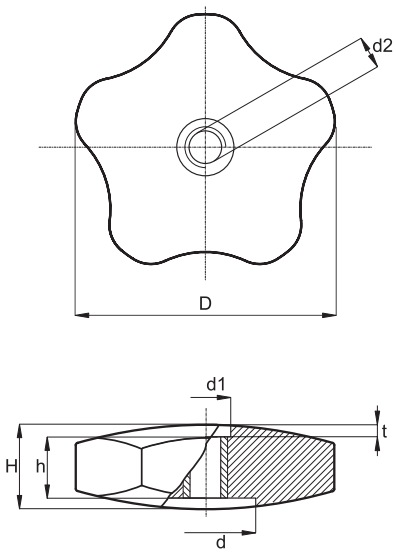

PlacoGrip® Sterngriffe, flach, mit Durchgangsgewinde

Material: Duroplast FS 31
Gewindeeinsatz: Messing umspritzt
Farbe: schwarz

PlacoGrip® Star knobs, flat, with through thread

Material: Thermoset FS 31
Thread insert: brass moulded
Color: black

Art.-Nr. | Item No.	D	H	h	d	d1	d2	t
BK38.4001.07008	70	22	14	35	18	M 8	5
BK38.4001.07010	70	22	14	35	18	M 10	5
BK38.4001.07012	70	22	14	35	18	M 12	5
BK38.4001.07016	70	22	14	35	18	M 16	5

BK38.4000.

Sterngriffe aus Duroplast, flach, mit Vierkantbuchse

Star Knobs made from thermoset, flat, with square-section bush

NEW

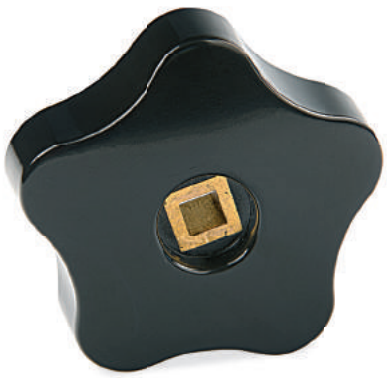

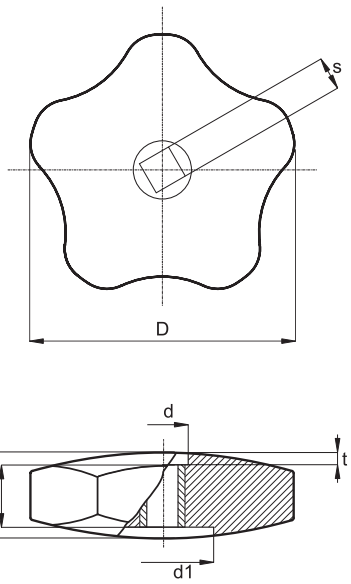

PlacoGrip® Sterngriffe, flach, mit Vierkantbuchse

Material: Duroplast FS 31
Vierkantbuchse: Messing umspritzt
Farbe: schwarz

PlacoGrip® Star knobs, flat, with square-section bush

Material: Thermoset FS 31
Square-section bush: brass moulded
Color: black

Art.-Nr. | Item No.	D	H	h	d	d1	sH9	t
BK38.4000.07007	70	22	14	18	35	V7	5
BK38.4000.07008	70	22	14	18	35	V8	5

Sterngriffmuttern

Star Knob Nuts

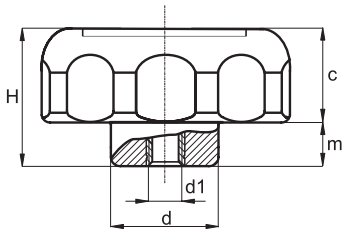

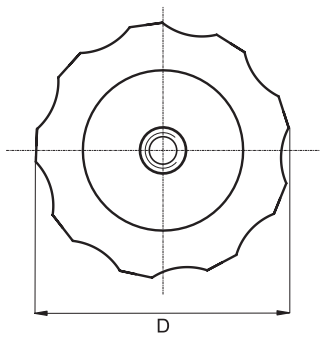

PlacoGrip® Sterngriffmuttern besonders stabile Form für hohe Beanspruchung.

Standardmaterial: Polyamid verstärkt
Gewindeeinsatz: Stahl verzinkt umspritzt
Sondergewindeeinsätze auf Anfrage
Standardfarbe: schwarz
Weitere RAL – oder Sonderfarben auf Anfrage

PlacoGrip® Sterngriffe – Design passend zu unseren Schlossgriffen Art.-Nr. BK7.0029., BK7.0031. siehe Seiten 119-120

PlacoGrip® Star knobs very rugged for high requirements.

Standard material: reinforced polyamide
Thread insert: steel zinc plated moulded
Special thread inserts upon request
Standard color: black
Further RAL – or special colors upon request

PlacoGrip® Star knobs – design matches our handles with lock Item No. BK7.0029., BK7.0032. look at pages 119-120

Art.-Nr. | Item No.	D	H	c	m	d	d1
BK7.0033.060008	60	38,5	27	11,5	24	M 8
BK7.0033.060010	60	38,5	27	11,5	24	M 10
BK7.0033.060012	60	38,5	27	11,5	24	M 12

BK7.0034.

Sterngriffschrauben

Star Knob Screws

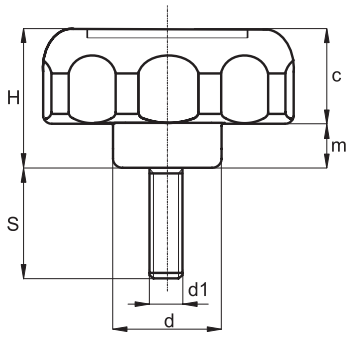

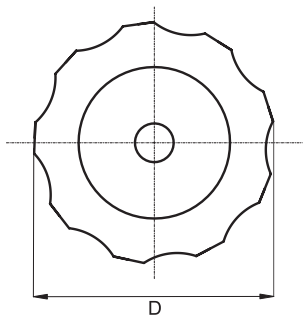

PlacoGrip® Sterngriffschrauben besonders stabile Form für hohe Beanspruchung.

Standardmaterial: Polyamid verstärkt
Gewinde: Stahl verzinkt umspritzt
Sondergewindeeinsätze auf Anfrage
Standardfarbe: schwarz
Weitere RAL – oder Sonderfarben auf Anfrage

PlacoGrip® Sterngriffe – Design passend zu unseren Schlossgriffen Art.-Nr. BK7.0030., BK7.0032. siehe Seiten 121-122

PlacoGrip® Star knobs very rugged for high requirements.

Standard material: reinforced polyamide
Thread: steel zinc plated insert moulded
Special thread inserts upon request
Standard color: black
Further RAL – or special colors upon request

PlacoGrip® Star knobs – design matches our handles with lock Item No. BK7.0030., BK7.0032. look at pages 121-122

Art.-Nr. | Item No.	D	H	c	m	d	d1	S
BK7.0034.060080010	60	38,5	27	11,5	24	M 8	10
BK7.0034.060080020	60	38,5	27	11,5	24	M 8	20
BK7.0034.060080030	60	38,5	27	11,5	24	M 8	30
BK7.0034.060100010	60	38,5	27	11,5	24	M 10	10
BK7.0034.060100020	60	38,5	27	11,5	24	M 10	20
BK7.0034.060100030	60	38,5	27	11,5	24	M 10	30
BK7.0034.060120010	60	38,5	27	11,5	24	M 12	10
BK7.0034.060120020	60	38,5	27	11,5	24	M 12	20
BK7.0034.060120030	60	38,5	27	11,5	24	M 12	30

Schlossgriffmuttern mit kurzem Schaft

Handles with Lock with female thread and short shank

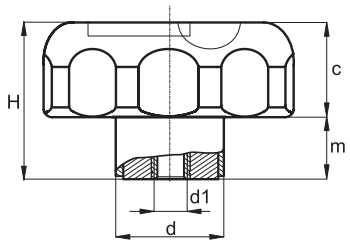

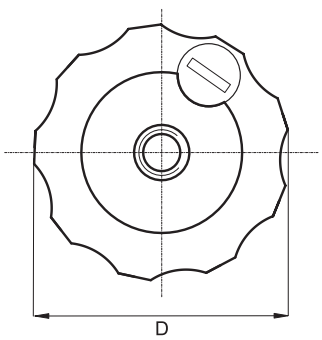

PlacoGrip® Schlossgriffe verhindern das Lösen durch nicht befugte Personen.

Standardmaterial: Polyamid verstärkt
Gewindeeinsatz: Stahl verzinkt umspritzt
Sondergewindeeinsätze auf Anfrage
Standardfarbe: schwarz
Weitere RAL – oder Sonderfarben auf Anfrage

Jeder Griff wird mit 2 Schlüsseln geliefert.
Schlösser auf Wunsch gleichschließend oder mit unterschiedlichen Schließungen lieferbar.

PlacoGrip® Handles with lock prevent release by unauthorized persons.

Standard material: reinforced polyamide
Thread insert: steel zinc plated moulded
Special thread inserts upon request
Standard color: black
Further RAL – or special colors upon request

Every knob will be delivered with 2 keys.
As request locks with simultaneous locking or with different locks available.

Art.-Nr. | Item No.	D	H	c	m	d	d1
BK7.0029.060006	60	40	27	13	23	M 6
BK7.0029.060008	60	40	27	13	23	M 8
BK7.0029.060010	60	40	27	13	23	M 10

BK7.0031.

Schlossgriffmuttern mit langem Schaft

Handles with Lock with female thread and long shank

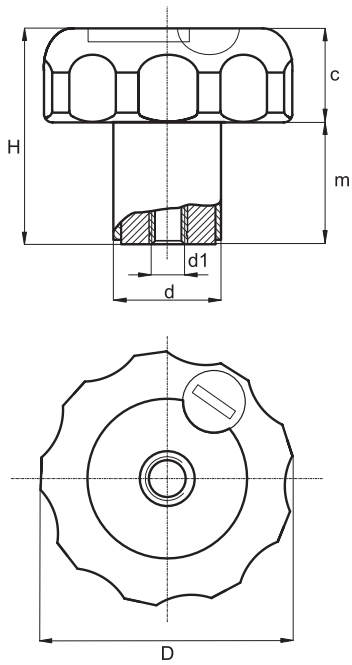

PlacoGrip® Schlossgriffe verhindern das Lösen durch nicht befugte Personen.

Standardmaterial: Polyamid verstärkt
Gewindeeinsatz: Stahl verzinkt umspritzt
Sondergewindeeinsätze auf Anfrage
Standardfarbe: schwarz
Weitere RAL – oder Sonderfarben auf Anfrage

Jeder Griff wird mit 2 Schlüsseln geliefert.
Schlösser auf Wunsch gleichschließend oder mit unterschiedlichen Schließungen lieferbar.

PlacoGrip® Handles with lock prevent release by unauthorized persons.

Standard material: reinforced polyamide
Thread insert: steel zinc plated moulded
Special thread inserts upon request
Standard color: black
Further RAL – or special colors upon request

Every knob will be delivered with 2 keys.
As request locks with simultaneous locking or with different locks available.

Art.-Nr. | Item No.	D	H	c	m	d	d1
BK7.0031.060006	60	61	27	34	23	M 6
BK7.0031.060008	60	61	27	34	23	M 8
BK7.0031.060010	60	61	27	34	23	M 10

Schlossgriffschrauben mit kurzem Schaft

Handles with Lock with male thread and short shank

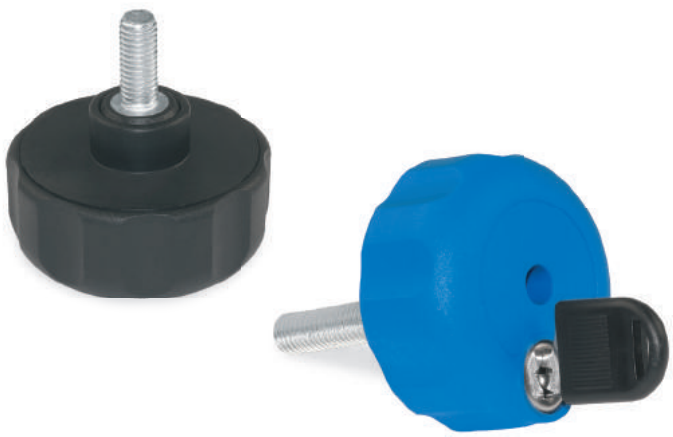

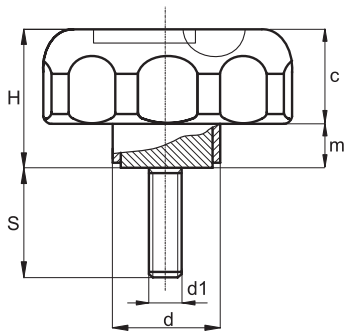

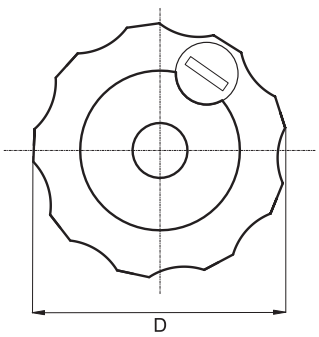

PlacoGrip® Schlossgriffe verhindern das Lösen durch nicht befugte Personen.

Standardmaterial: Polyamid verstärkt
Gewinde: Stahl verzinkt umspritzt
Sondergewindeeinsätze auf Anfrage
Standardfarbe: schwarz
Weitere RAL – oder Sonderfarben auf Anfrage

Jeder Griff wird mit 2 Schlüsseln geliefert.
Schlösser auf Wunsch gleichschließend oder mit unterschiedlichen Schließungen lieferbar.

PlacoGrip® Handles with lock prevent release by unauthorized persons.

Standard material: reinforced polyamide
Thread: steel zinc plated insert moulded
Special thread inserts upon request
Standard color: black
Further RAL – or special colors upon request

Every knob will be delivered with 2 keys.
As request locks with simultaneous locking or with different locks available.

Art.-Nr. | Item No.	D	H	c	m	d	d1	S
BK7.0030.060006	60	40	27	13	23	M 6	Länge auf Anfrage / length upon request
BK7.0030.060008	60	40	27	13	23	M 8	Länge auf Anfrage / length upon request
BK7.0030.060010	60	40	27	13	23	M 10	Länge auf Anfrage / length upon request

PlacoGrip®

Schlossgriffschrauben mit langem Schaft

Handles with Lock with male thread and long shank

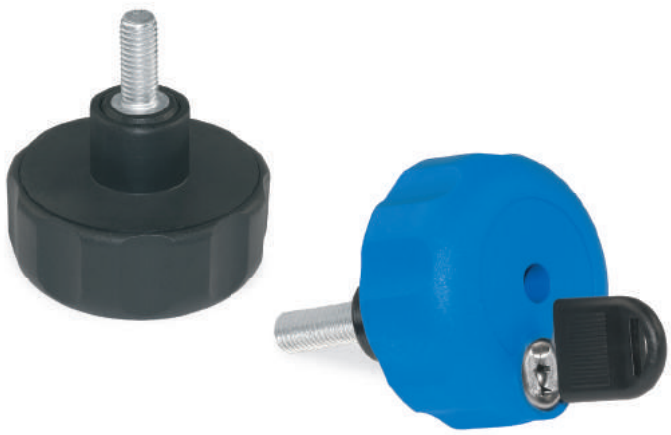

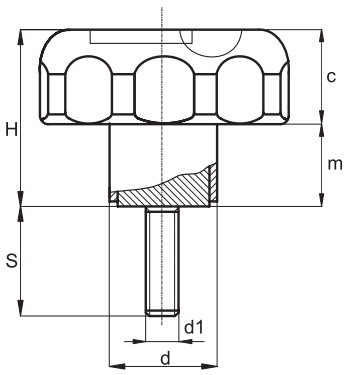

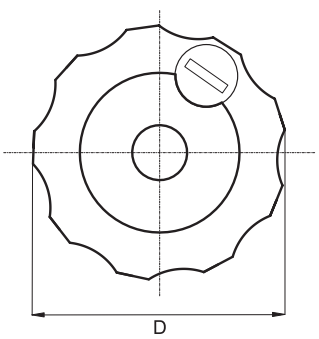

PlacoGrip® Schlossgriffe verhindern das Lösen durch nicht befugte Personen.

Standardmaterial: Polyamid verstärkt
Gewinde: Stahl verzinkt umspritzt
Sondergewindeeinsätze auf Anfrage
Standardfarbe: schwarz
Weitere RAL – oder Sonderfarben auf Anfrage

Jeder Griff wird mit 2 Schlüsseln geliefert.
Schlösser auf Wunsch gleichschließend oder mit unterschiedlichen Schließungen lieferbar.

PlacoGrip® Handles with lock prevent release by unauthorized persons.

Standard material: reinforced polyamide
Thread: steel zinc plated moulded
Special thread inserts upon request
Standard color: black
Further RAL – or special colors upon request

Every knob will be delivered with 2 keys.
As request locks with simultaneous locking or with different locks available.

Art.-Nr. | Item No.	D	H	c	m	d	d1	S
BK7.0032.060006	60	61	27	34	23	M 6	Länge auf Anfrage / length upon request
BK7.0032.060008	60	61	27	34	23	M 8	Länge auf Anfrage / length upon request
BK7.0032.060010	60	61	27	34	23	M 10	Länge auf Anfrage / length upon request

Kreuzgriffmuttern

Cross Knob Nuts

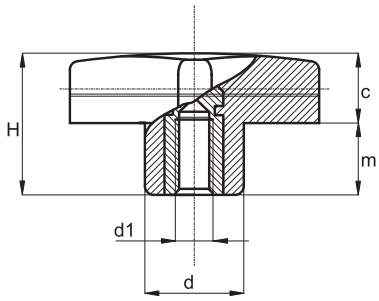

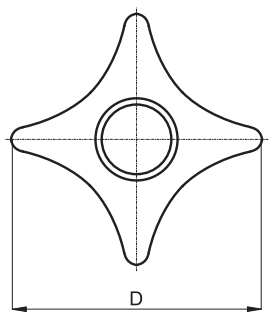

PlacoGrip® Kreuzgriffe, massiv für besonders hohe Beanspruchung.

Standardmaterial: Polyamid verstärkt
Gewindeeinsätze: Messing blank oder Stahl verzinkt umspritzt
Sondergewindeeinsätze auf Anfrage
Standardfarbe: schwarz
Weitere RAL – oder Sonderfarben auf Anfrage

PlacoGrip® Cross knobs, solid, heavy-duty design.

Standard material: reinforced polyamide
Thread inserts: brass or steel zinc plated moulded
Special thread inserts upon request
Standard color: black
Further RAL – or special colors upon request

Art.-Nr. | Item No.	D	H	c	m	d	d1
BK38.0044.03204	32	23	11	12	15	M 4
BK38.0044.03205	32	23	11	12	15	M 5
BK38.0044.03206	32	23	11	12	15	M 6
BK38.0044.03208	32	23	11	12	15	M 8
BK38.0044.03210	32	23	11	12	15	M 10
BK38.0044.04005	40	24,5	12	12,5	16	M 5
BK38.0044.04006	40	24,5	12	12,5	16	M 6
BK38.0044.04008	40	24,5	12	12,5	16	M 8
BK38.0044.04010	40	24,5	12	12,5	16	M 10
BK38.0044.05006	50	29	14	15	22	M 6
BK38.0044.05008	50	29	14	15	22	M 8
BK38.0044.05010	50	29	14	15	22	M 10
BK38.0044.05012	50	29	14	15	22	M 12
BK38.0044.06008	60	34	16	18	26	M 8
BK38.0044.06010	60	34	16	18	26	M 10
BK38.0044.06012	60	34	16	18	26	M 12

PlacoGrip®

Kreuzgriffmuttern aus Duroplast ähnl. DIN 6335

Cross Knob Nuts made from thermoset similar to DIN 6335

NEW

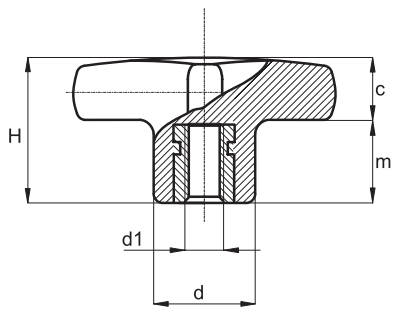

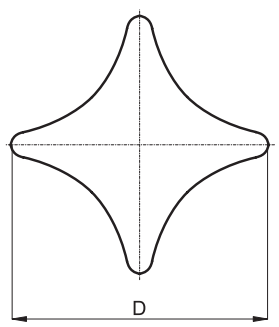

PlacoGrip® Kreuzgriffmuttern ähnl. DIN 6335

Standardmaterial: Duroplast FS 31
Gewindeeinsätze: Messing blank oder Stahl verzinkt umspritzt
Sondergewindeeinsätze auf Anfrage
Standardfarbe: schwarz
Weitere RAL – oder Sonderfarben auf Anfrage

PlacoGrip® Cross knobs similar to DIN 6335

Standard material: Thermoset FS 31
Thread inserts: brass or steel zinc plated moulded
Special thread inserts upon request
Standard color: black
Further RAL – or special colors upon request

Art.-Nr. | Item No.	D	H	m	c	d	d1
BK37.0006.02505	25	17	9	8	11	M 5
BK37.0006.03205	32	20	10	10	14	M 5
BK37.0006.03206	32	20	10	10	14	M 6
BK37.0006.04006	40	26	15	11	17,5	M 6
BK37.0006.04008	40	26	15	11	17,5	M 8
BK37.0006.05008	50	33	20	13	22	M 8
BK37.0006.05010	50	33	20	13	22	M 10
BK37.0006.06308	63	40	23	17	27	M 8
BK37.0006.06310	63	40	23	17	27	M 10
BK37.0006.06312	63	40	23	17	27	M 12
BK37.0006.08012	80	50	30	20	34	M 12
BK37.0006.08016	80	50	30	20	34	M 16

Kreuzgriffmuttern mit Durchgangsgewinde

Cross Knob Nuts with through thread

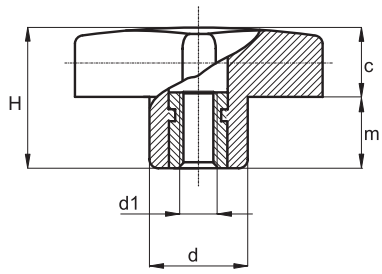

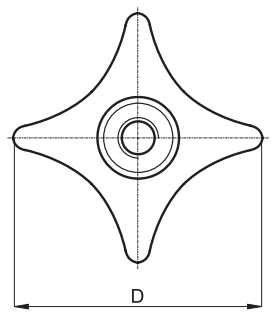

PlacoGrip® Kreuzgriffe, massiv für besonders hohe Beanspruchung.

Standardmaterial: Polyamid verstärkt
Gewindeeinsätze: Messing blank oder Stahl verzinkt umspritzt
Sondergewindeeinsätze auf Anfrage
Standardfarbe: schwarz
Weitere RAL – oder Sonderfarben auf Anfrage

PlacoGrip® Cross knobs, solid, heavy-duty design.

Standard material: reinforced polyamide
Thread inserts: brass or steel zinc plated moulded
Special thread inserts upon request
Standard color: black
Further RAL – or special colors upon request

Art.-Nr. | Item No.	D	H	c	m	d	d1
BK38.0045.03204	32	23	11	11	15	M 4
BK38.0045.03205	32	23	11	11	15	M 5
BK38.0045.03206	32	23	11	11	15	M 6
BK38.0045.03208	32	23	11	11	15	M 8
BK38.0045.04006	40	24,5	12	12,5	16	M 6
BK38.0045.04008	40	24,5	12	12,5	16	M 8
BK38.0045.04010	40	24,5	12	12,5	16	M 10
BK38.0045.05006	50	29	14	15	20	M 6
BK38.0045.05008	50	29	14	15	20	M 8
BK38.0045.05010	50	29	14	15	20	M 10
BK38.0045.05012	50	29	14	15	20	M 12
BK38.0045.06008	60	34	15,5	18,5	24	M 8
BK38.0045.06010	60	34	15,5	18,5	24	M 10
BK38.0045.06012	60	34	15,5	18,5	24	M 12

PlacoGrip®

Kreuzgriffschrauben

Cross Knob Screws

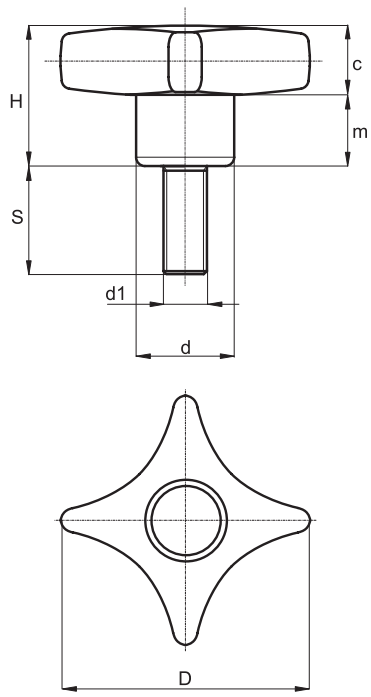

PlacoGrip® Kreuzgriffe, massiv für besonders hohe Beanspruchung.

Standardmaterial: Polyamid verstärkt
Gewinde: Stahl verzinkt umspritzt
Sondergewindeeinsätze auf Anfrage
Standardfarbe: schwarz
Weitere RAL – oder Sonderfarben auf Anfrage

PlacoGrip® Cross knobs, solid, heavy-duty design.

Standard material: reinforced polyamide
Thread: steel zinc plated moulded
Special thread inserts upon request
Standard color: black
Further RAL – or special colors upon request

Art.-Nr. | Item No.	D	H	c	m	d	d1	S
BK38.0047.032050015	32	23	11	12	15	M 5	15
BK38.0047.032050020	32	23	11	12	15	M 5	20
BK38.0047.032050030	32	23	11	12	15	M 5	30
BK38.0047.032060015	32	23	11	12	15	M 6	15
BK38.0047.032060020	32	23	11	12	15	M 6	20
BK38.0047.032060030	32	23	11	12	15	M 6	30
BK38.0047.032080015	32	23	11	12	15	M 8	15
BK38.0047.032080020	32	23	11	12	15	M 8	20
BK38.0047.032080030	32	23	11	12	15	M 8	30
BK38.0047.032080040	32	23	11	12	15	M 8	40
BK38.0047.032100020	32	23	11	12	15	M 10	20
BK38.0047.032100030	32	23	11	12	15	M 10	30
BK38.0047.032100040	32	23	11	12	15	M 10	40
BK38.0047.040060020	40	24,5	12	12,5	17	M 6	20
BK38.0047.040060030	40	24,5	12	12,5	17	M 6	30
BK38.0047.040060040	40	24,5	12	12,5	17	M 6	40
BK38.0047.040080020	40	24,5	12	12,5	17	M 8	20
BK38.0047.040080030	40	24,5	12	12,5	17	M 8	30

Kreuzgriffschrauben

Cross Knob Screws

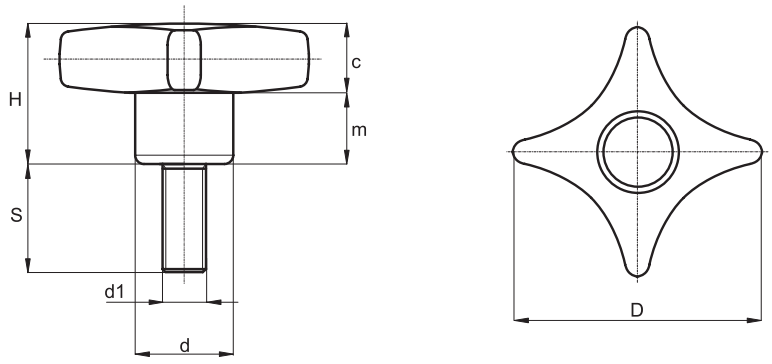

Art.-Nr. | Item No.	D	H	c	m	d	d1	S
BK38.0047.040080040	40	24,5	12	12,5	17	M 8	40
BK38.0047.040080050	40	24,5	12	12,5	17	M 8	50
BK38.0047.040100020	40	24,5	12	12,5	17	M 10	20
BK38.0047.040100030	40	24,5	12	12,5	17	M 10	30
BK38.0047.040100040	40	24,5	12	12,5	17	M 10	40
BK38.0047.040100050	40	24,5	12	12,5	17	M 10	50
BK38.0047.050080020	50	29	14	15	20	M 8	20
BK38.0047.050080030	50	29	14	15	20	M 8	30
BK38.0047.050080040	50	29	14	15	20	M 8	40
BK38.0047.050080050	50	29	14	15	20	M 8	50
BK38.0047.050100020	50	29	14	15	20	M 10	20
BK38.0047.050100030	50	29	14	15	20	M 10	30
BK38.0047.050100040	50	29	14	15	20	M 10	40
BK38.0047.050100050	50	29	14	15	20	M 10	50
BK38.0047.050120020	50	29	14	15	20	M 12	20
BK38.0047.050120030	50	29	14	15	20	M 12	30
BK38.0047.050120040	50	29	14	15	20	M 12	40
BK38.0047.050120050	50	29	14	15	20	M 12	50
BK38.0047.060080020	60	34	15,5	18,5	24	M 8	20
BK38.0047.060080030	60	34	15,5	18,5	24	M 8	30
BK38.0047.060080040	60	34	15,5	18,5	24	M 8	40
BK38.0047.060080050	60	34	15,5	18,5	24	M 8	50
BK38.0047.060100020	60	34	15,5	18,5	24	M 10	20
BK38.0047.060100030	60	34	15,5	18,5	24	M 10	30
BK38.0047.060100040	60	34	15,5	18,5	24	M 10	40
BK38.0047.060100050	60	34	15,5	18,5	24	M 10	50
BK38.0047.060120020	60	34	15,5	18,5	24	M 12	20
BK38.0047.060120030	60	34	15,5	18,5	24	M 12	30
BK38.0047.060120040	60	34	15,5	18,5	24	M 12	40
BK38.0047.060120050	60	34	15,5	18,5	24	M 12	50

Kreuzgriffschrauben aus Duroplast ähnl. DIN 6335

Cross Knob Screws made from thermoset similar to DIN 6335

NEW

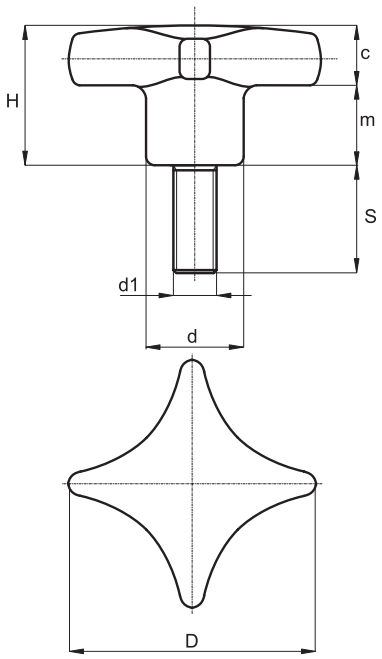

PlacoGrip® Kreuzgriffschrauben ähnl. DIN 6335

Standardmaterial: Duroplast FS 31
Gewinde: Stahl verzinkt umspritzt
Sondergewindeeinsätze auf Anfrage
Standardfarbe: schwarz
Weitere RAL – oder Sonderfarben auf Anfrage

PlacoGrip® Cross knobs similar to DIN 6335

Standard material: Thermoset FS 31
Thread: steel zinc plated moulded
Special thread inserts upon request
Standard color: black
Further RAL – or special colors upon request

Art.-Nr. | Item No.	D	H	m	c	d	d1	S
BK37.0008.025050010	25	17	9	8	11	M 5	10
BK37.0008.025050015	25	17	9	8	11	M 5	15
BK37.0008.025050020	25	17	9	8	11	M 5	20
BK37.0008.025060015	25	17	9	8	11	M 6	15
BK37.0008.025060020	25	17	9	8	11	M 6	20
BK37.0008.025060030	25	17	9	8	11	M 6	30
BK37.0008.032060015	32	20	10	10	14	M 6	15
BK37.0008.032060020	32	20	10	10	14	M 6	20
BK37.0008.032060030	32	20	10	10	14	M 6	30
BK37.0008.032080015	32	20	10	10	14	M 8	15
BK37.0008.032080020	32	20	10	10	14	M 8	20
BK37.0008.032080030	32	20	10	10	14	M 8	30
BK37.0008.040080015	40	26	15	11	17,5	M 8	15
BK37.0008.040080020	40	26	15	11	17,5	M 8	20
BK37.0008.040080030	40	26	15	11	17,5	M 8	30
BK37.0008.040100020	40	26	15	11	17,5	M 10	20
BK37.0008.040100030	40	26	15	11	17,5	M 10	30
BK37.0008.040100040	40	26	15	11	17,5	M 10	40

Kreuzgriffschrauben aus Duroplast ähnl. DIN 6335

Cross Knob Screws made from thermoset similar to DIN 6335

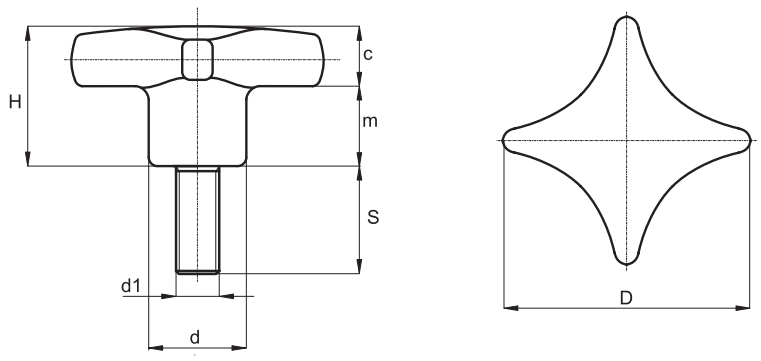

Art.-Nr. | Item No.	D	H	m	c	d	d1	S
BK37.0008.050080015	50	33	20	13	22	M 8	15
BK37.0008.050080020	50	33	20	13	22	M 8	20
BK37.0008.050080030	50	33	20	13	22	M 8	30
BK37.0008.050100020	50	33	20	13	22	M 10	20
BK37.0008.050100030	50	33	20	13	22	M 10	30
BK37.0008.050100040	50	33	20	13	22	M 10	40
BK37.0008.063100020	63	40	23	17	27	M 10	20
BK37.0008.063100030	63	40	23	17	27	M 10	30
BK37.0008.063100040	63	40	23	17	27	M 10	40
BK37.0008.063120025	63	40	23	17	27	M 12	25
BK37.0008.063120040	63	40	23	17	27	M 12	40

BK8.0017.

Kreuzgriffe mit montierter Mutter

Cross Knobs with mounted nut

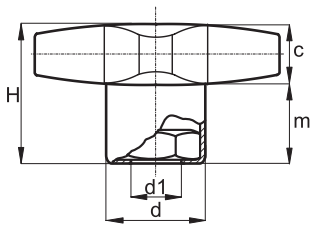

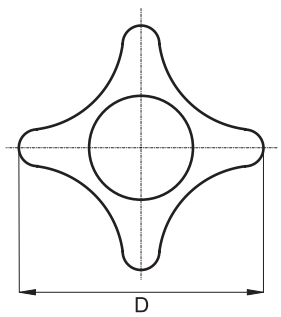

PlacoGrip® Kreuzgriffe leichte Ausführung und dennoch äußerst stabil in ansprechendem Design.

Standardmaterial: Polyamid verstärkt
Gewindeeinsätze: Stahl verzinkt oder Nirosta 1.4305
Sondergewindeeinsätze auf Anfrage
Standardfarbe Griff: schwarz
Weitere RAL – oder Sonderfarben auf Anfrage
Standardfarbe Deckel: schwarz
Mögliche Farben des Deckels:
orange RAL 2004, blau RAL 5015, gelb RAL 1021,
rot RAL 3000, grün RAL 6024 und grau RAL 7035

PlacoGrip® Cross knobs light version however very rugged with nice design.

Standard material: reinforced polyamide
Thread inserts: steel zinc plated or stainless steel 1.4305
Special thread inserts upon request
Standard color grip: black
Further RAL – or special colors upon request
Standard color cap: black
Available cap's colors:
orange RAL 2004, blue RAL 5015, yellow RAL 1021,
red RAL 3000, green RAL 6024 and grey RAL 7035

Art.-Nr. | Item No.	D	H	m	c	d	d1
BK8.0017.040006	40	24	14	10	17	M 6
BK8.0017.040008	40	24	14	10	17	M 8

Kreuzgriffe mit montierter Mutter, Durchgangsgewinde

Cross Knobs with mounted nut, through thread

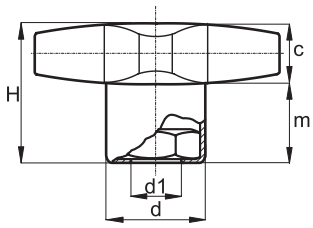

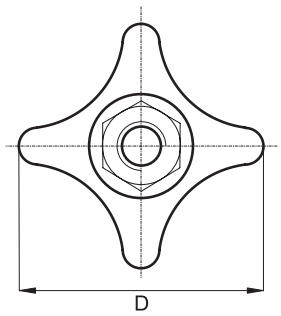

PlacoGrip® Kreuzgriffe leichte Ausführung und dennoch äußerst stabil in ansprechendem Design.

Standardmaterial: Polyamid verstärkt
Gewindeeinsätze: Stahl verzinkt oder Nirosta 1.4305
Sondergewindeeinsätze auf Anfrage
Standardfarbe: schwarz
Weitere RAL – oder Sonderfarben auf Anfrage

PlacoGrip® Cross knobs light version however very rugged with nice design.

Standard material: reinforced polyamide
Thread inserts: steel zinc plated or stainless steel 1.4305
Special thread inserts upon request
Standard color: black
Further RAL – or special colors upon request

Art.-Nr. | Item No.	D	H	m	c	d	d1
BK8.0016.040006	40	24	14	10	17	M 6
BK8.0016.040008	40	24	14	10	17	M 8

Kreuzgriffe mit montierter Schraube

Cross Knobs with mounted screw

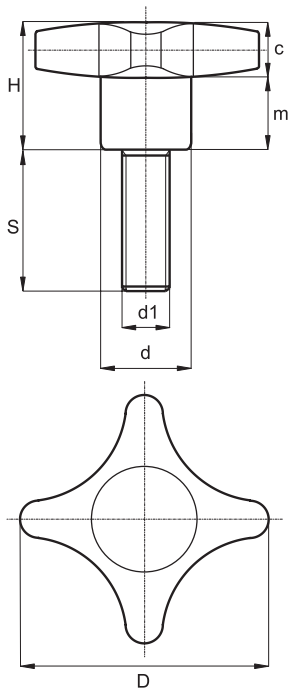

PlacoGrip® Kreuzgriffe leichte Ausführung und dennoch äußerst stabil in ansprechendem Design.

Standardmaterial: Polyamid verstärkt
Gewinde: Stahl verzinkt oder Nirosta 1.4305
Sondergewindeeinsätze auf Anfrage
Standardfarbe Griff: schwarz
Weitere RAL – oder Sonderfarben auf Anfrage
Standardfarbe Deckel: schwarz
Mögliche Farben des Deckels:
orange RAL 2004, blau RAL 5015, gelb RAL 1021,
rot RAL 3000, grün RAL 6024 und grau RAL 7035

PlacoGrip® Cross knobs light version however very rugged, with nice design.

Standard material: reinforced polyamide
Thread: steel zinc plated or stainless steel 1.4305
Special thread inserts upon request
Standard color grip: black
Further RAL – or special colors upon request
Standard color cap: black
Available cap's colors:
orange RAL 2004, blue RAL 5015, yellow RAL 1021,
red RAL 3000, green RAL 6024 and grey RAL 7035

Art.-Nr. | Item No.	D	H	m	c	d	d1	S
BK8.0018.0400060010	40	24	14	10	17	M 6	10
BK8.0018.0400060014	40	24	14	10	17	M 6	14
BK8.0018.0400060018	40	24	14	10	17	M 6	18
BK8.0018.0400060023	40	24	14	10	17	M 6	23
BK8.0018.0400060028	40	24	14	10	17	M 6	28
BK8.0018.0400060033	40	24	14	10	17	M 6	33
BK8.0018.0400060038	40	24	14	10	17	M 6	38
BK8.0018.0400060043	40	24	14	10	17	M 6	43
BK8.0018.0400060048	40	24	14	10	17	M 6	48
BK8.0018.0400060053	40	24	14	10	17	M 6	53
BK8.0018.0400060058	40	24	14	10	17	M 6	58
BK8.0018.0400080010	40	24	14	10	17	M 8	10
BK8.0018.0400080014	40	24	14	10	17	M 8	14
BK8.0018.0400080018	40	24	14	10	17	M 8	18
BK8.0018.0400080023	40	24	14	10	17	M 8	23
BK8.0018.0400080028	40	24	14	10	17	M 8	28
BK8.0018.0400080033	40	24	14	10	17	M 8	33
BK8.0018.0400080038	40	24	14	10	17	M 8	38
BK8.0018.0400080043	40	24	14	10	17	M 8	43
BK8.0018.0400080048	40	24	14	10	17	M 8	48
BK8.0018.0400080053	40	24	14	10	17	M 8	53
BK8.0018.0400080058	40	24	14	10	17	M 8	58

Massive Kreuzgriffe DIN 6335 mit glattem Sackloch aus Aluminium

Solid Cross Knobs DIN 6335 with smooth blind hole made from aluminium

NEW

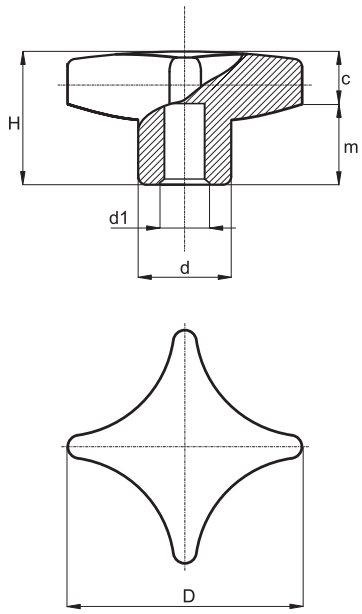

PlacoGrip® Massive und doch leichte Kreuzgriffe mit glattem Sackloch. Durch das geschlossene und glatte Design sehr hygienisch, daher besonders geeignet für Lebensmittelindustrie und Medizintechnik.

Standardmaterial: Aluminium
Oberfläche poliert

PlacoGrip® Solid but light cross knobs with smooth blind hole. With its very hygienic closed and smooth design, it is therefore especially suitable for the food industry and the medical sector.

Standard material: aluminium
surface polished

Art.-Nr. / Item No.	D	H	m	c	d	d1 H7
BK38.0234.0400080	40	25	14	11	14	8
BK38.0234.0500100	50	32	20	12	18	10
BK38.0234.0630120	63	40	25	15	20	12
BK38.0234.0800160	80	50	30	20	25	16

Massive Kreuzgriffe DIN 6335 mit Sacklochgewinde aus Aluminium

Solid Cross Knobs DIN 6335 with short dead-end thread made from aluminium

NEW

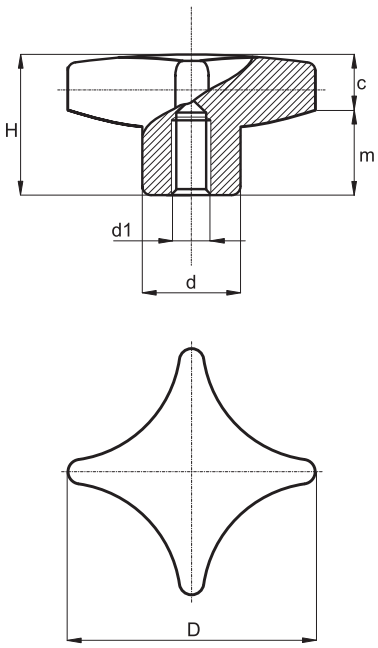

PlacoGrip® Massive und doch leichte Kreuzgriffe mit Sacklochgewinde. Durch das geschlossene und glatte Design sehr hygienisch, daher besonders geeignet für Lebensmittelindustrie und Medizintechnik.

Standardmaterial: Aluminium
Oberfläche poliert

PlacoGrip® Solid but light cross knobs with short dead-end thread.
With its very hygienic closed and smooth design, it is therefore especially suitable for the food industry and the medical sector.

Standard material: aluminium
surface polished

Art.-Nr. / Item No.	D	H	m	c	d	d1
BK38.0235.0400080	40	25	14	11	14	M 8
BK38.0235.0500100	50	32	20	12	18	M 10
BK38.0235.0630120	63	40	25	15	20	M 12
BK38.0235.0800160	80	50	30	20	25	M 16

Massive Kreuzgriffe DIN 6335 mit Durchgangsgewinde aus Aluminium

Solid Cross Knobs DIN 6335 with through thread made from aluminium

NEW

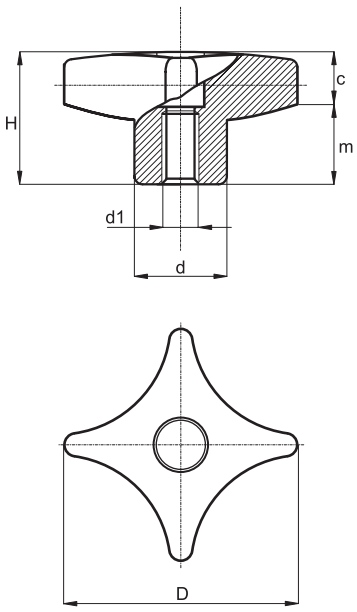

PlacoGrip® Massive und doch leichte Kreuzgriffe mit Durchgangsgewinde.
Durch das geschlossene und glatte Design sehr hygienisch, daher besonders geeignet für Lebensmittelindustrie und Medizintechnik.

Standardmaterial: Aluminium
Oberfläche poliert

PlacoGrip® Solid but light cross knobs with through thread.
With its very hygienic closed and smooth design, it is therefore especially suitable for the food industry and the medical sector.

Standard material: aluminium
surface polished

Art.-Nr. / Item No.	D	H	m	c	d	d1
BK38.0236.0400080	40	25	14	11	14	M 8
BK38.0236.0500100	50	32	20	12	18	M 10
BK38.0236.0630120	63	40	25	15	20	M 12
BK38.0236.0800160	80	50	30	20	25	M 16

BK8.0014.

Dreisterngriffe mit montierter Mutter

Three-Star Knobs with mounted nut

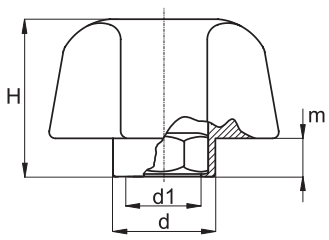

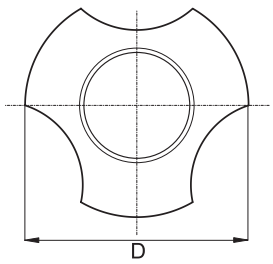

PlacoGrip® Dreisterngriffe leichte Ausführung und dennoch äußest stabil.

Standardmaterial: Polyamid
Gewindeeinsätze: Stahl verzinkt oder Nirosta 1.4305
Sondergewindeeinsätze auf Anfrage
Standardfarbe Griff: schwarz
Weitere RAL – oder Sonderfarben auf Anfrage
Standardfarbe Deckel: schwarz
Mögliche Farben des Deckels:
orange RAL 2004, blau RAL 5015, gelb RAL 1021,
rot RAL 3000, grün RAL 6024 und grau RAL 7035

PlacoGrip® Three-Star knobs lightweight design however extremely strong.

Standard material: polyamide
Thread inserts: steel zinc plated or stainless steel 1.4305
Special thread inserts upon request
Standard color grip: black
Further RAL – or special colors upon request
Standard color cap: black
Available cap's colors:
orange RAL 2004, blue RAL 5015, yellow RAL 1021,
red RAL 3000, green RAL 6024 and grey RAL 7035

Art.-Nr. | Item No.	D	H	m	d	d1
BK8.0014.031006	31	21,5	5	19	M 6
BK8.0014.031008	31	21,5	5	19	M 8

Dreisterngriffe mit montierter Schraube

Three-Star Knobs with mounted screw

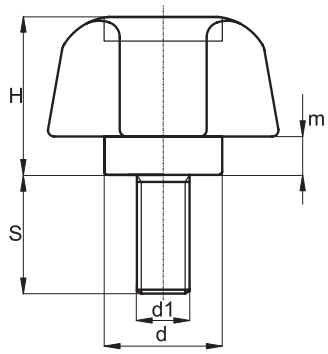

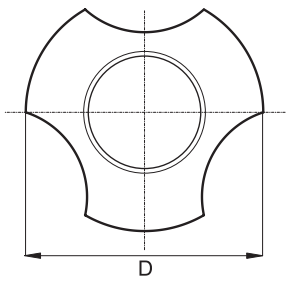

PlacoGrip® Dreisterngriffe leichte Ausführung und dennoch äußest stabil.

Standardmaterial: Polyamid
Gewinde: Stahl verzinkt oder Nirosta 1.4305
Sondergewindeeinsätze auf Anfrage
Standardfarbe Griff: schwarz
Weitere RAL – oder Sonderfarben auf Anfrage
Standardfarbe Deckel: schwarz
Mögliche Farben des Deckels:
orange RAL 2004, blau RAL 5015, gelb RAL 1021,
rot RAL 3000, grün RAL 6024 und grau RAL 7035

PlacoGrip® Three-Star Knobs lightweight design however extremely strong.

Standard material: polyamide
Thread: steel zinc plated or stainless steel 1.4305
Special thread inserts upon request
Standard color grip: black
Further RAL – or special colors upon request
Standard color cap: black
Available cap's colors:
orange RAL 2004, blue RAL 5015, yellow RAL 1021,
red RAL 3000, green RAL 6024 and grey RAL 7035

Art.-Nr. | Item No.	D	H	m	d	d1	S
BK8.0015.0310060010	31	21,5	5	19	M 6	10
BK8.0015.0310060014	31	21,5	5	19	M 6	14
BK8.0015.0310060018	31	21,5	5	19	M 6	18
BK8.0015.0310060023	31	21,5	5	19	M 6	23
BK8.0015.0310060028	31	21,5	5	19	M 6	28
BK8.0015.0310060033	31	21,5	5	19	M 6	33
BK8.0015.0310060038	31	21,5	5	19	M 6	38
BK8.0015.0310060043	31	21,5	5	19	M 6	43
BK8.0015.0310060048	31	21,5	5	19	M 6	48
BK8.0015.0310060053	31	21,5	5	19	M 6	53
BK8.0015.0310060058	31	21,5	5	19	M 6	58
BK8.0015.0310080010	31	21,5	5	19	M 8	10
BK8.0015.0310080014	31	21,5	5	19	M 8	14
BK8.0015.0310080018	31	21,5	5	19	M 8	18
BK8.0015.0310080023	31	21,5	5	19	M 8	23
BK8.0015.0310080028	31	21,5	5	19	M 8	28
BK8.0015.0310080033	31	21,5	5	19	M 8	33

Fortsetzung nächste Seite | Continued on the following page

BK8.0015.

Dreisterngriffe mit montierter Schraube

Three-Star Knobs with mounted screw

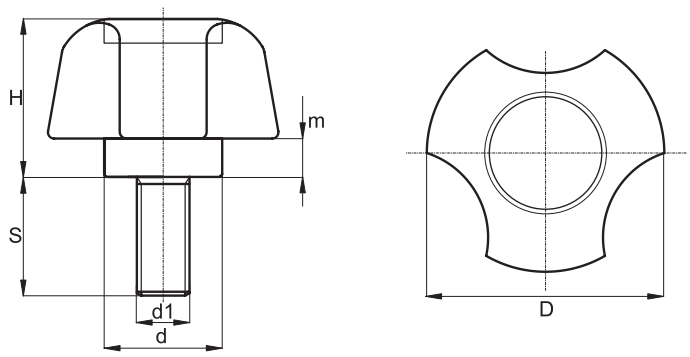

Art.-Nr. | Item No.	D	H	m	d	d1	S
BK8.0015.0310080038	31	21,5	5	19	M 8	38
BK8.0015.0310080043	31	21,5	5	19	M 8	43
BK8.0015.0310080048	31	21,5	5	19	M 8	48
BK8.0015.0310080053	31	21,5	5	19	M 8	53
BK8.0015.0310080058	31	21,5	5	19	M 8	58

Dreisterngriffe mit umspritzter Mutter

Three-Star Knobs with insert moulded nut

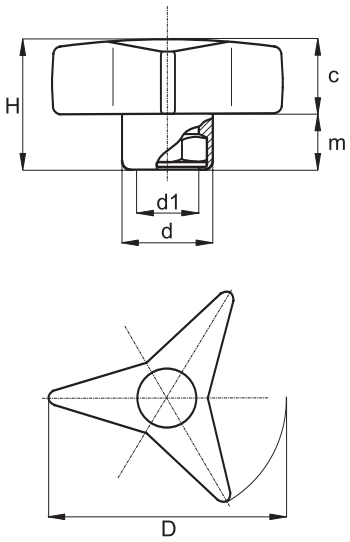

PlacoGrip® Dreisterngriffe leichte Ausführung und dennoch äußerst stabil.

Standardmaterial: Polyamid
Gewindeeinsatz: Stahl verzinkt
Sondergewindeeinsätze auf Anfrage
Standardfarbe Griff: schwarz
Weitere RAL – oder Sonderfarben auf Anfrage
Standardfarbe Deckel: schwarz
Mögliche Farben des Deckels:
orange RAL 2004, blau RAL 5015, gelb RAL 1021,
rot RAL 3000, grün RAL 6024 und grau RAL 7035
BK7.0021. – kurzer Schaft (Maß m)
BK7.0023. – langer Schaft (Maß m)

PlacoGrip® Three-Star knobs lightweight design however extremely strong.

Standard material: polyamide
Thread insert: steel zinc plated
Special thread inserts upon request
Standard color grip: black
Further RAL – or special colors upon request
Standard color cap: black
Available cap's colors:
orange RAL 2004, blue RAL 5015, yellow RAL 1021,
red RAL 3000, green RAL 6024 and grey RAL 7035
BK7.0021. – short shank (size m)
BK7.0023. – long shank (size m)

Art.-Nr. | Item No.	D	H	c	m	d	d1
BK7.0021.063008	63	40	23	17	20	M 8
BK7.0023.063008	63	55	23	32	20	M 8

BK7.0020. | BK7.0022.

Dreisterngriffe mit umspritzter Mutter, Durchgangsgewinde

Three-Star Knobs with insert moulded nut, through thread

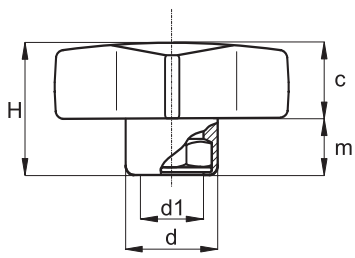

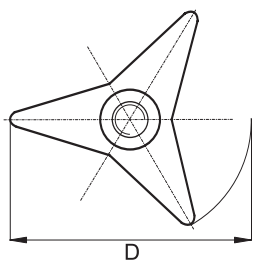

PlacoGrip® Dreisterngriffe leichte Ausführung und dennoch äußerst stabil.

Standardmaterial: Polyamid
Gewindeeinsatz: Stahl verzinkt
Sondergewindeeinsätze auf Anfrage
Standardfarbe: schwarz
Weitere RAL – oder Sonderfarben auf Anfrage
BK7.0020. – kurzer Schaft (Maß m)
BK7.0022. – langer Schaft (Maß m)

PlacoGrip® Three-Star knobs lightweight design however extremely strong.

Standard material: polyamide
Thread insert: steel zinc plated
Special thread inserts upon request
Standard color: black
Further RAL – or special colors upon request
BK7.0020. – short shank (size M)
BK7.0022. – long shank (size m)

Art.-Nr. | Item No.	D	H	m	c	d	d1
BK7.0020.063008	63	40	17	23	20	M 8
BK7.0022.063008	63	55	32	23	20	M 8

Dreisterngriffe mit umspritzter Schraube

Three-Star Knobs with insert moulded screw

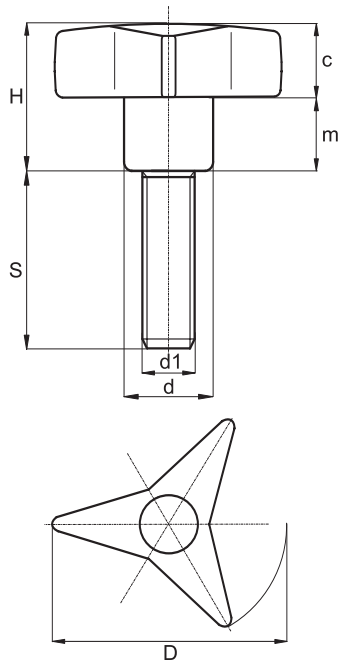

PlacoGrip® Dreisterngriffe leichte Ausführung und dennoch äußerst stabil.

Standardmaterial: Polyamid
Gewinde: Stahl verzinkt
Sondergewindeeinsätze auf Anfrage
Standardfarbe Griff: schwarz
Weitere RAL – oder Sonderfarben auf Anfrage
Standardfarbe Deckel: schwarz
Mögliche Farben des Deckels:
orange RAL 2004, blau RAL 5015, gelb RAL 1021,
rot RAL 3000, grün RAL 6024 und grau RAL 7035
BK7.0024. – kurzer Schaft (Maß m)
BK7.0025. – langer Schaft (Maß m)

PlacoGrip® Three-Star knobs lightweight design however extremely strong.

Standard material: polyamide
Thread: steel zinc plated
Special thread inserts upon request
Standard color grip: black
Further RAL – or special colors upon request
Standard color cap: black
Available cap's colors:
orange RAL 2004, blue RAL 5015, yellow RAL 1021,
red RAL 3000, green RAL 6024 and grey RAL 7035
BK7.0024. – short shank (size m)
BK7.0025. – long shank (size m)

Art.-Nr. | Item No.	D	H	c	m	d	d1	S
BK7.0024.0630080015	63	40	23	17	20	M 8	15
BK7.0024.0630080020	63	40	23	17	20	M 8	20
BK7.0024.0630080025	63	40	23	17	20	M 8	25
BK7.0024.0630080030	63	40	23	17	20	M 8	30
BK7.0024.0630080040	63	40	23	17	20	M 8	40
BK7.0024.0630080050	63	40	23	17	20	M 8	50
BK7.0025.0630080015	63	55	23	32	20	M 8	15
BK7.0025.0630080020	63	55	23	32	20	M 8	20
BK7.0025.0630080025	63	55	23	32	20	M 8	25
BK7.0025.0630080030	63	55	23	32	20	M 8	30
BK7.0025.0630080040	63	55	23	32	20	M 8	40
BK7.0025.0630080050	63	55	23	32	20	M 8	50

PlacoGrip®

Dreisternmuttern

Three-Star Knob Nuts

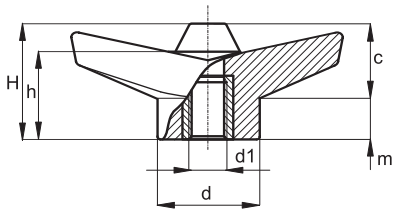

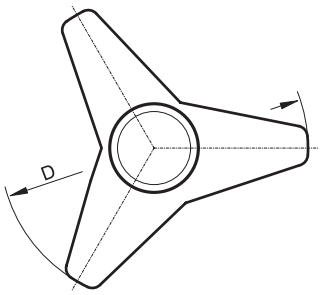

PlacoGrip® Dreisterngriffe, massiv für besonders hohe Beanspruchung.

Standardmaterial: Polyamid verstärkt
Griff und Schaft massiv
Gewindeeinsätze: Messing blank oder Stahl verzinkt umspritzt
Sondergewindeeinsätze auf Anfrage
Standardfarbe: schwarz
Weitere RAL – oder Sonderfarben auf Anfrage

PlacoGrip® Three-Star knobs, solid, heavy-duty design.

Standard material: reinforced polyamide
Solid knob and shank
Thread inserts: brass or steel zinc plated moulded
Special thread inserts upon request
Standard color: black
Further RAL – or special colors upon request

Art.-Nr. | Item No.	D	H	h	c	m	d	d1
BK38.0069.04506	45	21	18	11	10	16	M 6
BK38.0069.04508	45	21	18	11	10	16	M 8
BK38.0069.04510	45	21	18	11	10	16	M 10
BK38.0069.06508	65	28	23,5	16,5	11,5	22	M 8
BK38.0069.06510	65	28	23,5	16,5	11,5	22	M 10
BK38.0069.06512	65	28	23,5	16,5	11,5	22	M 12
BK38.0069.08508	85	37	30,5	21	16	30	M 8
BK38.0069.08510	85	37	30,5	21	16	30	M 10
BK38.0069.08512	85	37	30,5	21	16	30	M 12
BK38.0069.10508	105	46	37,5	26	19	35	M 8
BK38.0069.10510	105	46	37,5	26	19	35	M 10
BK38.0069.10512	105	46	37,5	26	19	35	M 12
BK38.0069.10514	105	46	37,5	26	19	35	M 14
BK38.0069.12512	125	54	44	31	23	42,5	M 12
BK38.0069.12516	125	54	44	31	23	42,5	M 16
BK38.0069.12518	125	54	44	31	23	42,5	M 18

Dreisternmuttern mit Durchgangsgewinde

Three-Star Knob Nuts with through thread

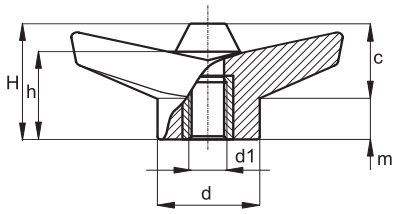

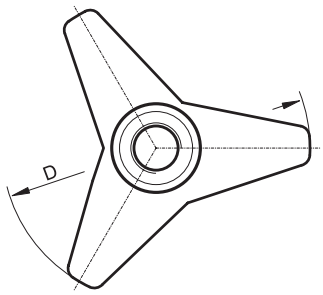

PlacoGrip® Dreisterngriffe, massiv für besonders hohe Beanspruchung.

Standardmaterial: Polyamid verstärkt
Griff und Schaft massiv
Gewindeeinsätze: Messing blank oder Stahl verzinkt umspritzt
Sondergewindeeinsätze auf Anfrage
Standardfarbe: schwarz
Weitere RAL – oder Sonderfarben auf Anfrage

PlacoGrip® Three-Star knobs, solid, heavy-duty design.

Standard material: reinforced polyamide
Solid knob and shank
Thread inserts: brass or steel zinc plated moulded
Special thread inserts upon request
Standard color : black
Further RAL – or special colors upon request

Art.-Nr. | Item No.	D	H	h	c	m	d	d1
BK38.0071.04506	45	21	18	11	10	16	M 6
BK38.0071.04508	45	21	18	11	10	16	M 8
BK38.0071.04510	45	21	18	11	10	16	M 10
BK38.0071.06508	65	28	23,5	16,5	11,5	22	M 8
BK38.0071.06510	65	28	23,5	16,5	11,5	22	M 10
BK38.0071.06512	65	28	23,5	16,5	11,5	22	M 12
BK38.0071.08508	85	37	30,5	21	16	30	M 8
BK38.0071.08510	85	37	30,5	21	16	30	M 10
BK38.0071.08512	85	37	30,5	21	16	30	M 12
BK38.0071.10508	105	46	37,5	26	19	35	M 8
BK38.0071.10510	105	46	37,5	26	19	35	M 10
BK38.0071.10512	105	46	37,5	26	19	35	M 12
BK38.0071.10516	105	46	37,5	26	19	35	M 16
BK38.0071.12512	125	54	44	31	23	42,5	M 12
BK38.0071.12516	125	54	44	31	23	42,5	M 16
BK38.0071.12518	125	54	44	31	23	42,5	M 18

BK38.0074.

Dreisternschrauben

Three-Star Knob Screws

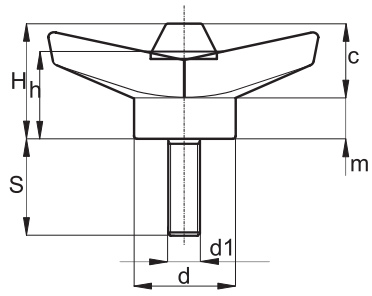

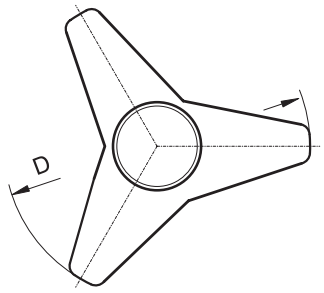

PlacoGrip® Dreisterngriffe, massiv für besonders hohe Beanspruchung.

Standardmaterial: Polyamid verstärkt
Griff und Schaft massiv
Gewinde: Stahl verzinkt umspritzt
Sondergewindeeinsätze auf Anfrage
Standardfarbe: schwarz
Weitere RAL – oder Sonderfarben auf Anfrage

PlacoGrip® Three-Star knobs, solid, heavy-duty design.

Standard material: reinforced polyamide
Solid knob and shank
Thread: steel zinc plated moulded
Special thread inserts upon request
Standard color: black
Further RAL – or special colors upon request

Art.-Nr. | Item No.	D	H	h	c	m	d	d1	S
BK38.0074.045060020	45	21	18	11	10	16	M 6	20
BK38.0074.045060030	45	21	18	11	10	16	M 6	30
BK38.0074.045080020	45	21	18	11	10	16	M 8	20
BK38.0074.045080030	45	21	18	11	10	16	M 8	30
BK38.0074.045100030	45	21	18	11	10	16	M 10	30
BK38.0074.065080020	65	28	23,5	16,5	11,5	22	M 8	20
BK38.0074.065080030	65	28	23,5	16,5	11,5	22	M 8	30
BK38.0074.065100020	65	28	23,5	16,5	11,5	22	M 10	20
BK38.0074.065100030	65	28	23,5	16,5	11,5	22	M 10	30
BK38.0074.065120040	65	28	23,5	16,5	11,5	22	M 12	40
BK38.0074.085080020	85	37	30,5	21	16	30	M 8	20
BK38.0074.085080030	85	37	30,5	21	16	30	M 8	30
BK38.0074.085080040	85	37	30,5	21	16	30	M 8	40
BK38.0074.085100020	85	37	30,5	21	16	30	M 10	20
BK38.0074.085100030	85	37	30,5	21	16	30	M 10	30
BK38.0074.085100040	85	37	30,5	21	16	30	M 10	40
BK38.0074.085120020	85	37	30,5	21	16	30	M 12	20
BK38.0074.085120040	85	37	30,5	21	16	30	M 12	40

Dreisternschrauben

Three-Star Knob Screws

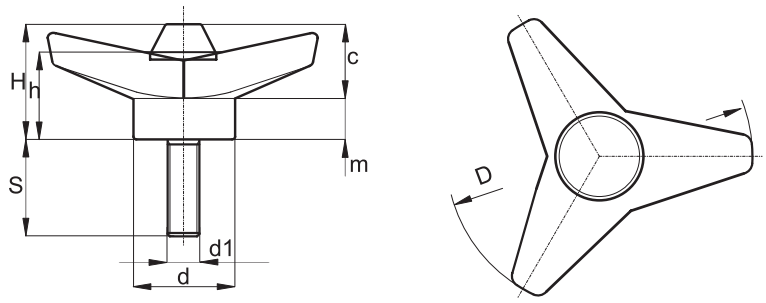

Art.-Nr. | Item No.	D	H	h	c	m	d	d1	S
BK38.0074.105080020	105	46	37,5	26	19	35	M 8	20
BK38.0074.105080030	105	46	37,5	26	19	35	M 8	30
BK38.0074.105080040	105	46	37,5	26	19	35	M 8	40
BK38.0074.105100020	105	46	37,5	26	19	35	M 10	20
BK38.0074.105100030	105	46	37,5	26	19	35	M 10	30
BK38.0074.105100040	105	46	37,5	26	19	35	M 10	40
BK38.0074.105120030	105	46	37,5	26	19	35	M 12	30
BK38.0074.105120050	105	46	37,5	26	19	35	M 12	50
BK38.0074.125120030	125	54	44	31	23	42,5	M 12	30
BK38.0074.125120050	125	54	44	31	23	42,5	M 12	50
BK38.0074.125160030	125	54	44	31	23	42,5	M 16	30
BK38.0074.125160050	125	54	44	31	23	42,5	M 16	50

BK38.0076.

Rändelmuttern

Knurled Nuts

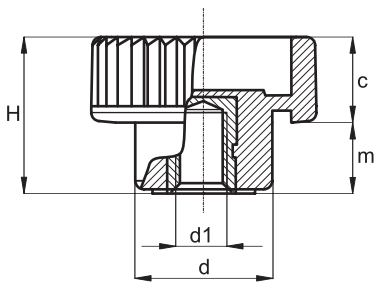

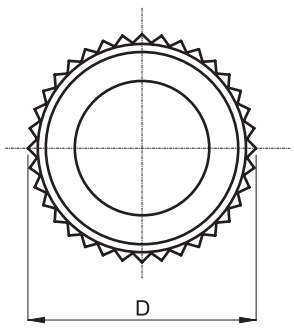

PlacoGrip® Rändelmuttern für hohe Beanspruchung.

Standardmaterial: Polyamid verstärkt
Gewindeeinsätze: Messing blank oder Stahl verzinkt umspritzt
Sondergewindeeinsätze auf Anfrage
Standardfarbe: schwarz
Weitere RAL – oder Sonderfarben auf Anfrage

PlacoGrip® Knurled knobs heavy duty design.

Standard material: reinforced polyamide
Thread inserts: brass or steel zinc plated moulded
Special thread inserts upon request
Standard color: black
Further RAL – or special colors upon request

Art.-Nr. | Item No.	D	H	c	m	d	d1
BK38.0076.01504	15	10,5	6	4,5	10	M 4
BK38.0076.01505	15	10,5	6	4,5	10	M 5
BK38.0076.02105	21	15	8,5	6,5	13	M 5
BK38.0076.02106	21	15	8,5	6,5	13	M 6
BK38.0076.02606	26	18	9,5	8,5	16	M 6
BK38.0076.02608	26	18	9,5	8,5	16	M 8
BK38.0076.03208	32	23	12,5	10,5	20	M 8
BK38.0076.03210	32	23	12,5	10,5	20	M 10
BK38.0076.04008	40	28	15,5	12,5	25	M 8
BK38.0076.04010	40	28	15,5	12,5	25	M 10
BK38.0076.04012	40	28	15,5	12,5	25	M 12
BK38.0076.05008	50	34	18,5	15,5	30	M 8
BK38.0076.05010	50	34	18,5	15,5	30	M 10
BK38.0076.05012	50	34	18,5	15,5	30	M 12
BK38.0076.05016	50	34	18,5	15,5	30	M 16

Rändelmuttern mit Durchgangsgewinde

Knurled Nuts with through thread

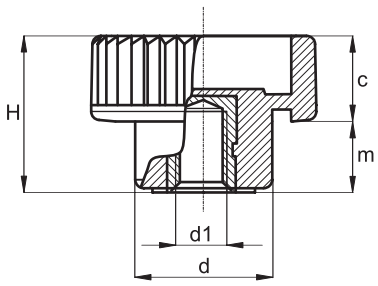

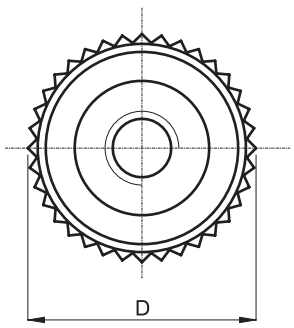

PlacoGrip® Rändelmuttern für hohe Beanspruchung.

Standardmaterial: Polyamid verstärkt
Gewindeeinsätze: Messing blank oder Stahl verzinkt umspritzt
Sondergewindeeinsätze auf Anfrage
Standardfarbe: schwarz
Weitere RAL – oder Sonderfarben auf Anfrage

PlacoGrip® Knurled knobs heavy duty design.

Standard material: reinforced polyamide
Thread inserts: brass or steel zinc plated moulded
Special thread inserts upon request
Standard color: black
Further RAL – or special colors upon request

Art.-Nr. | Item No.	D	H	c	m	d	d1
BK38.0077.01504	15	10,5	6	4,5	10	M 4
BK38.0077.01505	15	10,5	6	4,5	10	M 5
BK38.0077.02105	21	15	8,5	6,5	13	M 5
BK38.0077.02106	21	15	8,5	6,5	13	M 6
BK38.0077.02606	26	18	9,5	8,5	16	M 6
BK38.0077.02608	26	18	9,5	8,5	16	M 8
BK38.0077.03208	32	23	12,5	10,5	20	M 8
BK38.0077.03210	32	23	12,5	10,5	20	M 10
BK38.0077.04008	40	28	15,5	12,5	25	M 8
BK38.0077.04010	40	28	15,5	12,5	25	M 10
BK38.0077.04012	40	28	15,5	12,5	25	M 12
BK38.0077.05008	50	34	18,5	15,5	30	M 8
BK38.0077.05010	50	34	18,5	15,5	30	M 10
BK38.0077.05012	50	34	18,5	15,5	30	M 12
BK38.0077.05016	50	34	18,5	15,5	30	M 16

BK38.0078.

Rändelschrauben

Knurled Screws

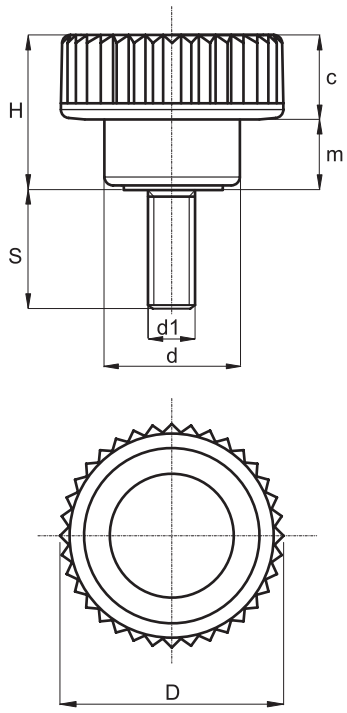

PlacoGrip® Rändelschrauben für hohe Beanspruchung.

Standardmaterial: Polyamid verstärkt
Gewinde: Stahl verzinkt umspritzt
Sondergewindeeinsätze auf Anfrage
Standardfarbe: schwarz
Weitere RAL – oder Sonderfarben auf Anfrage

PlacoGrip® Knurled knobs heavy duty design.

Standard material: reinforced polyamide
Thread: steel zinc plated moulded
Special thread inserts upon request
Standard color: black
Further RAL – or special colors upon request

Art.-Nr. | Item No.	D	H	c	m	d	d1	S
BK38.0078.015040010	15	10,5	6	4,5	10	M 4	10
BK38.0078.015040015	15	10,5	6	4,5	10	M 4	15
BK38.0078.015040020	15	10,5	6	4,5	10	M 4	20
BK38.0078.015050010	15	10,5	6	4,5	10	M 5	10
BK38.0078.015050015	15	10,5	6	4,5	10	M 5	15
BK38.0078.015050020	15	10,5	6	4,5	10	M 5	20
BK38.0078.021050010	21	15	8,5	6,5	13	M 5	10
BK38.0078.021050015	21	15	8,5	6,5	13	M 5	15
BK38.0078.021050020	21	15	8,5	6,5	13	M 5	20
BK38.0078.021050030	21	15	8,5	6,5	13	M 5	30
BK38.0078.021060010	21	15	8,5	6,5	13	M 6	10
BK38.0078.021060015	21	15	8,5	6,5	13	M 6	15
BK38.0078.021060020	21	15	8,5	6,5	13	M 6	20
BK38.0078.021060030	21	15	8,5	6,5	13	M 6	30
BK38.0078.021060040	21	15	8,5	6,5	13	M 6	40
BK38.0078.026060010	26	18	9,5	8,5	16	M 6	10
BK38.0078.026060015	26	18	9,5	8,5	16	M 6	15
BK38.0078.026060020	26	18	9,5	8,5	16	M 6	20

Rändelschrauben

Knurled Screws

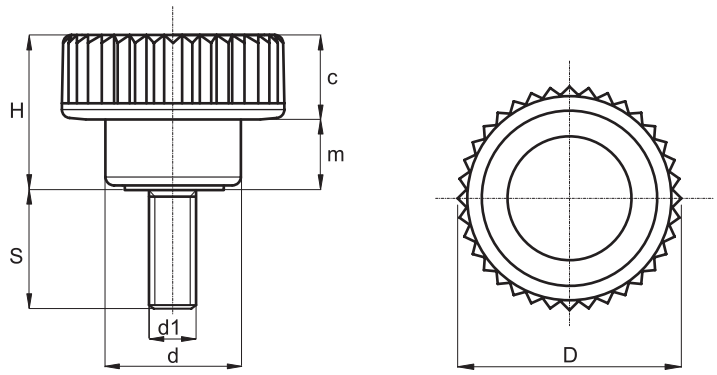

Art.-Nr. | Item No.	D	H	c	m	d	d1	S
BK38.0078.026060030	26	18	9,5	8,5	16	M 6	30
BK38.0078.026060040	26	18	9,5	8,5	16	M 6	40
BK38.0078.026080015	26	18	9,5	8,5	16	M 8	15
BK38.0078.026080020	26	18	9,5	8,5	16	M 8	20
BK38.0078.026080030	26	18	9,5	8,5	16	M 8	30
BK38.0078.026080040	26	18	9,5	8,5	16	M 8	40
BK38.0078.026080050	26	18	9,5	8,5	16	M 8	50
BK38.0078.033080015	32	23	12,5	10,5	20	M 8	15
BK38.0078.033080020	32	23	12,5	10,5	20	M 8	20
BK38.0078.033080030	32	23	12,5	10,5	20	M 8	30
BK38.0078.033080040	32	23	12,5	10,5	20	M 8	40
BK38.0078.040080015	40	28	15,5	12,5	25	M 8	15
BK38.0078.040080020	40	28	15,5	12,5	25	M 8	20
BK38.0078.040080030	40	28	15,5	12,5	25	M 8	30
BK38.0078.040080040	40	28	15,5	12,5	25	M 8	40
BK38.0078.050080020	50	34	18,5	15,5	30	M 8	20
BK38.0078.050080030	50	34	18,5	15,5	30	M 8	30
BK38.0078.050080040	50	34	18,5	15,5	30	M 8	40
BK38.0078.050080050	50	34	18,5	15,5	30	M 8	50
BK38.0078.050100020	50	34	18,5	15,5	30	M 10	20
BK38.0078.050100030	50	34	18,5	15,5	30	M 10	30
BK38.0078.050100040	50	34	18,5	15,5	30	M 10	40
BK38.0078.050100050	50	34	18,5	15,5	30	M 10	50
BK38.0078.050120020	50	34	18,5	15,5	30	M 12	20
BK38.0078.050120030	50	34	18,5	15,5	30	M 12	30
BK38.0078.050120040	50	34	18,5	15,5	30	M 12	40
BK38.0078.050120050	50	34	18,5	15,5	30	M 12	50

BK7.0005.

Rändelmuttern, niedrige Form

Knurled Nuts, low type

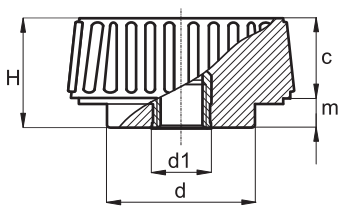

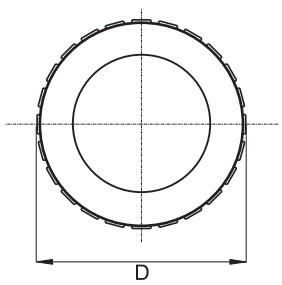

PlacoGrip® Rändelmuttern, niedrige Form.

Standardmaterial: Polyamid
Gewindeeinsatz: Messing umspritzt
Sondergewindeeinsätze auf Anfrage
Standardfarbe: schwarz
Weitere RAL – oder Sonderfarben auf Anfrage

PlacoGrip® Knurled knobs, low type.

Standard material: polyamide
Thread insert: brass moulded
Special thread inserts upon request
Standard color: black
Further RAL – or special colors upon request

Art.-Nr. | Item No.	D	H	m	c	d	d1
BK7.0005.022504	22,5	13,5	5	8,5	12	M 4
BK7.0005.022505	22,5	13,5	5	8,5	12	M 5
BK7.0005.022506	22,5	13,5	5	8,5	12	M 6

Rändelschrauben, niedrige Form

Knurled Screws, low type

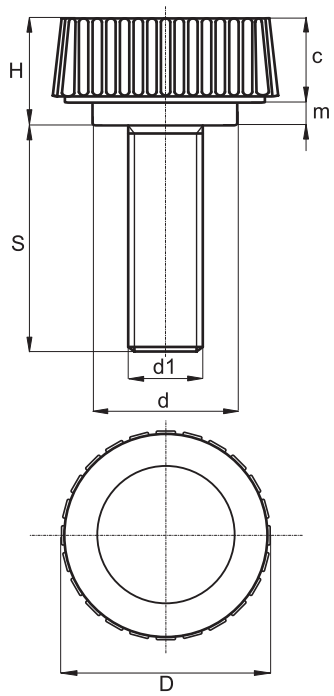

PlacoGrip® Rändelschrauben, niedrige Form.

Standardmaterial: Polyamid
Gewinde: Stahl verzinkt umspritzt
Sondergewindeeinsätze auf Anfrage
Standardfarbe: schwarz
Weitere RAL – oder Sonderfarben auf Anfrage

PlacoGrip® Knurled knobs, low type.

Standard material: polyamide
Thread: steel zinc plated moulded
Special thread inserts upon request
Standard color: black
Further RAL – or special colors upon request

Art.-Nr. | Item No.	D	H	m	c	d	d1	S
BK7.0006.0225040010	22,5	11,5	3	8,5	12	M 4	10
BK7.0006.0225040015	22,5	11,5	3	8,5	12	M 4	15
BK7.0006.0225040020	22,5	11,5	3	8,5	12	M 4	20
BK7.0006.0225040025	22,5	11,5	3	8,5	12	M 4	25
BK7.0006.0225040030	22,5	11,5	3	8,5	12	M 4	30
BK7.0006.0225050010	22,5	11,5	3	8,5	12	M 5	10
BK7.0006.0225050015	22,5	11,5	3	8,5	12	M 5	15
BK7.0006.0225050020	22,5	11,5	3	8,5	12	M 5	20
BK7.0006.0225050025	22,5	11,5	3	8,5	12	M 5	25
BK7.0006.0225050030	22,5	11,5	3	8,5	12	M 5	30
BK7.0006.0225050035	22,5	11,5	3	8,5	12	M 5	35
BK7.0006.0225050040	22,5	11,5	3	8,5	12	M 5	40
BK7.0006.0225060010	22,5	11,5	3	8,5	12	M 6	10
BK7.0006.0225060015	22,5	11,5	3	8,5	12	M 6	15
BK7.0006.0225060020	22,5	11,5	3	8,5	12	M 6	20
BK7.0006.0225060025	22,5	11,5	3	8,5	12	M 6	25
BK7.0006.0225060030	22,5	11,5	3	8,5	12	M 6	30
BK7.0006.0225060035	22,5	11,5	3	8,5	12	M 6	35
BK7.0006.0225060040	22,5	11,5	3	8,5	12	M 6	40

BK7.0042.

Rändelmuttern mit feiner Rändelung

Knurled Nuts with fancy knurling

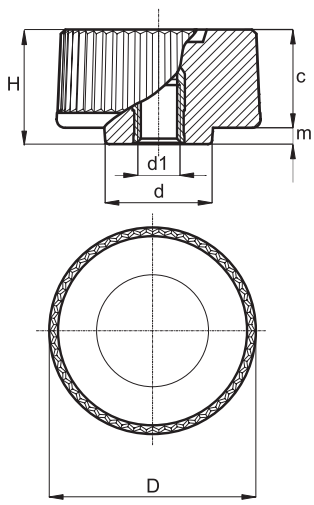

PlacoGrip® Rändelmuttern mit feiner griffiger Rändelung.
Qualität und Design für hohe Ansprüche.

Standardmaterial: Polyamid
Gewindeeinsatz: Messing umspritzt
Sondergewindeeinsätze auf Anfrage
Standardfarbe: schwarz
Weitere RAL – oder Sonderfarben auf Anfrage

PlacoGrip® Knurled knobs with fancy non-slip knurling.
Quality and design for high requirements.

Standard material: polyamide
Thread insert: brass moulded
Special thread inserts upon request
Standard color: black
Further RAL – or special colors upon request

Art.-Nr. | Item No.	D	H	c	m	d	d1
BK7.0042.025005	25	14	12	2	13	M 5
BK7.0042.025006	25	14	12	2	13	M 6
BK7.0042.040006	40	23	14	8	17	M 6
BK7.0042.040008	40	23	14	8	17	M 8

Rändelschrauben mit feiner Rändelung

Knurled Screws with fancy knurling

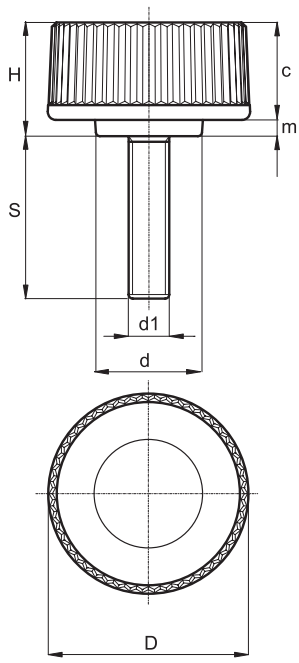

PlacoGrip® Rändelschrauben mit feiner griffiger Rändelung.
Qualität und Design für hohe Ansprüche.

Standardmaterial: Polyamid
Gewinde: Stahl verzinkt umspritzt
Sondergewindeeinsätze auf Anfrage
Standardfarbe: schwarz
Weitere RAL – oder Sonderfarben auf Anfrage

PlacoGrip® Knurled knobs with fancy non-slip knurling.
Quality and design for high requirements.

Standard material: polyamide
Thread: steel zinc plated moulded
Special thread inserts upon request
Standard color: black
Further RAL – or special colors upon request

Art.-Nr. | Item No.	D	H	c	m	d	d1	S
BK7.0041.0250050010	25	14	12	2	13	M 5	10
BK7.0041.0250050012	25	14	12	2	13	M 5	12
BK7.0041.0250050015	25	14	12	2	13	M 5	15
BK7.0041.0250050020	25	14	12	2	13	M 5	20
BK7.0041.0250050025	25	14	12	2	13	M 5	25
BK7.0041.0250050030	25	14	12	2	13	M 5	30
BK7.0041.0250050035	25	14	12	2	13	M 5	35
BK7.0041.0250050040	25	14	12	2	13	M 5	40
BK7.0041.0250050045	25	14	12	2	13	M 5	45
BK7.0041.0250060010	25	14	12	2	13	M 6	10
BK7.0041.0250060015	25	14	12	2	13	M 6	15
BK7.0041.0250060020	25	14	12	2	13	M 6	20
BK7.0041.0250060025	25	14	12	2	13	M 6	25
BK7.0041.0250060030	25	14	12	2	13	M 6	30
BK7.0041.0250060035	25	14	12	2	13	M 6	35
BK7.0041.0250060040	25	14	12	2	13	M 6	40
BK7.0041.0250060045	25	14	12	2	13	M 6	45

Fortsetzung nächste Seite | Continued on the following page

Rändelschrauben mit feiner Rändelung

Knurled Screws with fancy knurling

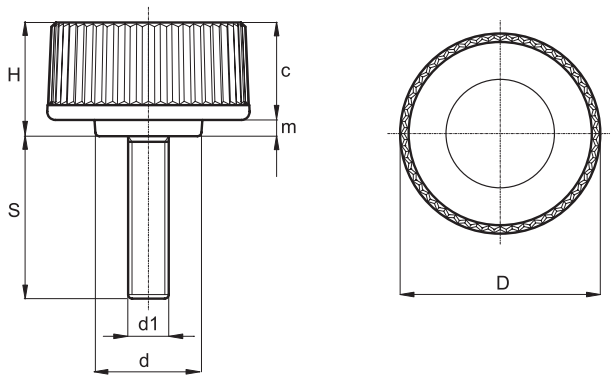

Art.-Nr. | Item No.	D	H	c	m	d	d1	S
BK7.0041.0400060010	40	23	14	8	17	M 6	10
BK7.0041.0400060015	40	23	14	8	17	M 6	15
BK7.0041.0400060020	40	23	14	8	17	M 6	20
BK7.0041.0400060025	40	23	14	8	17	M 6	25
BK7.0041.0400060030	40	23	14	8	17	M 6	30
BK7.0041.0400060035	40	23	14	8	17	M 6	35
BK7.0041.0400060040	40	23	14	8	17	M 6	40
BK7.0041.0400060045	40	23	14	8	17	M 6	45
BK7.0041.0400080010	40	23	14	8	17	M 8	10
BK7.0041.0400080015	40	23	14	8	17	M 8	15
BK7.0041.0400080020	40	23	14	8	17	M 8	20
BK7.0041.0400080025	40	23	14	8	17	M 8	25
BK7.0041.0400080030	40	23	14	8	17	M 8	30
BK7.0041.0400080035	40	23	14	8	17	M 8	35
BK7.0041.0400080040	40	23	14	8	17	M 8	40
BK7.0041.0400080045	40	23	14	8	17	M 8	45

Rändelschrauben mit Schlitz (Münzschlitz)

Knurled Screws with Slot (Coin Slot)

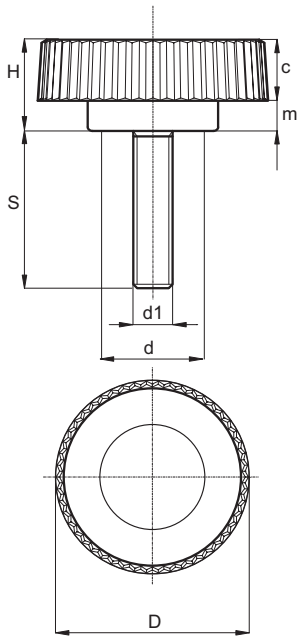

PlacoGrip® Rändelschrauben mit Münzschlitz.

Standardmaterial: Polyamid
Gewinde: Stahl verzinkt umspritzt
Sondergewindeeinsätze auf Anfrage
Standardfarbe: schwarz
Weitere RAL – oder Sonderfarben auf Anfrage

PlacoGrip® Knurled knobs with coin slot.

Standard material: polyamide
Thread: steel zinc plated moulded
Special thread inserts upon request
Standard color: black
Further RAL – or special colors upon request

Art.-Nr. | Item No.	D	H	m	c	d	d1	S
BK7.0004.0150040010	15	7,5	3,5	4	10	M 4	10
BK7.0004.0150040015	15	7,5	3,5	4	10	M 4	15
BK7.0004.0150040020	15	7,5	3,5	4	10	M 4	20
BK7.0004.0150040025	15	7,5	3,5	4	10	M 4	25
BK7.0004.0150040030	15	7,5	3,5	4	10	M 4	30
BK7.0004.0150050010	15	7,5	3,5	4	10	M 5	10
BK7.0004.0150050015	15	7,5	3,5	4	10	M 5	15
BK7.0004.0150050020	15	7,5	3,5	4	10	M 5	20
BK7.0004.0150050025	15	7,5	3,5	4	10	M 5	25
BK7.0004.0150050030	15	7,5	3,5	4	10	M 5	30
BK7.0004.0150050035	15	7,5	3,5	4	10	M 5	35
BK7.0004.0150050040	15	7,5	3,5	4	10	M 5	40

PlacoGrip®

Rändelmuttern mit Durchgangsgewinde

Knurled Nuts with through thread

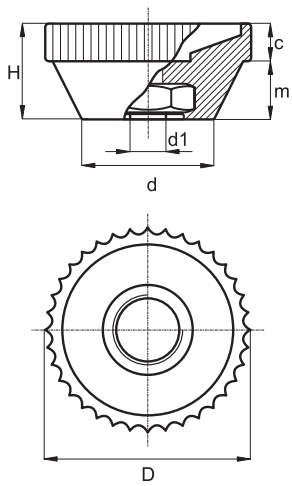

PlacoGrip® Rändelmuttern mit griffiger Zahnradrändelung.

Standardmaterial: Polyamid
Gewindeeinsatz: Stahl verzinkt umspritzt
Sondergewindeeinsätze auf Anfrage
Standardfarbe: schwarz
Weitere RAL – oder Sonderfarben auf Anfrage

PlacoGrip® Knurled knobs with gearwheel knurling.

Standard material: polyamide
Thread insert: steel zink plated moulded
Special thread inserts upon request
Standard color: black
Further RAL – or special colors upon request

Art.-Nr. | Item No.	D	H	m	c	d	d1
BK7.0007.020504	20,5	10	6	4	13,5	M 4
BK7.0007.020505	20,5	10	6	4	13,5	M 5
BK7.0007.020506	20,5	10	6	4	13,5	M 6

Rändelschrauben bzw. Höhenversteller

Knurled Screws resp. High-Adjustable Parts

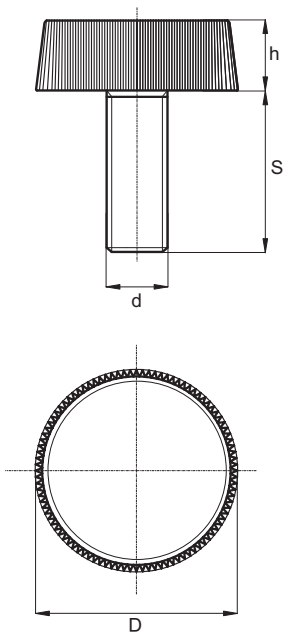

PlacoGrip® Rändelschrauben, ohne Schaftansatz, flache Form

Standardmaterial: Polyamid
Gewinde: Stahl verzinkt umspritzt
Standardfarbe: schwarz

Dieser Artikel kann als Rändelschraube oder als Höhenversteller eingesetzt werden.

PlacoGrip® Knurled knobs, without shank socked, low type

Standard material: polyamide
Thread: steel zinc plated moulded
Standard color: black

This item is applicable as knurled screw or as high adjuster.

Art.-Nr. | Item No.	D	h	d	S
BK19.0100.020060020	20	7	M 6	20
BK19.0100.020060030	20	7	M 6	30
BK19.0100.020060040	20	7	M 6	40
BK19.0100.020060050	20	7	M 6	50
BK19.0100.020080020	20	7	M 8	20
BK19.0100.020080030	20	7	M 8	30
BK19.0100.020080040	20	7	M 8	40
BK19.0100.020080050	20	7	M 8	50
BK19.0100.025060020	25	7	M 6	20
BK19.0100.025060030	25	7	M 6	30
BK19.0100.025060040	25	7	M 6	40
BK19.0100.025060050	25	7	M 6	50
BK19.0100.025080020	25	7	M 8	20
BK19.0100.025080030	25	7	M 8	30
BK19.0100.025080040	25	7	M 8	40
BK19.0100.025080050	25	7	M 8	50
BK19.0100.025100020	25	7	M 10	20

Fortsetzung nächste Seite | Continued on the following page

Rändelschrauben bzw. Höhenversteller

Knurled Screws resp. High-Adjustable Parts

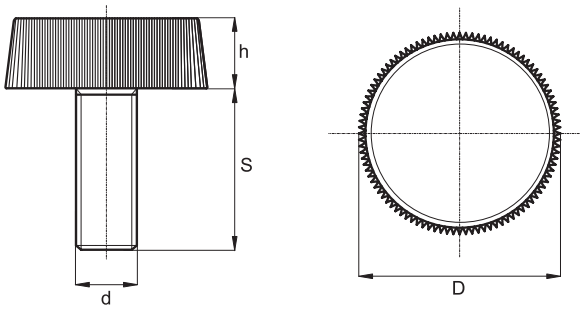

Art.-Nr. | Item No.	D	h	d	S
BK19.0100.025100030	25	7	M 10	30
BK19.0100.025100040	25	7	M 10	40
BK19.0100.025100050	25	7	M 10	50
BK19.0100.030060020	30	7	M 6	20
BK19.0100.030060030	30	7	M 6	30
BK19.0100.030060040	30	7	M 6	40
BK19.0100.030060050	30	7	M 6	50
BK19.0100.030080020	30	7	M 8	20
BK19.0100.030080030	30	7	M 8	30
BK19.0100.030080040	30	7	M 8	40
BK19.0100.030080050	30	7	M 8	50
BK19.0100.030100020	30	7	M 10	20
BK19.0100.030100030	30	7	M 10	30
BK19.0100.030100040	30	7	M 10	40
BK19.0100.030100050	30	7	M 10	50
BK19.0100.030100060	30	7	M 10	60
BK19.0100.035060020	35	7	M 6	20
BK19.0100.035060030	35	7	M 6	30
BK19.0100.035060040	35	7	M 6	40
BK19.0100.035060050	35	7	M 6	50
BK19.0100.035080020	35	7	M 8	20
BK19.0100.035080030	35	7	M 8	30
BK19.0100.035080040	35	7	M 8	40
BK19.0100.035080050	35	7	M 8	50
BK19.0100.035100020	35	7	M 10	20
BK19.0100.035100030	35	7	M 10	30
BK19.0100.035100040	35	7	M 10	40
BK19.0100.035100050	35	7	M 10	50
BK19.0100.035100060	35	7	M 10	60
BK19.0100.045080020	45	7	M 8	20
BK19.0100.045080030	45	7	M 8	30
BK19.0100.045080040	45	7	M 8	40
BK19.0100.045080050	45	7	M 8	50
BK19.0100.045100020	45	7	M 10	20
BK19.0100.045100030	45	7	M 10	30
BK19.0100.045100040	45	7	M 10	40
BK19.0100.045100050	45	7	M 10	50
BK19.0100.045100060	45	7	M 10	60

Sechskantmuttern mit Bund, hohe Form

Hexagonal Nuts with Collar, high type

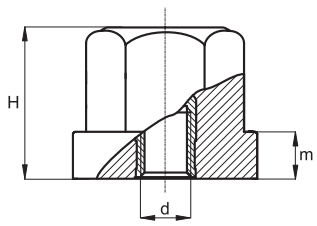

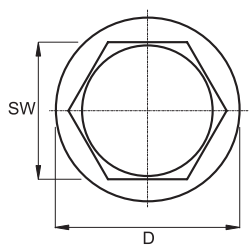

PlacoGrip® Sechskantmuttern mit Bund, hohe Form

Standardmaterial: Polyamid
Gewindeeinsatz: Messing umspritzt
Sondergewindeeinsätze auf Anfrage
Standardfarbe: schwarz
Weitere RAL – oder Sonderfarben auf Anfrage

PlacoGrip® Hexagonal nuts with collar, high type

Standard material: polyamide
Thread insert: brass moulded
Special thread inserts upon request
Standard color: black
Further RAL – or special colors upon request

Art.-Nr. | Item No.	D	H	m	d	SW
BK7.0018.010004	10	9	2	M 4	8
BK7.0018.012004	12	13	4	M 4	10
BK7.0018.012005	12	13	4	M 5	10
BK7.0018.012006	12	13	4	M 6	10

PlacoGrip®

Sechskantschrauben mit Bund, hohe Form

Hexagonal Screws with Collar, high type

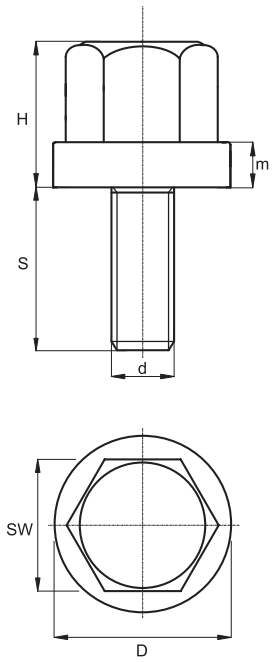

PlacoGrip® Sechskantschrauben mit Bund, hohe Form

Standardmaterial: Polyamid
Gewinde: Stahl verzinkt umspritzt
Sondergewindeeinsätze auf Anfrage
Standardfarbe: schwarz
Weitere RAL – oder Sonderfarben auf Anfrage

PlacoGrip® Hexagonal screws with collar, high type

Standard material: polyamide
Thread: steel zinc plated moulded
Special thread inserts upon request
Standard color: black
Further RAL – or special colors upon request

Art.-Nr. | Item No.	D	H	m	d	S	SW
BK7.0040.0100040010	10	9	2	M 4	10	8
BK7.0040.0100040015	10	9	2	M 4	15	8
BK7.0040.0100040020	10	9	2	M 4	20	8
BK7.0040.0100040025	10	9	2	M 4	25	8
BK7.0040.0100040030	10	9	2	M 4	30	8
BK7.0040.0100040035	10	9	2	M 4	35	8
BK7.0040.0100040040	10	9	2	M 4	40	8
BK7.0040.0120040010	12	13	4	M 4	10	10
BK7.0040.0120040015	12	13	4	M 4	15	10
BK7.0040.0120040020	12	13	4	M 4	20	10
BK7.0040.0120040025	12	13	4	M 4	25	10
BK7.0040.0120040030	12	13	4	M 4	30	10
BK7.0040.0120040035	12	13	4	M 4	35	10
BK7.0040.0120040040	12	13	4	M 4	40	10
BK7.0040.0120050010	12	13	4	M 5	10	10
BK7.0040.0120050015	12	13	4	M 5	15	10
BK7.0040.0120050020	12	13	4	M 5	20	10
BK7.0040.0120050025	12	13	4	M 5	25	10

Sechskantschrauben mit Bund, hohe Form

Hexagonal Screws with Collar, high type

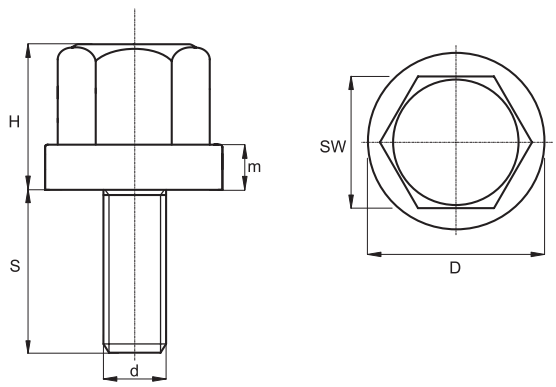

Art.-Nr. | Item No.	D	H	m	d	S	SW
BK7.0040.0120050030	12	13	4	M 5	30	10
BK7.0040.0120050035	12	13	4	M 5	35	10
BK7.0040.0120050040	12	13	4	M 5	40	10
BK7.0040.0120060010	12	13	4	M 6	10	10
BK7.0040.0120060015	12	13	4	M 6	15	10
BK7.0040.0120060020	12	13	4	M 6	20	10
BK7.0040.0120060025	12	13	4	M 6	25	10
BK7.0040.0120060030	12	13	4	M 6	30	10
BK7.0040.0120060035	12	13	4	M 6	35	10
BK7.0040.0120060040	12	13	4	M 6	40	10

PlacoGrip®

Sechskantschrauben mit Bund, niedrige Form

Hexagonal Screws with Collar, low type

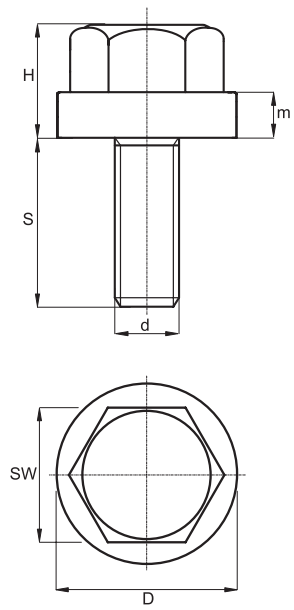

PlacoGrip® Sechskantschrauben mit Bund, niedrige Form

Standardmaterial: Polyamid
Gewinde: Stahl verzinkt umspritzt
Sondergewindeeinsätze auf Anfrage
Standardfarbe: schwarz
Weitere RAL – oder Sonderfarben auf Anfrage

PlacoGrip® Hexagonal screws with collar, low type

Standard material: polyamide
Thread: steel zinc plated moulded
Special thread inserts upon request
Standard color: black
Further RAL – or special colors upon request

Art.-Nr. | Item No.	D	H	m	SW	d	S
BK7.0017.0120040010	12	7	2,5	8	M 4	10
BK7.0017.0120040015	12	7	2,5	8	M 4	15
BK7.0017.0120040020	12	7	2,5	8	M 4	20
BK7.0017.0120040025	12	7	2,5	8	M 4	25
BK7.0017.0120040030	12	7	2,5	8	M 4	30
BK7.0017.0120040040	12	7	2,5	8	M 4	40
BK7.0017.0120050010	12	7	2,5	8	M 5	10
BK7.0017.0120050015	12	7	2,5	8	M 5	15
BK7.0017.0120050020	12	7	2,5	8	M 5	20
BK7.0017.0120050025	12	7	2,5	8	M 5	25
BK7.0017.0120050030	12	7	2,5	8	M 5	30
BK7.0017.0120050040	12	7	2,5	8	M 5	40
BK7.0017.0140040010	14	8	2,6	10	M 4	10
BK7.0017.0140040015	14	8	2,6	10	M 4	15
BK7.0017.0140040020	14	8	2,6	10	M 4	20
BK7.0017.0140040025	14	8	2,6	10	M 4	25
BK7.0017.0140040030	14	8	2,6	10	M 4	30
BK7.0017.0140040040	14	8	2,6	10	M 4	40

Sechskantschrauben mit Bund, niedrige Form

Hexagonal Screws with Collar, low type

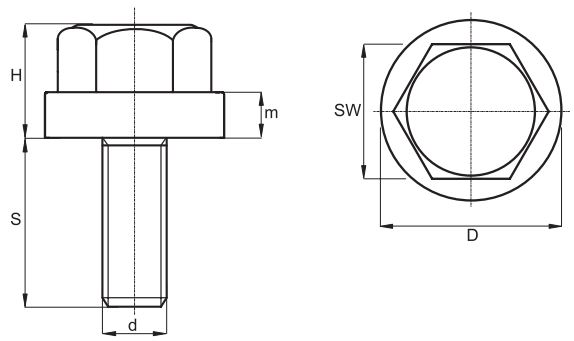

Art.-Nr. | Item No.	D	H	m	SW	d	S
BK7.0017.0140050010	14	8	2,6	10	M 5	10
BK7.0017.0140050015	14	8	2,6	10	M 5	15
BK7.0017.0140050020	14	8	2,6	10	M 5	20
BK7.0017.0140050025	14	8	2,6	10	M 5	25
BK7.0017.0140050030	14	8	2,6	10	M 5	30
BK7.0017.0140050040	14	8	2,6	10	M 5	40
BK7.0017.0140060010	14	8	2,6	10	M 6	10
BK7.0017.0140060015	14	8	2,6	10	M 6	15
BK7.0017.0140060020	14	8	2,6	10	M 6	20
BK7.0017.0140060025	14	8	2,6	10	M 6	25
BK7.0017.0140060030	14	8	2,6	10	M 6	30
BK7.0017.0140060035	14	8	2,6	10	M 6	35
BK7.0017.0140060040	14	8	2,6	10	M 6	40

BK38.0005.

Flügelmuttern

Wing Knob Nuts

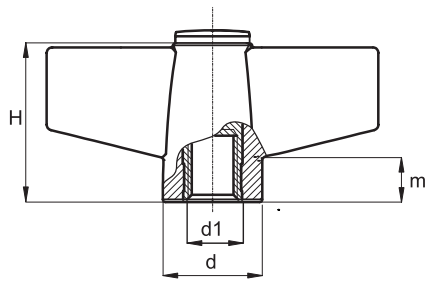

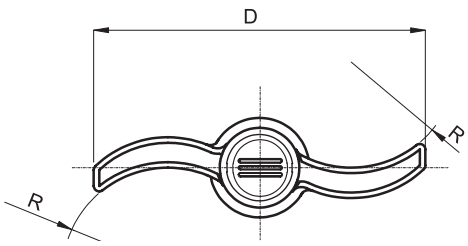

PlacoGrip® Flügelmuttern besonders griffig.

Standardmaterial: Polyamid bzw. Polyamid verstärkt
Gewindeeinsätze: Messing oder Nirosta 1.4305
Sondergewindeeinsätze auf Anfrage
Standardfarbe Griff: schwarz
Weitere RAL – oder Sonderfarben auf Anfrage
Standardfarbe Deckel: schwarz
Mögliche Farben des Deckels:
orange RAL 2004, blau RAL 5015, gelb RAL 1021,
rot RAL 3000, grün RAL 6024 und grau RAL 7035

PlacoGrip® Wing knobs, very non-slip.

Standard material: polyamide or reinforced polyamide
Thread inserts: brass or stainless steel 1.4305
Special thread inserts upon request
Standard color: black
Further RAL – or special colors upon request
Standard color cap: black
Available cap's colors:
orange RAL 2004, blue RAL 5015, yellow RAL 1021,
red RAL 3000, green RAL 6024 and grey RAL 7035

Art.-Nr. | Item No.	D	H	m	d	d1	R
BK38.0005.032004	32	17	4	14	M 4	8
BK38.0005.032005	32	17	4	14	M 5	8
BK38.0005.032006	32	17	4	14	M 6	8
BK38.0005.045006	45	22	5	16	M 6	13
BK38.0005.045008	45	22	5	16	M 8	13
BK38.0005.060006	60	29	8	18	M 6	19
BK38.0005.060008	60	29	8	18	M 8	19
BK38.0005.060010	60	29	8	18	M 10	19

Flügelmuttern mit Durchgangsgewinde

Wing Knob Nuts with through thread

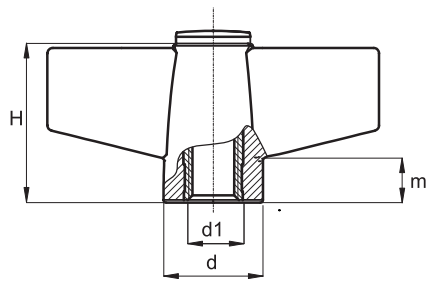

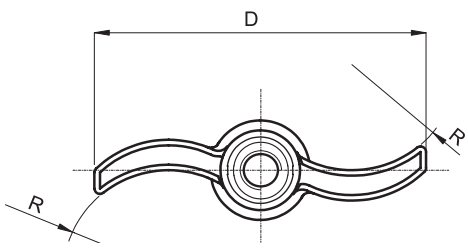

PlacoGrip® Flügelmuttern besonders griffig.

Standardmaterial: Polyamid bzw. Polyamid verstärkt
Gewindeeinsätze: Messing oder Nirosta 1.4305
Sondergewindeeinsätze auf Anfrage
Standardfarbe Griff: schwarz
Weitere RAL – oder Sonderfarben auf Anfrage

PlacoGrip® Wing knobs, very non-slip.

Standard material: polyamide or reinforced polyamide
Thread inserts: brass or stainless steel 1.4305
Special thread inserts upon request
Standard color: black
Further RAL – or special colors upon request

Art.-Nr. | Item No.	D	H	m	d	d1	R
BK38.0006.032004	32	17	4	14	M 4	8
BK38.0006.032005	32	17	4	14	M 5	8
BK38.0006.032006	32	17	4	14	M 6	8
BK38.0006.045006	45	22	5	16	M 6	13
BK38.0006.045008	45	22	5	16	M 8	13
BK38.0006.060006	60	29	8	18	M 6	19
BK38.0006.060008	60	29	8	18	M 8	19
BK38.0006.060010	60	29	8	18	M 10	19

Flügelschrauben

Wing Knob Screws

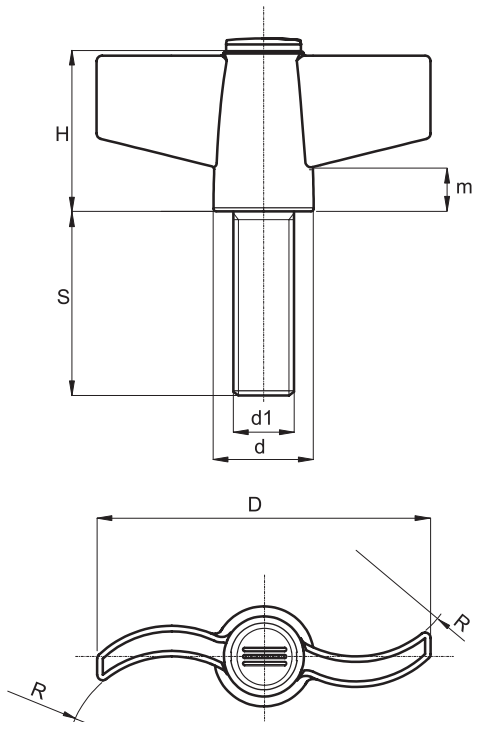

PlacoGrip® Flügelschrauben besonders griffig.

Standardmaterial: Polyamid bzw. Polyamid verstärkt
Gewinde: Stahl verzinkt oder Nirosta 1.4305
Sondergewindeeinsätze auf Anfrage
Standardfarbe Griff: schwarz
Weitere RAL – oder Sonderfarben auf Anfrage
Standardfarbe Deckel: schwarz
Mögliche Farben des Deckels:
orange RAL 2004, blau RAL 5015, gelb RAL 1021,
rot RAL 3000, grün RAL 6024 und grau RAL 7035

PlacoGrip® Wing knobs, very non-slip.

Standard material: polyamide or reinforced polyamide
Thread: steel zinc plated or stainless steel 1.4305
Special thread inserts upon request
Standard color grip: black
Further RAL – or special colors upon request
Standard color cap: black
Available cap's colors:
orange RAL 2004, blue RAL 5015, yellow RAL 1021,
red RAL 3000, green RAL 6024 and grey RAL 7035

Art.-Nr. | Item No.	D	H	m	d	d1	S	R
BK38.0004.032040010	32	17	4	14	M 4	10	8
BK38.0004.032040015	32	17	4	14	M 4	15	8
BK38.0004.032040020	32	17	4	14	M 4	20	8
BK38.0004.032050010	32	17	4	14	M 5	10	8
BK38.0004.032050015	32	17	4	14	M 5	15	8
BK38.0004.032050020	32	17	4	14	M 5	20	8
BK38.0004.032060015	32	17	4	14	M 6	15	8
BK38.0004.032060020	32	17	4	14	M 6	20	8
BK38.0004.032060025	32	17	4	14	M 6	25	8
BK38.0004.045060015	45	22	5	16	M 6	15	13
BK38.0004.045060020	45	22	5	16	M 6	20	13
BK38.0004.045060025	45	22	5	16	M 6	25	13
BK38.0004.045080015	45	22	5	16	M 8	15	13
BK38.0004.045080025	45	22	5	16	M 8	25	13
BK38.0004.045080030	45	22	5	16	M 8	30	13
BK38.0004.060080015	60	29	8	18	M 8	15	19
BK38.0004.060080025	60	29	8	18	M 8	25	19
BK38.0004.060080030	60	29	8	18	M 8	30	19

Flügelschrauben

Wing Knob Screws

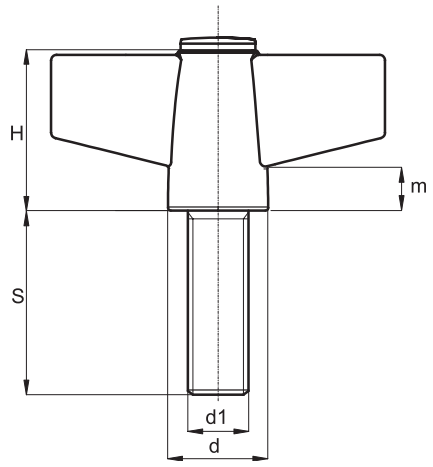

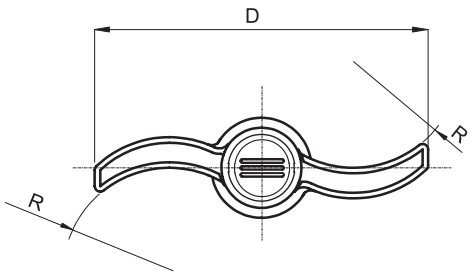

Art.-Nr. | Item No.	D	H	m	d	d1	S	R
BK38.0004.060100015	60	29	8	18	M 10	15	19
BK38.0004.060100025	60	29	8	18	M 10	25	19
BK38.0004.060100030	60	29	8	18	M 10	30	19

BK38.0010.

Flügelmuttern

Wing Knob Nuts

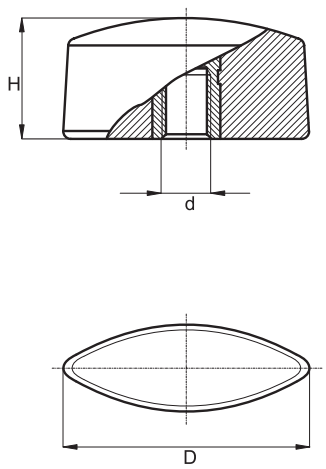

PlacoGrip® Flügelgriffe mit feinen abgerundeten Konturen.
Design für hohe Ansprüche

Standardmaterial: Polyamid verstärkt
Gewindeeinsätze: Messing blank oder Stahl verzinkt umspritzt
Sondergewindeeinsätze auf Anfrage
Standardfarbe: schwarz
Weitere RAL – oder Sonderfarben auf Anfrage

PlacoGrip® Wing knobs with delicate, rounded contours.
Design for exacting demands

Standard material: reinforced polyamide
Thread inserts: brass or steel zinc plated moulded
Special thread inserts upon request
Standard color: black
Further RAL – or special colors upon request

Art.-Nr. | Item No.	D	H	d
BK38.0010.02605	26	13	M 5
BK38.0010.02606	26	13	M 6
BK38.0010.03206	32	15	M 6
BK38.0010.03208	32	15	M 8
BK38.0010.04008	40	17	M 8
BK38.0010.04010	40	17	M 10

Flügelschrauben

Wing Knob Screws

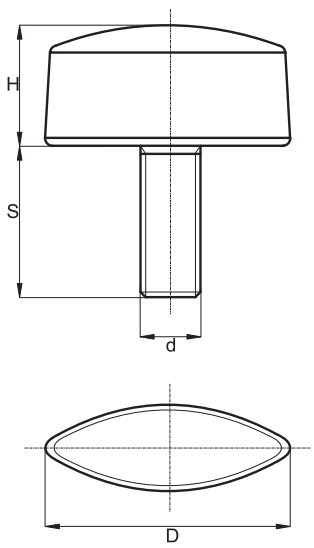

PlacoGrip® Flügelgriffe mit feinen abgerundeten Konturen.
Design für hohe Ansprüche

Standardmaterial: Polyamid verstärkt
Gewinde: Stahl verzinkt umspritzt
Sondergewindeeinsätze auf Anfrage
Standardfarbe: schwarz
Weitere RAL – oder Sonderfarben auf Anfrage

PlacoGrip® Wing knobs with delicate, rounded contours.
Design for exacting demands

Standard material: reinforced polyamide
Thread: steel zinc plated moulded
Special thread inserts upon request
Standard color: black
Further RAL – or special colors upon request

Art.-Nr. | Item No.	D	H	d	S
BK38.0011.026050010	26	13	M 5	10
BK38.0011.026050015	26	13	M 5	15
BK38.0011.026060010	26	13	M 6	10
BK38.0011.026060015	26	13	M 6	15
BK38.0011.032060010	32	15	M 6	10
BK38.0011.032060015	32	15	M 6	15
BK38.0011.032060020	32	15	M 6	20
BK38.0011.032060025	32	15	M 6	25
BK38.0011.040080015	40	17	M 8	15
BK38.0011.040080025	40	17	M 8	25
BK38.0011.040080040	40	17	M 8	40

BK38.0601.

Flügelmuttern mit Sacklochgewinde

Wing Knob Nuts with short dead-end thread

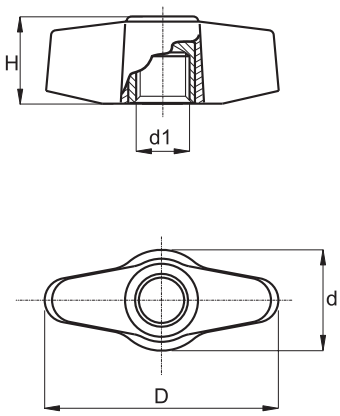

PlacoGrip® Flügelmuttern mit Sacklochgewinde, Standardform für viele Anwendungen

Standardmaterial: Polyamid verstärkt
Gewindeeinsatz: Messing umspritzt
Sondergewindeeinsätze auf Anfrage
Standardfarbe: schwarz
Weitere RAL – oder Sonderfarben auf Anfrage

PlacoGrip® Wing knobs with short dead-end thread, standard design for many applications.

Standard material: reinforced polyamide
Thread insert: brass moulded
Special thread inserts upon request
Standard color: black
Further RAL – or special colors upon request

Art.-Nr. | Item No.	D	H	d	d1
BK38.0601.04806	45	17	20	M 6
BK38.0601.04808	45	17	20	M 8
BK38.0601.04810	45	17	20	M 10

Flügelschrauben

Wing Knob Screws

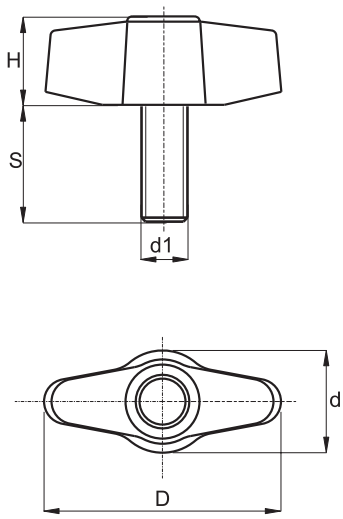

PlacoGrip® Flügelschrauben, Standardform für viele Anwendungen.

Standardmaterial: Polyamid verstärkt
Gewinde: Stahl verzinkt umspritzt
Sondergewindeeinsätze auf Anfrage
Standardfarbe: schwarz
Weitere RAL – oder Sonderfarben auf Anfrage

PlacoGrip® Wing knobs, standard design for many applications.

Standard material: reinforced polyamide
Thread: brass moulded
Special thread inserts upon request
Standard color: black
Further RAL – or special colors upon request

Art.-Nr. | Item No.	D	H	d	d1	S
BK38.0602.048060020	45	17	20	M 6	20
BK38.0602.048060025	45	17	20	M 6	25
BK38.0602.048060030	45	17	20	M 6	30
BK38.0602.048080016	45	17	20	M 8	16
BK38.0602.048080020	45	17	20	M 8	20
BK38.0602.048080025	45	17	20	M 8	25
BK38.0602.048080030	45	17	20	M 8	30
BK38.0602.048080035	45	17	20	M 8	35
BK38.0602.048080040	45	17	20	M 8	40
BK38.0602.048080050	45	17	20	M 8	50
BK38.0602.048100020	45	17	20	M 10	20
BK38.0602.048100025	45	17	20	M 10	25
BK38.0602.048100030	45	17	20	M 10	30
BK38.0602.048100040	45	17	20	M 10	40

BK7.0009.

Flügelmuttern

Wing Knob Nuts

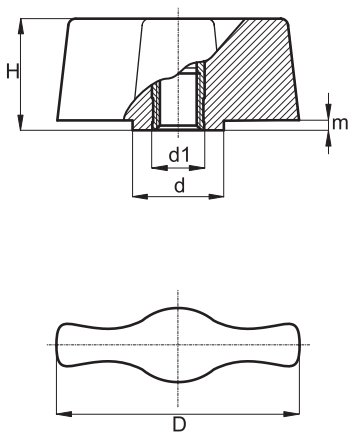

PlacoGrip® Flügelgriffe elegante Form
für hohe Anziehdrehmomente.

Standardmaterial: Polyamid
Gewindeeinsatz: Messing umspritzt
Sondergewindeeinsätze auf Anfrage
Standardfarbe: schwarz
Weitere RAL – oder Sonderfarben auf Anfrage

PlacoGrip® Wing knobs, elegant design
for high tightening torques.

Standard material: polyamide
Thread insert: brass moulded
Special thread inserts upon request
Standard color: black
Further RAL – or special colors upon request

Art.-Nr. | Item No.	D	H	m	d	d1
BK7.0009.026004	26	14	1,5	10	M 4
BK7.0009.026005	26	14	1,5	10	M 5
BK7.0009.030005	30	15	2,2	12	M 5
BK7.0009.030006	30	15	2,2	12	M 6
BK7.0009.036506	36,5	18,5	3	14	M 6
BK7.0009.036508	36,5	18,5	3	14	M 8

Flügelschrauben

Wing Knob Screws

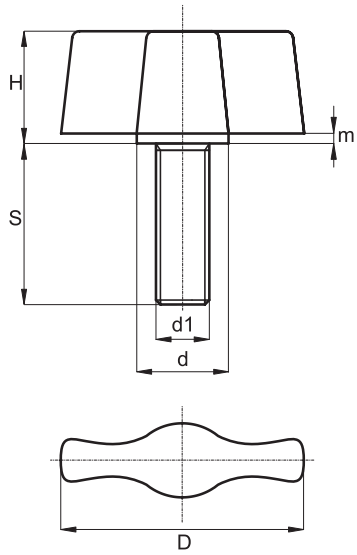

PlacoGrip® Flügelgriffe elegante Form für hohe Anziehdrehmomente.

Standardmaterial: Polyamid
Gewinde: Stahl verzinkt umspritzt
Sondergewindeeinsätze auf Anfrage
Standardfarbe: schwarz
Weitere RAL – oder Sonderfarben auf Anfrage

PlacoGrip® Wing knobs, elegant design for high tightening torques.

Standard material: polyamide
Thread: steel zinc plated moulded
Special thread inserts upon request
Standard color: black
Further RAL – or special colors upon request

Art.-Nr. | Item No.	D	H	m	d	d1	S
BK7.0010.0260040010	26	14	1,5	10	M 4	10
BK7.0010.0260040015	26	14	1,5	10	M 4	15
BK7.0010.0260040020	26	14	1,5	10	M 4	20
BK7.0010.0260040025	26	14	1,5	10	M 4	25
BK7.0010.0260040030	26	14	1,5	10	M 4	30
BK7.0010.0260050010	26	14	1,5	10	M 5	10
BK7.0010.0260050015	26	14	1,5	10	M 5	15
BK7.0010.0260050020	26	14	1,5	10	M 5	20
BK7.0010.0260050025	26	14	1,5	10	M 5	25
BK7.0010.0260050030	26	14	1,5	10	M 5	30
BK7.0010.0260050040	26	14	1,5	10	M 5	40
BK7.0010.0300050010	30	15	2,2	12	M 5	10
BK7.0010.0300050015	30	15	2,2	12	M 5	15
BK7.0010.0300050020	30	15	2,2	12	M 5	20
BK7.0010.0300050025	30	15	2,2	12	M 5	25
BK7.0010.0300050030	30	15	2,2	12	M 5	30
BK7.0010.0300050040	30	15	2,2	12	M 5	40

Fortsetzung nächste Seite | Continued on the following page

Flügelschrauben

Wing Knob Screws

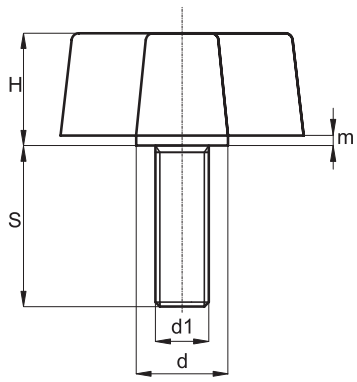

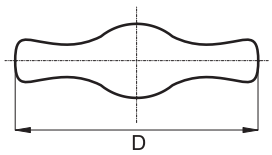

Art.-Nr. | Item No.	D	H	m	d	d1	S
BK7.0010.0300060010	30	15,0	2,2	12	M 6	10
BK7.0010.0300060015	30	15,0	2,2	12	M 6	15
BK7.0010.0300060020	30	15,0	2,2	12	M 6	20
BK7.0010.0300060025	30	15,0	2,2	12	M 6	25
BK7.0010.0300060030	30	15,0	2,2	12	M 6	30
BK7.0010.0300060040	30	15,0	2,2	12	M 6	40
BK7.0010.0365060010	36,5	18,5	3,0	14	M 6	10
BK7.0010.0365060015	36,5	18,5	3,0	14	M 6	15
BK7.0010.0365060020	36,5	18,5	3,0	14	M 6	20
BK7.0010.0365060025	36,5	18,5	3,0	14	M 6	25
BK7.0010.0365060030	36,5	18,5	3,0	14	M 6	30
BK7.0010.0365060040	36,5	18,5	3,0	14	M 6	40
BK7.0010.0365080010	36,5	18,5	3,0	14	M 8	10
BK7.0010.0365080015	36,5	18,5	3,0	14	M 8	15
BK7.0010.0365080020	36,5	18,5	3,0	14	M 8	20
BK7.0010.0365080025	36,5	18,5	3,0	14	M 8	25
BK7.0010.0365080030	36,5	18,5	3,0	14	M 8	30
BK7.0010.0365080040	36,5	18,5	3,0	14	M 8	40

Flügelmuttern

Wing Knob Nuts

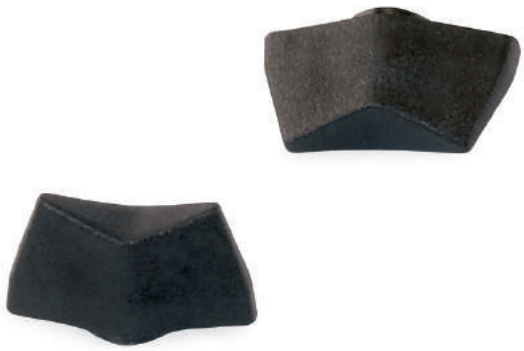

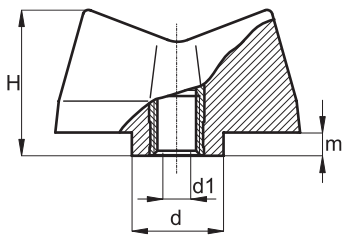

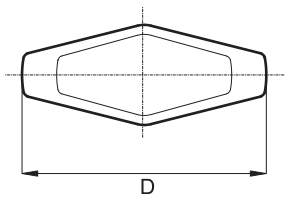

PlacoGrip® Flügelgriffe Standardform für viele Anwendungen. Äußerst stabile Form.

Standardmaterial: Polyamid verstärkt
Gewindeeinsatz: Messing umspritzt
Sondergewindeeinsätze auf Anfrage
Standardfarbe: schwarz
Weitere RAL – oder Sonderfarben auf Anfrage

PlacoGrip® Wing knobs, standard design for many applications. Extremely strong.

Standard material: reinforced polyamide
Thread insert: brass moulded
Special thread inserts upon request
Standard color: black
Further RAL – or special colors upon request

Art.-Nr. | Item No.	D	H	m	d	d1
BK7.0011.033006	33	20	3	12	M 6
BK7.0011.033008	33	20	3	12	M 8

PlacoGrip®

Flügelschrauben

Wing Knob Screws

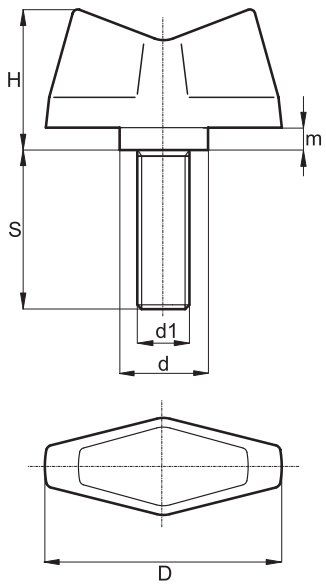

PlacoGrip® Flügelgriffe Standardform für viele Anwendungen. Äußerst stabile Form.

Standardmaterial: Polyamid (D=33 Polyamid verstärkt)
Gewinde: Stahl verzinkt umspritzt
Sondergewindeeinsätze auf Anfrage
Standardfarbe: schwarz
Weitere RAL – oder Sonderfarben auf Anfrage

PlacoGrip® Wing knobs, standard design for many applications. Extremely strong.

Standard material: polyamide (D=33 reinforced polyamide)
Thread: steel zinc plated moulded
Special thread inserts upon request
Standard color: black
Further RAL – or special colors upon request

Art.-Nr. | Item No.	D	H	m	d	d1	S
BK7.0012.0280040010	28	15	1	10,5	M 4	10
BK7.0012.0280040015	28	15	1	10,5	M 4	15
BK7.0012.0280040020	28	15	1	10,5	M 4	20
BK7.0012.0280040025	28	15	1	10,5	M 4	25
BK7.0012.0280040030	28	15	1	10,5	M 4	30
BK7.0012.0280050010	28	15	1	10,5	M 5	10
BK7.0012.0280050015	28	15	1	10,5	M 5	15
BK7.0012.0280050020	28	15	1	10,5	M 5	20
BK7.0012.0280050025	28	15	1	10,5	M 5	25
BK7.0012.0280050030	28	15	1	10,5	M 5	30
BK7.0012.0280050040	28	15	1	10,5	M 5	40
BK7.0012.0280060010	28	15	1	10,5	M 6	10
BK7.0012.0280060015	28	15	1	10,5	M 6	15
BK7.0012.0280060020	28	15	1	10,5	M 6	20
BK7.0012.0280060025	28	15	1	10,5	M 6	25
BK7.0012.0280060030	28	15	1	10,5	M 6	30
BK7.0012.0280060040	28	15	1	10,5	M 6	40
BK7.0012.0330060010	33	20	3	12	M 6	10

Flügelschrauben

Wing Knob Screws

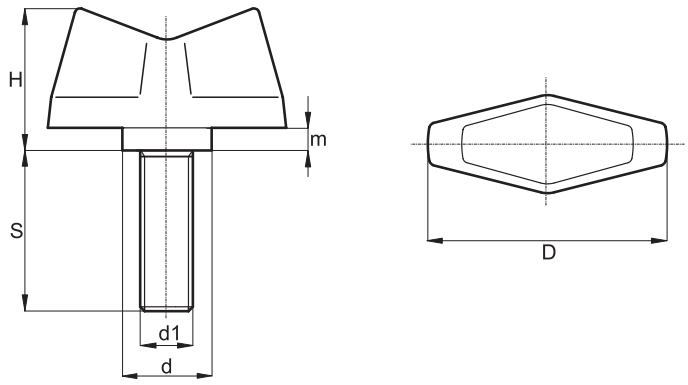

Art.-Nr. | Item No.	D	H	m	d	d1	S
BK7.0012.0330060015	33	20	3	12	M 6	15
BK7.0012.0330060020	33	20	3	12	M 6	20
BK7.0012.0330060025	33	20	3	12	M 6	25
BK7.0012.0330060030	33	20	3	12	M 6	30
BK7.0012.0330060040	33	20	3	12	M 6	40
BK7.0012.0330080010	33	20	3	12	M 8	10
BK7.0012.0330080015	33	20	3	12	M 8	15
BK7.0012.0330080020	33	20	3	12	M 8	20
BK7.0012.0330080025	33	20	3	12	M 8	25
BK7.0012.0330080030	33	20	3	12	M 8	30
BK7.0012.0330080040	33	20	3	12	M 8	40

BK7.0015.

Flügelmuttern mit Durchgangsgewinde

Wing Knob Nuts with through thread

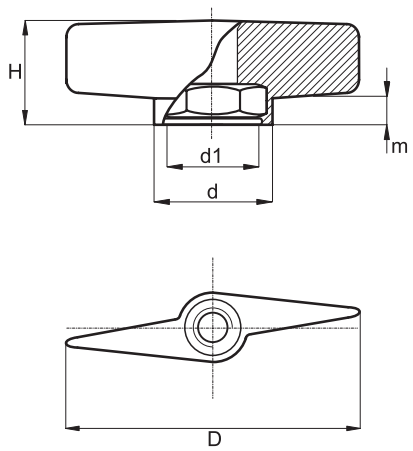

PlacoGrip® Flügelgriffe geeignet für hohe Anziehdrehmomente.

Standardmaterial: Polyamid verstärkt
Gewindeeinsatz: Stahl verzinkt umspritzt
Sondergewindeeinsätze auf Anfrage
Standardfarbe: schwarz
Weitere RAL – oder Sonderfarben auf Anfrage

PlacoGrip® Wing knobs suitable for high tightening torques.

Standard material: reinforced polyamide
Thread insert: steel zinc plated
Special thread inserts upon request
Standard color: black
Further RAL – or special colors upon request

Art.-Nr. | Item No.	D	H	m	d	d1
BK7.0015.070006	70	25	8,5	18	M 6
BK7.0015.070008	70	25	8,5	18	M 8
BK7.0015.070010	70	25	8,5	18	M 10

Flügelmuttern mit Durchgangsgewinde

Wing Knob Nuts with through thread

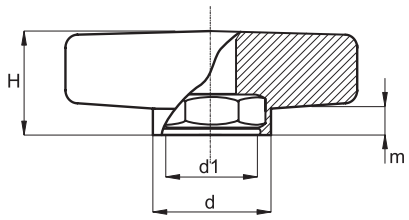

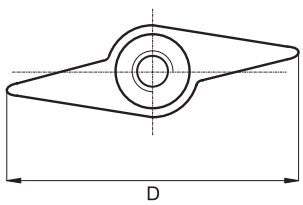

PlacoGrip® Flügelgriffe geeignet für hohe Anziehdrehmomente.

Standardmaterial: Polyamid
Gewindeeinsatz: Stahl verzinkt umspritzt
Sondergewindeeinsätze auf Anfrage
Standardfarbe: schwarz
Weitere RAL – oder Sonderfarben auf Anfrage

PlacoGrip® Wing knobs suitable for high tightening torques.

Standard material: polyamide
Thread insert: steel zinc plated moulded
Special thread inserts upon request
Standard color: black
Further RAL – or special colors upon request

Art.-Nr. | Item No.	D	H	m	d	d1
BK7.0013.052006	52	18	4	18	M 6
BK7.0013.052008	52	18	4	18	M 8

BK7.0014.

Flügelschrauben

Wing Knob Screws

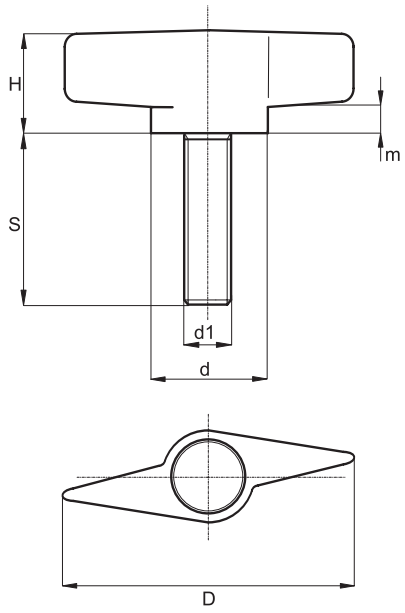

PlacoGrip® Flügelgriffe geeignet für hohe Anziehdrehmomente.

Standardmaterial: Polyamid
Gewinde: Stahl verzinkt umspritzt
Sondergewindeeinsätze auf Anfrage
Standardfarbe: schwarz
Weitere RAL – oder Sonderfarben auf Anfrage

PlacoGrip® Wing knobs suitable for high tightening torques.

Standard material: polyamide
Thread: steel zinc plated moulded
Special thread inserts upon request
Standard color: black
Further RAL – or special colors upon request

Art.-Nr. | Item No.	D	H	m	d	d1	S
BK7.0014.0520060010	52	18	4	18	M 6	10
BK7.0014.0520060015	52	18	4	18	M 6	15
BK7.0014.0520060020	52	18	4	18	M 6	20
BK7.0014.0520060025	52	18	4	18	M 6	25
BK7.0014.0520060030	52	18	4	18	M 6	30
BK7.0014.0520080015	52	18	4	18	M 8	15
BK7.0014.0520080020	52	18	4	18	M 8	20
BK7.0014.0520080025	52	18	4	18	M 8	25
BK7.0014.0520080030	52	18	4	18	M 8	30
BK7.0014.0520080040	52	18	4	18	M 8	40

Flügelgriffe mit montierter Mutter

Wing Knobs with mounted nut

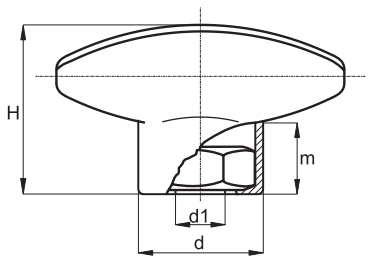

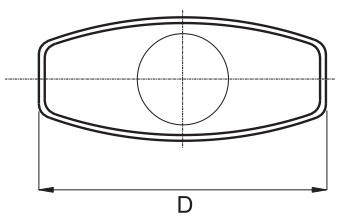

PlacoGrip® Flügelgriffe mit abgerundeten Konturen.

Standardmaterial: Polyamid verstärkt
Gewindeeinsätze: Stahl verzinkt oder Nirosta 1.4305
Sondergewindeeinsätze auf Anfrage
Standardfarbe Griff: schwarz
Weitere RAL – oder Sonderfarben auf Anfrage
Standardfarbe Deckel: schwarz
Mögliche Farben des Deckels:
orange RAL 2004, blau RAL 5015, gelb RAL 1021,
rot RAL 3000, grün RAL 6024 und grau RAL 7035

PlacoGrip® Wing knobs with rounded contours.

Standard material: reinforced polyamide
Thread inserts: steel zinc plated or stainless steel 1.4305
Special thread inserts upon request
Standard color grip: black
Further RAL – or special colors upon request
Standard color cap: black
Available cap's colors:
orange RAL 2004, blue RAL 5015, yellow RAL 1021,
red RAL 3000, green RAL 6024 and grey RAL 7035

Art.-Nr. | Item No.	D	H	m	d	d1
BK8.0021.040004	40	22	8,5	16	M 4
BK8.0021.040005	40	22	8,5	16	M 5
BK8.0021.040006	40	22	8,5	16	M 6
BK8.0021.040008	40	22	8,5	16	M 8

BK8.0008.

Flügelgriffe mit montierter Mutter, Durchgangsgewinde

Wing Knobs with mounted nut, through thread

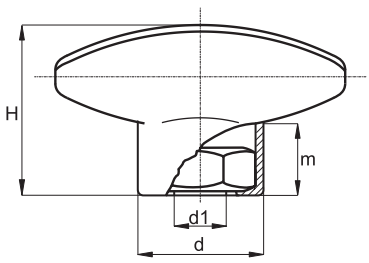

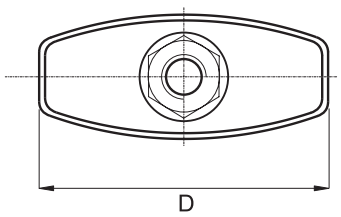

PlacoGrip® Flügelgriffe mit abgerundeten Konturen.

Standardmaterial: Polyamid verstärkt
Gewindeeinsätze: Stahl verzinkt oder Nirosta 1.4305
Sondergewindeeinsätze auf Anfrage
Standardfarbe: schwarz
Weitere RAL – oder Sonderfarben auf Anfrage

PlacoGrip® Wing knobs with rounded contours.

Standard material: reinforced polyamide
Thread inserts: steel zinc plated or stainless steel 1.4305
Special thread inserts upon request
Standard color: black
Further RAL – or special colors upon request

Art.-Nr. | Item No.	D	H	m	d	d1
BK8.0008.040004	40	22	8,5	16	M 4
BK8.0008.040005	40	22	8,5	16	M 5
BK8.0008.040006	40	22	8,5	16	M 6
BK8.0008.040008	40	22	8,5	16	M 8

Flügelgriffe mit montierter Schraube

Wing Knobs with mounted screw

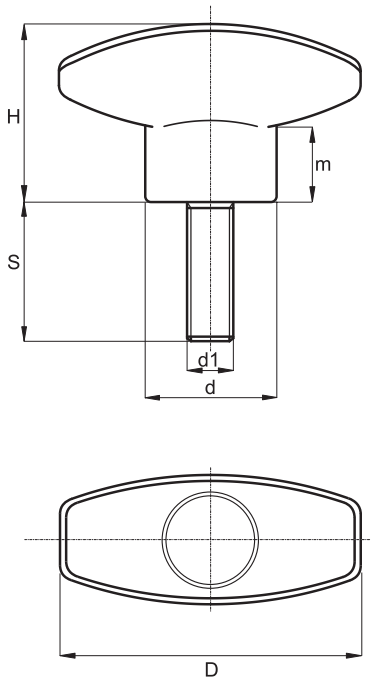

PlacoGrip® Flügelgriffe mit abgerundeten Konturen.

Standardmaterial: Polyamid verstärkt
Gewinde: Stahl verzinkt oder Nirosta 1.4305
Sondergewindeeinsätze auf Anfrage
Standardfarbe Griff: schwarz
Weitere RAL – oder Sonderfarben auf Anfrage
Standardfarbe Deckel: schwarz
Mögliche Farben des Deckels:
orange RAL 2004, blau RAL 5015, gelb RAL 1021,
rot RAL 3000, grün RAL 6024 und grau RAL 7035

PlacoGrip® Wing knobs with rounded contours.

Standard material: reinforced polyamide
Thread: steel zinc plated or stainless steel 1.4305
Special thread inserts upon request
Standard color grip: black
Further RAL – or special colors upon request
Standard color cap: black
Available cap's colors:
orange RAL 2004, blue RAL 5015, yellow RAL 1021,
red RAL 3000, green RAL 6024 and grey RAL 7035

Art.-Nr. | Item No.	D	H	m	d	d1	S
BK8.0020.0400040006	40	22	8,5	16	M 4	6
BK8.0020.0400040012	40	22	8,5	16	M 4	12
BK8.0020.0400040016	40	22	8,5	16	M 4	16
BK8.0020.0400040021	40	22	8,5	16	M 4	21
BK8.0020.0400040026	40	22	8,5	16	M 4	26
BK8.0020.0400040031	40	22	8,5	16	M 4	31
BK8.0020.0400040036	40	22	8,5	16	M 4	36
BK8.0020.0400050006	40	22	8,5	16	M 5	6
BK8.0020.0400050012	40	22	8,5	16	M 5	12
BK8.0020.0400050016	40	22	8,5	16	M 5	16
BK8.0020.0400050021	40	22	8,5	16	M 5	21
BK8.0020.0400050026	40	22	8,5	16	M 5	26
BK8.0020.0400050031	40	22	8,5	16	M 5	31
BK8.0020.0400050036	40	22	8,5	16	M 5	36
BK8.0020.0400050041	40	22	8,5	16	M 5	41
BK8.0020.0400050046	40	22	8,5	16	M 5	46
BK8.0020.0400060008	40	22	8,5	16	M 6	8

Fortsetzung nächste Seite | Continued on the following page

Flügelgriffe mit montierter Schraube

Wing Knobs with mounted screw

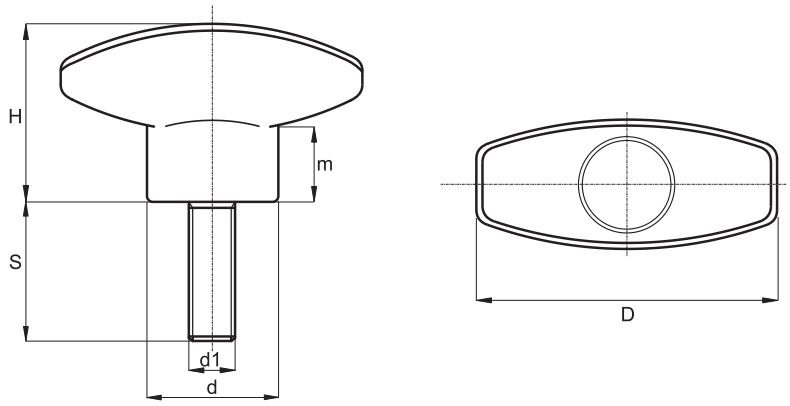

Art.-Nr. | Item No.	D	H	m	d	d1	S
BK8.0020.0400060012	40	22	8,5	16	M 6	12
BK8.0020.0400060016	40	22	8,5	16	M 6	16
BK8.0020.0400060021	40	22	8,5	16	M 6	21
BK8.0020.0400060026	40	22	8,5	16	M 6	26
BK8.0020.0400060031	40	22	8,5	16	M 6	31
BK8.0020.0400060036	40	22	8,5	16	M 6	36
BK8.0020.0400060041	40	22	8,5	16	M 6	41
BK8.0020.0400060046	40	22	8,5	16	M 6	46
BK8.0020.0400060051	40	22	8,5	16	M 6	51
BK8.0020.0400060056	40	22	8,5	16	M 6	56
BK8.0020.0400080008	40	22	8,5	16	M 8	8
BK8.0020.0400080012	40	22	8,5	16	M 8	12
BK8.0020.0400080016	40	22	8,5	16	M 8	16
BK8.0020.0400080021	40	22	8,5	16	M 8	21
BK8.0020.0400080026	40	22	8,5	16	M 8	26
BK8.0020.0400080031	40	22	8,5	16	M 8	31
BK8.0020.0400080036	40	22	8,5	16	M 8	36
BK8.0020.0400080041	40	22	8,5	16	M 8	41
BK8.0020.0400080046	40	22	8,5	16	M 8	46
BK8.0020.0400080051	40	22	8,5	16	M 8	51
BK8.0020.0400080056	40	22	8,5	16	M 8	56

Flügelgriffe mit montierter Mutter

Wing Knobs with mounted nut

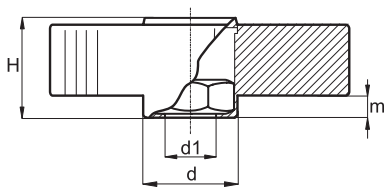

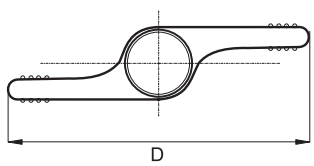

PlacoGrip® Flügelgriffe besonders griffig, ausgezeichnetes Design.

Standardmaterial: Polyamid bzw. Polyamid verstärkt
Gewindeeinsätze: Stahl verzinkt oder Nirosta 1.4305
Sondergewindeeinsätze auf Anfrage
Standardfarbe Griff: schwarz
Weitere RAL – oder Sonderfarben auf Anfrage
Standardfarbe Deckel: schwarz
Mögliche Farben des Deckels:
orange RAL 2004, blau RAL 5015, gelb RAL 1021,
rot RAL 3000, grün RAL 6024 und grau RAL 7035

PlacoGrip® Wing knobs, very non-slip, design awarded.

Standard material: polyamide or reinforced polyamide
Thread inserts: steel zinc plated or stainless steel 1.4305
Special thread inserts upon request
Standard color grip: black
Further RAL – or special colors upon request
Standard color cap: black
Available cap's colors:
orange RAL 2004, blue RAL 5015, yellow RAL 1021,
red RAL 3000, green RAL 6024 and grey RAL 7035

Art.-Nr. | Item No.	D	H	m	d	d1
BK8.0011.028005	28	14	2	11,5	M 5
BK8.0011.038005	38	18	5	16	M 5
BK8.0011.038006	38	18	5	16	M 6
BK8.0011.048006	48	18	5	18	M 6
BK8.0011.048008	48	18	5	18	M 8
BK8.0011.068006	68	23	5	18	M 6
BK8.0011.068008	68	23	5	18	M 8

BK8.0010.

Flügelgriffe mit montierter Mutter, Durchgangsgewinde

Wing Knobs with mounted nut, through thread

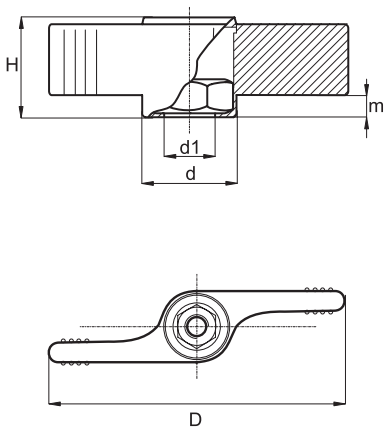

PlacoGrip® Flügelgriffe besonders griffig, ausgezeichnetes Design.

Standardmaterial: Polyamid bzw. Polyamid verstärkt
Gewindeeinsätze: Stahl verzinkt oder Nirosta 1.4305
Sondergewindeeinsätze auf Anfrage
Standardfarbe: schwarz
Weitere RAL – oder Sonderfarben auf Anfrage

PlacoGrip® Wing knobs, very non-slip, design awarded.

Standard material: polyamide or reinforced polyamide
Thread inserts: steel zinc plated or stainless steel 1.4305
Special thread inserts upon request
Standard color: black
Further RAL – or special colors upon request

Art.-Nr. | Item No.	D	H	m	d	d1
BK8.0010.028005	28	14	2	11,5	M 5
BK8.0010.038005	38	18	5	16	M 5
BK8.0010.038006	38	18	5	16	M 6
BK8.0010.048006	48	18	5	18	M 6
BK8.0010.048008	48	18	5	18	M 8
BK8.0010.068006	68	23	5	18	M 6
BK8.0010.068008	68	23	5	18	M 8

Flügelgriffe mit montierter Schraube

Wing Knobs with mounted screw

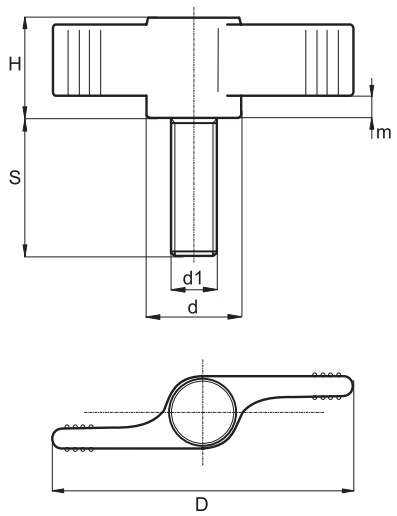

PlacoGrip® Flügelgriffe besonders griffig, ausgezeichnetes Design.

Standardmaterial: Polyamid bzw. Polyamid verstärkt
Gewinde: Stahl verzinkt oder Nirosta 1.4305
Sondergewindeeinsätze auf Anfrage
Standardfarbe Griff: schwarz
Weitere RAL – oder Sonderfarben auf Anfrage
Standardfarbe Deckel: schwarz
Mögliche Farben des Deckels:
orange RAL 2004, blau RAL 5015, gelb RAL 1021,
rot RAL 3000, grün RAL 6024 und grau RAL 7035

PlacoGrip® Wing knobs, very non-slip, design awarded.

Standard material: polyamide or reinforced polyamide
Thread: steel zinc plated or stainless steel 1.4305
Special thread inserts upon request
Standard color grip: black
Further RAL – or special colors upon request
Standard color cap: black
Available cap's colors:
orange RAL 2004, blue RAL 5015, yellow RAL 1021,
red RAL 3000, green RAL 6024 and grey RAL 7035

Art.-Nr. | Item No.	D	H	m	d	d1	S
BK8.0012.0280050008	28	14	2	11,5	M 5	8
BK8.0012.0280050014	28	14	2	11,5	M 5	14
BK8.0012.0280050018	28	14	2	11,5	M 5	18
BK8.0012.0280050023	28	14	2	11,5	M 5	23
BK8.0012.0280050028	28	14	2	11,5	M 5	28
BK8.0012.0280050033	28	14	2	11,5	M 5	33
BK8.0012.0280050038	28	14	2	11,5	M 5	38
BK8.0012.0280050043	28	14	2	11,5	M 5	43
BK8.0012.0280050048	28	14	2	11,5	M 5	48
BK8.0012.0380050008	38	18	5	16	M 5	8
BK8.0012.0380050014	38	18	5	16	M 5	14
BK8.0012.0380050018	38	18	5	16	M 5	18
BK8.0012.0380050023	38	18	5	16	M 5	23
BK8.0012.0380050028	38	18	5	16	M 5	28
BK8.0012.0380050033	38	18	5	16	M 5	33
BK8.0012.0380050038	38	18	5	16	M 5	38
BK8.0012.0380050043	38	18	5	16	M 5	43

Fortsetzung nächste Seite | Continued on the following page

BK8.0012.

Flügelgriffe mit montierter Schraube

Wing Knobs with mounted screw

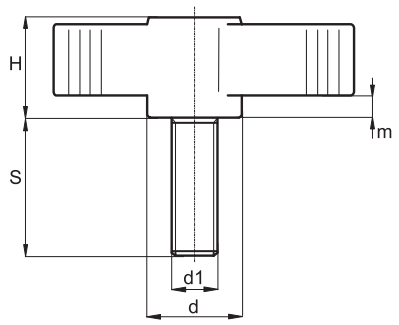

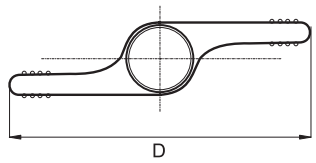

Art.-Nr. | Item No.	D	H	m	d	d1	S
BK8.0012.0380050048	38	18	5	16	M 5	48
BK8.0012.0380060010	38	18	5	16	M 6	10
BK8.0012.0380060014	38	18	5	16	M 6	14
BK8.0012.0380060018	38	18	5	16	M 6	18
BK8.0012.0380060023	38	18	5	16	M 6	23
BK8.0012.0380060028	38	18	5	16	M 6	28
BK8.0012.0380060033	38	18	5	16	M 6	33
BK8.0012.0380060038	38	18	5	16	M 6	38
BK8.0012.0380060043	38	18	5	16	M 6	43
BK8.0012.0380060048	38	18	5	16	M 6	48
BK8.0012.0380060053	38	18	5	16	M 6	53
BK8.0012.0380060058	38	18	5	16	M 6	58
BK8.0012.0480060010	48	18	5	18	M 6	10
BK8.0012.0480060014	48	18	5	18	M 6	14
BK8.0012.0480060018	48	18	5	18	M 6	18
BK8.0012.0480060023	48	18	5	18	M 6	23
BK8.0012.0480060028	48	18	5	18	M 6	28
BK8.0012.0480060033	48	18	5	18	M 6	33
BK8.0012.0480060038	48	18	5	18	M 6	38
BK8.0012.0480060043	48	18	5	18	M 6	43
BK8.0012.0480060048	48	18	5	18	M 6	48
BK8.0012.0480060053	48	18	5	18	M 6	53
BK8.0012.0480060058	48	18	5	18	M 6	58
BK8.0012.0480080010	48	18	5	18	M 8	10
BK8.0012.0480080014	48	18	5	18	M 8	14
BK8.0012.0480080018	48	18	5	18	M 8	18
BK8.0012.0480080023	48	18	5	18	M 8	23
BK8.0012.0480080028	48	18	5	18	M 8	28
BK8.0012.0480080033	48	18	5	18	M 8	33
BK8.0012.0480080038	48	18	5	18	M 8	38
BK8.0012.0480080043	48	18	5	18	M 8	43
BK8.0012.0480080048	48	18	5	18	M 8	48
BK8.0012.0480080053	48	18	5	18	M 8	53
BK8.0012.0480080058	48	18	5	18	M 8	58
BK8.0012.0680060010	68	23	5	18	M 6	10
BK8.0012.0680060014	68	23	5	18	M 6	14
BK8.0012.0680060018	68	23	5	18	M 6	18
BK8.0012.0680060023	68	23	5	18	M 6	23
BK8.0012.0680060028	68	23	5	18	M 6	28
BK8.0012.0680060033	68	23	5	18	M 6	33
BK8.0012.0680060038	68	23	5	18	M 6	38
BK8.0012.0680060043	68	23	5	18	M 6	43
BK8.0012.0680060048	68	23	5	18	M 6	48
BK8.0012.0680060053	68	23	5	18	M 6	53

Flügelgriffe mit montierter Schraube

Wing Knobs with mounted screw

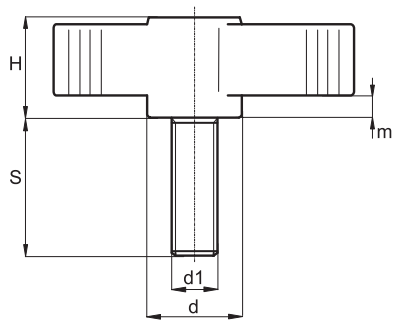

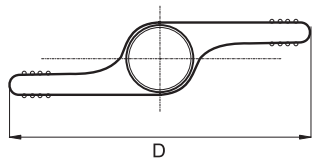

Art.-Nr. | Item No.	D	H	m	d	d1	S
BK8.0012.0680060058	68	23	5	18	M 6	58
BK8.0012.0680080010	68	23	5	18	M 8	10
BK8.0012.0680080014	68	23	5	18	M 8	14
BK8.0012.0680080018	68	23	5	18	M 8	18
BK8.0012.0680080023	68	23	5	18	M 8	23
BK8.0012.0680080028	68	23	5	18	M 8	28
BK8.0012.0680080033	68	23	5	18	M 8	33
BK8.0012.0680080038	68	23	5	18	M 8	38
BK8.0012.0680080043	68	23	5	18	M 8	43
BK8.0012.0680080048	68	23	5	18	M 8	48
BK8.0012.0680080053	68	23	5	18	M 8	53
BK8.0012.0680080058	68	23	5	18	M 8	58

BK38.0036.

Zinkdruckguss-Flügelmuttern, verstellbar

Zink Die-Cast Wing Knob Nuts, adjustable

NEW

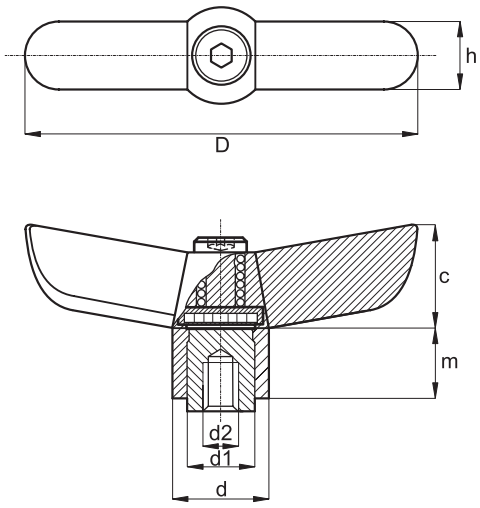

PlacoGrip® Flügelgriff in zeitgemäßem und funktionellem Design und mit extrem hoher Griffsicherheit.
Griff verstellbar aus Zinkdruckguss für höchste Belastung.

Ausführung: Griff Zinkdruckguss pulverbeschichtet
Stahlteile brüniert
Farbe Griffhebel: schwarz seidenmatt

PlacoGrip® Wing knobs of contemporary and functional design with a very safe grip.
Adjustable die-cast zinc grip for maximum strength.

Type: die-cast zinc grip lever, powder-coated
Steel parts with gun metal finish
Color of grip lever: black satin finish

Art.-Nr. | Item No.	D	c	m	h	d	d1	d2
BK38.0036.05004	50	13	8,3	9,9	13	10	M 4
BK38.0036.05005	50	13	8,3	9,9	13	10	M 5
BK38.0036.05006	50	13	8,3	9,9	13	10	M 6

Zinkdruckguss-Flügelschrauben, verstellbar

Zink Die-Cast Wing Knob Screws, adjustable

NEW

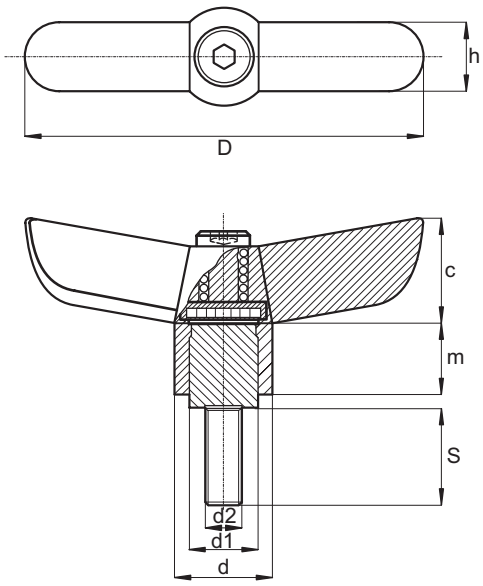

PlacoGrip® Flügelgriff in zeitgemäßem und funktionellem Design und mit extrem hoher Griffsicherheit.
Griff verstellbar aus Zinkdruckguss für höchste Belastung.

Ausführung: Griff Zinkdruckguss pulverbeschichtet
Stahlteile brüniert
Farbe Griffhebel: schwarz seidenmatt

PlacoGrip® Wing knobs of contemporaryand functional design with a very safe grip.
Adjustable die-cast zinc grip for maximum strength.

Type: die-cast zinc grip lever, powder-coated
Steel parts with gun metal finish
Color of grip lever: black satin finish

Art.-Nr. | Item No.	D	c	m	h	d	d1	d2	S
BK38.0037.05004012	50	13	8,3	9,9	13	10	M 4	12
BK38.0037.05004016	50	13	8,3	9,9	13	10	M 4	16
BK38.0037.05004020	50	13	8,3	9,9	13	10	M 4	20
BK38.0037.05004025	50	13	8,3	9,9	13	10	M 4	25
BK38.0037.05004032	50	13	8,3	9,9	13	10	M 4	32
BK38.0037.05005012	50	13	8,3	9,9	13	10	M 5	12
BK38.0037.05005016	50	13	8,3	9,9	13	10	M 5	16
BK38.0037.05005020	50	13	8,3	9,9	13	10	M 5	20
BK38.0037.05005025	50	13	8,3	9,9	13	10	M 5	25
BK38.0037.05005032	50	13	8,3	9,9	13	10	M 5	32
BK38.0037.05005040	50	13	8,3	9,9	13	10	M 5	40
BK38.0037.05005050	50	13	8,3	9,9	13	10	M 5	50
BK38.0037.05006012	50	13	8,3	9,9	13	10	M 6	12
BK38.0037.05006016	50	13	8,3	9,9	13	10	M 6	16
BK38.0037.05006020	50	13	8,3	9,9	13	10	M 6	20
BK38.0037.05006025	50	13	8,3	9,9	13	10	M 6	25
BK38.0037.05006032	50	13	8,3	9,9	13	10	M 6	32
BK38.0037.05006040	50	13	8,3	9,9	13	10	M 6	40
BK38.0037.05006050	50	13	8,3	9,9	13	10	M 6	50

BK38.0092.

Kugelknöpfe aus Polyamid mit Kunststoffgewinde

Ball Knobs made from polyamide with plastic thread

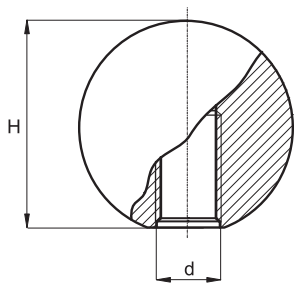

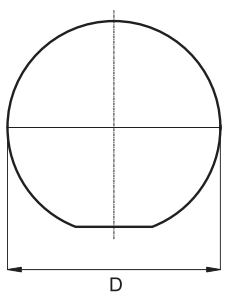

PlacoGrip® Kugelknöpfe mit griffiger Oberfläche.

Standardmaterial: Polyamid verstärkt
Gewinde: Vollkunststoff
Standardfarbe: schwarz
Weitere RAL – oder Sonderfarben auf Anfrage

PlacoGrip® Ball knobs with very handy surface.

Standard material: reinforced polyamide
Thread: solid plastic
Standard color: black
Further RAL – or special colors upon request

Art.-Nr. | Item No.	D	H	d
BK38.0092.01504	15	14	M 4
BK38.0092.01505	15	14	M 5
BK38.0092.02004	20	19	M 4
BK38.0092.02005	20	19	M 5
BK38.0092.02006	20	19	M 6
BK38.0092.02008	20	19	M 8
BK38.0092.02505	25	23	M 5
BK38.0092.02506	25	23	M 6
BK38.0092.02508	25	23	M 8
BK38.0092.02510	25	23	M 10
BK38.0092.03005	30	29	M 5
BK38.0092.03006	30	29	M 6
BK38.0092.03008	30	29	M 8
BK38.0092.03010	30	29	M 10
BK38.0092.03012	30	29	M 12
BK38.0092.03506	35	33	M 6
BK38.0092.03508	35	33	M 8
BK38.0092.03510	35	33	M 10

Kugelknöpfe aus Polyamid mit Kunststoffgewinde

Ball Knobs made from polyamide with plastic thread

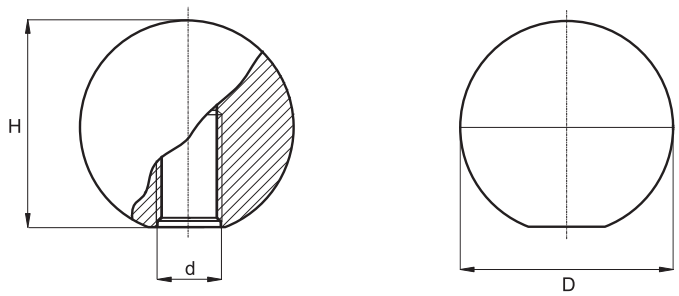

Art.-Nr. | Item No.	D	H	d
BK38.0092.03512	35	33	M 12
BK38.0092.04008	40	39	M 8
BK38.0092.04010	40	39	M 10
BK38.0092.04012	40	39	M 12
BK38.0092.04508	45	44	M 8
BK38.0092.04510	45	44	M 10
BK38.0092.04512	45	44	M 12
BK38.0092.05010	50	49	M 10
BK38.0092.05012	50	49	M 12
BK38.0092.05016	50	49	M 16

BK38.0093.

Kugelknöpfe aus Polyamid, selbstfixierend

Ball Knobs made from polyamide, self-locking

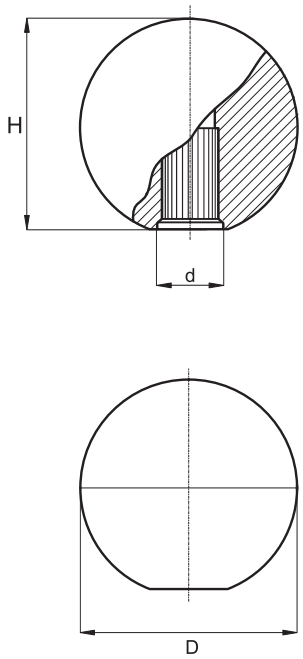

PlacoGrip® Kugelknöpfe mit griffiger Oberfläche.

Standardmaterial: Polyamid verstärkt
Standardfarbe: schwarz
Weitere RAL – oder Sonderfarben auf Anfrage

PlacoGrip® Ball knobs with very handy surface.

Standard material: reinforced polyamide
Standard color: black
Further RAL – or special colors upon request

Art.-Nr. | Item No.	D	H	d
BK38.0093.020D05	20	19	D05
BK38.0093.020D06	20	19	D06
BK38.0093.025D06	25	23	D06
BK38.0093.025D08	25	23	D08
BK38.0093.030D08	30	29	D08
BK38.0093.030D10	30	29	D10
BK38.0093.035D08	35	33	D08
BK38.0093.035D10	35	33	D10
BK38.0093.040D10	40	39	D10
BK38.0093.040D12	40	39	D12
BK38.0093.045D10	45	44	D10
BK38.0093.045D12	45	44	D12
BK38.0093.050D10	50	49	D10
BK38.0093.050D12	50	49	D12

Kugelknöpfe aus Polyamid mit Metallgewinde

Ball Knobs made from polyamide with metal thread

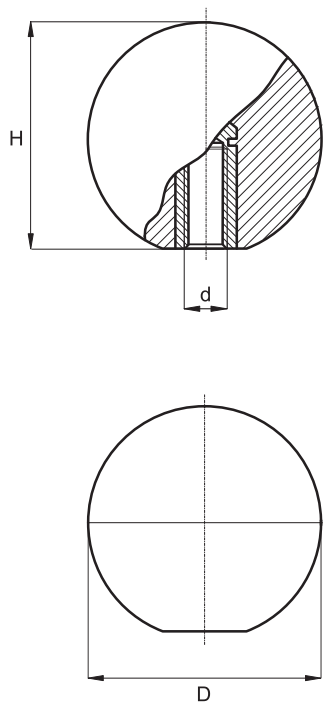

PlacoGrip® Kugelknöpfe mit griffiger Oberfläche.

Standardmaterial: Polyamid verstärkt
Gewindeeinsätze: Messing blank oder Stahl verzinkt umspritzt
Sondergewindeeinsätze auf Anfrage
Standardfarbe: schwarz
Weitere RAL – oder Sonderfarben auf Anfrage

PlacoGrip® Ball knobs with very handy surface.

Standard material: reinforced polyamide
Thread inserts: brass or steel zinc plated moulded
Special thread inserts upon request
Standard color: black
Further RAL – or special colors upon request

Art.-Nr. | Item No.	D	H	d
BK38.0094.01504	15	14	M 4
BK38.0094.01505	15	14	M 5
BK38.0094.02004	20	19	M 4
BK38.0094.02005	20	19	M 5
BK38.0094.02006	20	19	M 6
BK38.0094.02008	20	19	M 8
BK38.0094.02505	25	23	M 5
BK38.0094.02506	25	23	M 6
BK38.0094.02508	25	23	M 8
BK38.0094.02510	25	23	M 10
BK38.0094.03005	30	29	M 5
BK38.0094.03006	30	29	M 6
BK38.0094.03008	30	29	M 8
BK38.0094.03010	30	29	M 10
BK38.0094.03012	30	29	M 12
BK38.0094.03506	35	33	M 6
BK38.0094.03508	35	33	M 8

Fortsetzung nächste Seite | Continued on the following page

Kugelknöpfe aus Polyamid mit Metallgewinde

Ball Knobs made from polyamide with metal thread

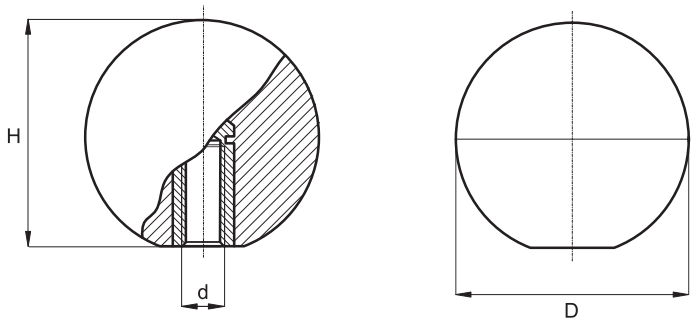

Art.-Nr. | Item No.	D	H	d
BK38.0094.03510	35	33	M 10
BK38.0094.03512	35	33	M 12
BK38.0094.04008	40	39	M 8
BK38.0094.04010	40	39	M 10
BK38.0094.04012	40	39	M 12
BK38.0094.04508	45	44	M 8
BK38.0094.04510	45	44	M 10
BK38.0094.04512	45	44	M 12
BK38.0094.05010	50	49	M 10
BK38.0094.05012	50	49	M 12

Kugelknöpfe ähnl. DIN 319 mit Sacklochgewinde, Form C

Ball Knobs similar to DIN 319 standard with short dead-end thread, Form C

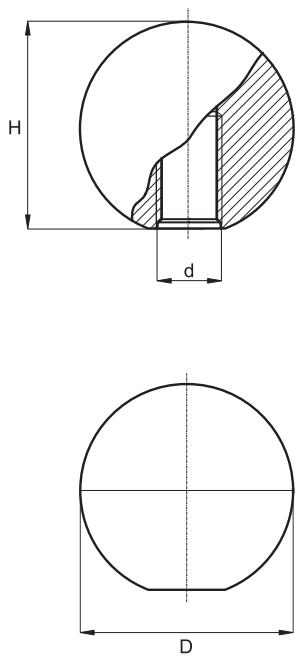

PlacoGrip® Kugelknöpfe mit hochglänzender Oberfläche.

Standardmaterial: Duroplast FS 31, poliert
Gewinde: Vollkunststoff
Standardfarbe: schwarz
Weitere RAL – oder Sonderfarben auf Anfrage

PlacoGrip® Ball knobs with high-gloss surface.

Standard material: Thermoset FS 31, polished
Thread: solid plastic
Standard color: black
Further RAL – or special colors upon request

Art.-Nr. | Item No.	D	H	d
BK37.0001.01604	16	15	M 4
BK37.0001.01605	16	15	M 5
BK37.0001.02004	20	18	M 4
BK37.0001.02005	20	18	M 5
BK37.0001.02006	20	18	M 6
BK37.0001.02008	20	18	M 8
BK37.0001.02504	25	22,5	M 4
BK37.0001.02505	25	22,5	M 5
BK37.0001.02506	25	22,5	M 6
BK37.0001.02508	25	22,5	M 8
BK37.0001.03005	30	28	M 5
BK37.0001.03006	30	28	M 6
BK37.0001.03008	30	28	M 8
BK37.0001.03010	30	28	M 10
BK37.0001.03206	32	29,5	M 6
BK37.0001.03208	32	29,5	M 8
BK37.0001.03210	32	29,5	M 10

Fortsetzung nächste Seite | Continued on the following page

Kugelknöpfe ähnl. DIN 319 mit Sacklochgewinde, Form C

Ball Knobs similar to DIN 319 standard with short dead-end thread, Form C

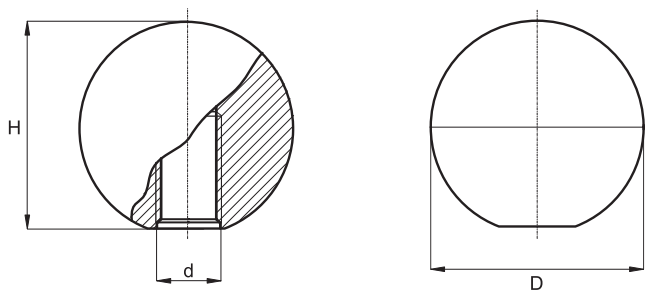

Art.-Nr. | Item No.	D	H	d
BK37.0001.03506	35	33	M 6
BK37.0001.03508	35	33	M 8
BK37.0001.03510	35	33	M 10
BK37.0001.03512	35	33	M 12
BK37.0001.04006	40	37	M 6
BK37.0001.04008	40	37	M 8
BK37.0001.04010	40	37	M 10
BK37.0001.04012	40	37	M 12
BK37.0001.04508	45	42,5	M 8
BK37.0001.04510	45	42,5	M 10
BK37.0001.04512	45	42,5	M 12
BK37.0001.05008	50	46	M 8
BK37.0001.05010	50	46	M 10
BK37.0001.05012	50	46	M 12
BK37.0001.06010	60	58	M 10
BK37.0001.06012	60	58	M 12
BK37.0001.06016	60	58	M 16

Kugelknöpfe ähnl. DIN 319 selbstfixierend

Ball Knobs similar to DIN 319 standard, self-locking

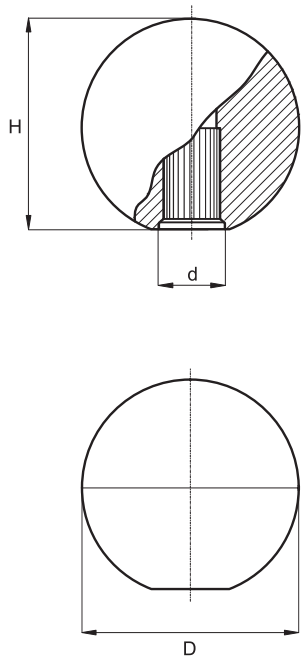

PlacoGrip® Kugelknöpfe mit hochglänzender Oberfläche.

Standardmaterial: Duroplast FS 31, poliert
Glatte Bohrung zum Aufpressen
Standardfarbe: schwarz
Weitere RAL – oder Sonderfarben auf Anfrage

PlacoGrip® Ball knobs with high-gloss surface.

Standard material: Thermoset FS 31, polished
Smooth drilled hole for pressing on
Standard color: black
Further RAL – or special colors upon request

Art.-Nr. | Item No.	D	H	d
BK37.0003.020D05	20	18,0	D05
BK37.0003.020D06	20	18,0	D06
BK37.0003.025D06	25	22,5	D06
BK37.0003.025D08	25	22,5	D08
BK37.0003.030D08	30	28,0	D08
BK37.0003.030D10	30	28,0	D10
BK37.0003.032D08	32	29,5	D08
BK37.0003.032D10	32	29,5	D10
BK37.0003.035D08	35	33,0	D08
BK37.0003.035D10	35	33,0	D10
BK37.0003.040D10	40	37,0	D10
BK37.0003.040D12	40	37,0	D12
BK37.0003.045D10	45	42,5	D10
BK37.0003.045D12	45	42,5	D12
BK37.0003.050D10	50	46,0	D10
BK37.0003.050D12	50	46,0	D12
BK37.0003.060D10	60	58,0	D10
BK37.0003.060D12	60	58,0	D12
BK37.0003.060D16	60	58,0	D16

Kugelknöpfe ähnl. DIN 319 mit Sacklochgewinde, Form E

Ball Knobs similar to DIN 319 standard with short dead-end thread, Form E

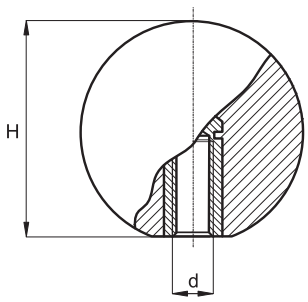

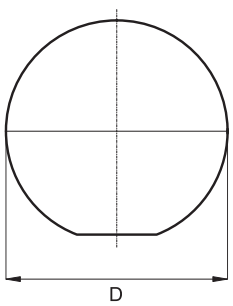

PlacoGrip® Kugelknöpfe mit hochglänzender Oberfläche.

Standardmaterial: Duroplast FS 31, poliert
Gewindeeinsätze: Messing blank oder Stahl verzinkt umspritzt
Sondergewindeeinsätze auf Anfrage
Standardfarbe: schwarz
Weitere RAL – oder Sonderfarben auf Anfrage

PlacoGrip® Ball knobs with high-gloss surface.

Standard material: Thermoset FS 31, polished
Thread inserts: brass or steel zinc plated moulded
Special thread inserts upon request
Standard color: black
Further RAL – or special colors upon request

Art.-Nr. | Item No.	D	H	d
BK37.0002.02005	20	18	M 5
BK37.0002.02006	20	18	M 6
BK37.0002.02506	25	22,5	M 6
BK37.0002.02508	25	22,5	M 8
BK37.0002.03006	30	28	M 6
BK37.0002.03008	30	28	M 8
BK37.0002.03010	30	28	M 10
BK37.0002.03206	32	29,5	M 6
BK37.0002.03208	32	29,5	M 8
BK37.0002.03210	32	29,5	M 10
BK37.0002.03508	35	33	M 8
BK37.0002.03510	35	33	M 10
BK37.0002.04008	40	37	M 8
BK37.0002.04010	40	37	M 10
BK37.0002.04012	40	37	M 12
BK37.0002.05008	50	46	M 8
BK37.0002.05010	50	46	M 10
BK37.0002.05012	50	46	M 12
BK37.0002.06008	60	56	M 8
BK37.0002.06010	60	56	M 10
BK37.0002.06012	60	56	M 12

Pilzgriffe mit Metallgewinde

Mushroom Knobs with metal thread

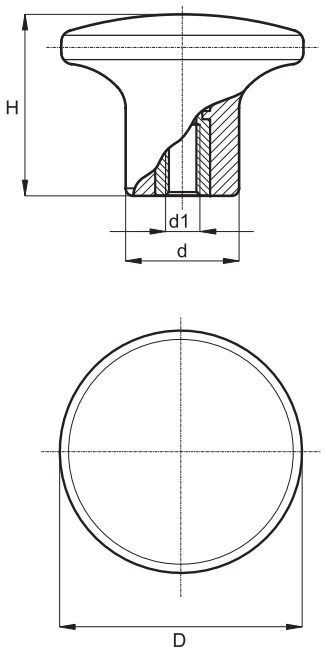

PlacoGrip® Pilzgriffe massive Ausführung für hohe Ansprüche.

Standardmaterial: Polyamid verstärkt
Gewindeeinsätze: Messing blank oder Stahl verzinkt umspritzt
Sondergewindeeinsätze auf Anfrage
Standardfarbe: schwarz
Weitere RAL – oder Sonderfarben auf Anfrage

PlacoGrip® Mushroom knobs solid design for exacting requirements.

Standard material: reinforced polyamide
Thread inserts: brass or steel zinc plated moulded
Special thread inserts upon request
Standard color: black
Further RAL – or special colors upon request

Art.-Nr. | Item No.	D	H	d	d1
BK38.0103.02204	22	17	11	M 4
BK38.0103.02205	22	17	11	M 5
BK38.0103.02206	22	17	11	M 6
BK38.0103.02605	26	20,5	13	M 5
BK38.0103.02606	26	20,5	13	M 6
BK38.0103.02608	26	20,5	13	M 8
BK38.0103.03205	32	24	15	M 5
BK38.0103.03206	32	24	15	M 6
BK38.0103.03208	32	24	15	M 8
BK38.0103.04508	45	32	21	M 8
BK38.0103.04510	45	32	21	M 10
BK38.0103.04512	45	32	21	M 12

BK38.0104.

Pilzgriffe mit Kunststoffgewinde

Mushroom Knobs with plastic thread

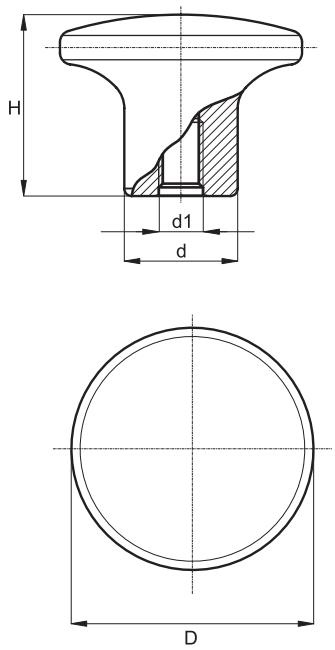

PlacoGrip® Pilzgriffe massive Ausführung für hohe Ansprüche.

Standardmaterial: Polyamid verstärkt
Gewinde: Vollkunststoff
Standardfarbe: schwarz
Weitere RAL – oder Sonderfarben auf Anfrage

PlacoGrip® Mushroom knobs solid design for exacting requirements.

Standard material: reinforced polyamide
Thread: solid plastic
Standard color: black
Further RAL – or special colors upon request

Art.-Nr. | Item No.	D	H	d	d1
BK38.0104.02204	22	17	11	M 4
BK38.0104.02205	22	17	11	M 5
BK38.0104.02206	22	17	11	M 6
BK38.0104.02605	26	20,5	13	M 5
BK38.0104.02606	26	20,5	13	M 6
BK38.0104.02608	26	20,5	13	M 8
BK38.0104.03205	32	24	15	M 5
BK38.0104.03206	32	24	15	M 6
BK38.0104.03208	32	24	15	M 8
BK38.0104.04508	45	32	21	M 8
BK38.0104.04510	45	32	21	M 10
BK38.0104.04512	45	32	21	M 12
BK38.0104.04516	45	32	21	M 16

Pilzgriffschrauben

Mushroom Knob Screws

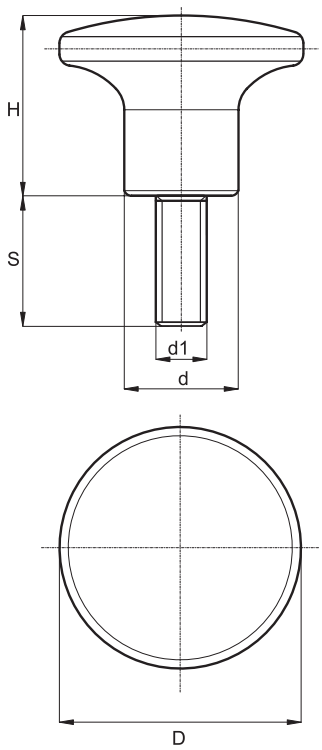

PlacoGrip® Pilzgriffe massive Ausführung für hohe Ansprüche.

Standardmaterial: Polyamid verstärkt
Gewinde: Stahl verzinkt umspritzt
Sondergewindeeinsätze auf Anfrage
Standardfarbe: schwarz
Weitere RAL – oder Sonderfarben auf Anfrage

PlacoGrip® Mushroom knobs solid design for exacting requirements.

Standard material: reinforced polyamide
Thread: steel zinc plated moulded
Special thread inserts upon request
Standard color: black
Further RAL – or special colors upon request

Art.-Nr. | Item No.	D	H	d	d1	S
BK38.0105.022040015	22	17	11	M 4	15
BK38.0105.022040020	22	17	11	M 4	20
BK38.0105.022040025	22	17	11	M 4	25
BK38.0105.022040030	22	17	11	M 4	30
BK38.0105.022050015	22	17	11	M 5	15
BK38.0105.022050020	22	17	11	M 5	20
BK38.0105.022050025	22	17	11	M 5	25
BK38.0105.022050030	22	17	11	M 5	30
BK38.0105.022060015	22	17	11	M 6	15
BK38.0105.022060020	22	17	11	M 6	20
BK38.0105.022060025	22	17	11	M 6	25
BK38.0105.022060030	22	17	11	M 6	30
BK38.0105.026050015	26	20,5	13	M 5	15
BK38.0105.026050020	26	20,5	13	M 5	20
BK38.0105.026050025	26	20,5	13	M 5	25
BK38.0105.026050030	26	20,5	13	M 5	30
BK38.0105.026060015	26	20,5	13	M 6	15

Fortsetzung nächste Seite | Continued on the following page

BK38.0105.

Pilzgriffschrauben

Mushroom Knob Screws

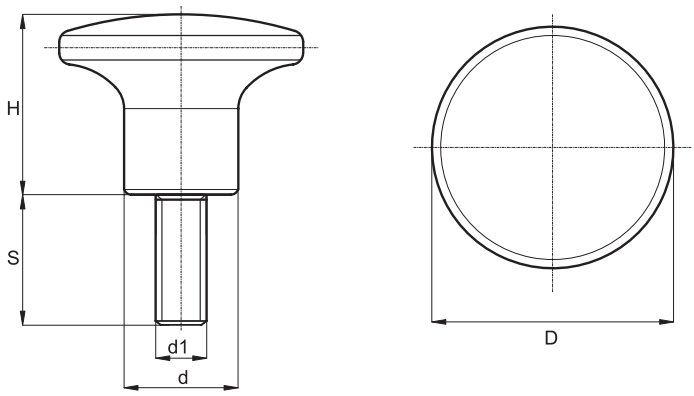

Art.-Nr. | Item No.	D	H	d	d1	S
BK38.0105.026060020	26	20,5	13	M 6	20
BK38.0105.026060025	26	20,5	13	M 6	25
BK38.0105.026060030	26	20,5	13	M 6	30
BK38.0105.026080015	26	20,5	13	M 8	15
BK38.0105.026080020	26	20,5	13	M 8	20
BK38.0105.026080025	26	20,5	13	M 8	25
BK38.0105.026080030	26	20,5	13	M 8	30
BK38.0105.032050015	32	24	15	M 5	15
BK38.0105.032050020	32	24	15	M 5	20
BK38.0105.032050025	32	24	15	M 5	25
BK38.0105.032050030	32	24	15	M 5	30
BK38.0105.032060015	32	24	15	M 6	15
BK38.0105.032060020	32	24	15	M 6	20
BK38.0105.032060025	32	24	15	M 6	25
BK38.0105.032060030	32	24	15	M 6	30
BK38.0105.032080020	32	24	15	M 8	20
BK38.0105.032080025	32	24	15	M 8	25
BK38.0105.032080030	32	24	15	M 8	30
BK38.0105.032080040	32	24	15	M 8	40
BK38.0105.045080020	45	32	21	M 8	20
BK38.0105.045080025	45	32	21	M 8	25
BK38.0105.045080030	45	32	21	M 8	30

T-Griffmuttern

T-Handle Nuts

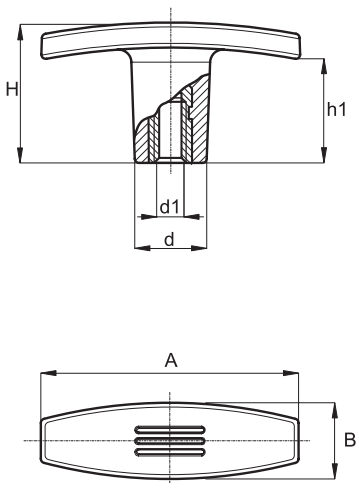

PlacoGrip® T-Griffe schlichtes Design, besonders stabile Ausführung.

Standardmaterial: Polyamid verstärkt
Gewindeeinsätze: Messing blank oder Stahl verzinkt umspritzt
Sondergewindeeinsätze auf Anfrage
Standardfarbe: schwarz
Weitere RAL – oder Sonderfarben auf Anfrage

PlacoGrip® T-Handles clean design, exceptionally strong.

Standard material: reinforced polyamide
Thread inserts: brass or steel zinc plated moulded
Special thread inserts upon request
Standard color: black
Further RAL – or special colors upon request

Art.-Nr. | Item No.	A	B	H	h1	d	d1
BK38.0117.05005	50	15	24	17	14	M 5
BK38.0117.05006	50	15	24	17	14	M 6
BK38.0117.05008	50	15	24	17	14	M 8
BK38.0117.06005	60	18	33	24	16,5	M 5
BK38.0117.06006	60	18	33	24	16,5	M 6
BK38.0117.06008	60	18	33	24	16,5	M 8
BK38.0117.06010	60	18	33	24	16,5	M 10
BK38.0117.07206	72	19	34	20	18	M 6
BK38.0117.07208	72	19	34	20	18	M 8
BK38.0117.07210	72	19	34	20	18	M 10
BK38.0117.07212	72	19	34	20	18	M 12

BK38.0120.

T-Griffschrauben

T-Handle Screws

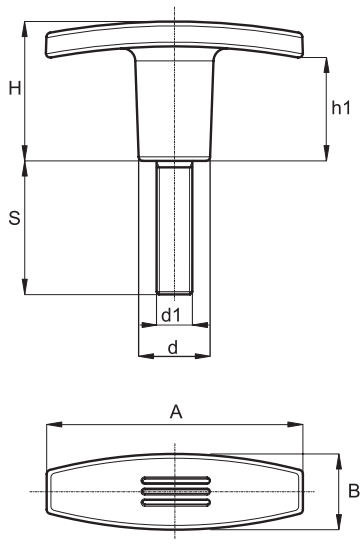

PlacoGrip® T-Griffe schlichtes Design, besonders stabile Ausführung.

Standardmaterial: Polyamid verstärkt
Gewinde: Stahl verzinkt umspritzt
Sondergewindeeinsätze auf Anfrage
Standardfarbe: schwarz
Weitere RAL – oder Sonderfarben auf Anfrage

PlacoGrip® T-Handles clean design, exceptionally strong.

Standard material: reinforced polyamide
Thread: steel zinc plated moulded
Special thread inserts upon request
Standard color: black
Further RAL – or special colors upon request

Art.-Nr. | Item No.	A	B	H	h1	d	d1	S
BK38.0120.050050020	50	15	24	17	14	M 5	20
BK38.0120.050050030	50	15	24	17	14	M 5	30
BK38.0120.050050040	50	15	24	17	14	M 5	40
BK38.0120.050060020	50	15	24	17	14	M 6	20
BK38.0120.050060030	50	15	24	17	14	M 6	30
BK38.0120.050060040	50	15	24	17	14	M 6	40
BK38.0120.060050020	60	18	33	24	16,5	M 5	20
BK38.0120.060050030	60	18	33	24	16,5	M 5	30
BK38.0120.060050040	60	18	33	24	16,5	M 5	40
BK38.0120.060060020	60	18	33	24	16,5	M 6	20
BK38.0120.060060030	60	18	33	24	16,5	M 6	30
BK38.0120.060060040	60	18	33	24	16,5	M 6	40
BK38.0120.060080020	60	18	33	24	16,5	M 8	20
BK38.0120.060080030	60	18	33	24	16,5	M 8	30
BK38.0120.060080040	60	18	33	24	16,5	M 8	40
BK38.0120.060100020	60	18	33	24	16,5	M 10	20
BK38.0120.060100030	60	18	33	24	16,5	M 10	30
BK38.0120.060100040	60	18	33	24	16,5	M 10	40

T-Griffschrauben

T-Handle Screws

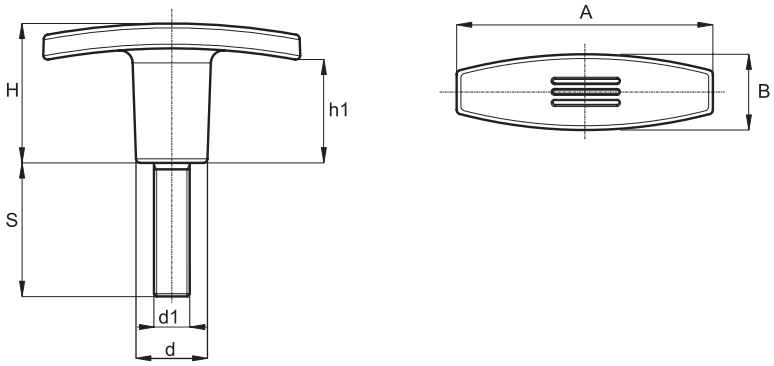

Art.-Nr. | Item No.	A	B	H	h1	d	d1	S
BK38.0120.072060020	72	19	34	20	18	M 6	20
BK38.0120.072060030	72	19	34	20	18	M 6	30
BK38.0120.072060040	72	19	34	20	18	M 6	40
BK38.0120.072080020	72	19	34	20	18	M 8	20
BK38.0120.072080030	72	19	34	20	18	M 8	30
BK38.0120.072080040	72	19	34	20	18	M 8	40
BK38.0120.072080050	72	19	34	20	18	M 8	50
BK38.0120.072100030	72	19	34	20	18	M 10	30
BK38.0120.072100040	72	19	34	20	18	M 10	40
BK38.0120.072100050	72	19	34	20	18	M 10	50
BK38.0120.072120030	72	19	34	20	18	M 12	30
BK38.0120.072120040	72	19	34	20	18	M 12	40
BK38.0120.072120050	72	19	34	20	18	M 12	50

BK38.0096.

Zylinderknöpfe mit Kunststoffgewinde

Cylindrical Knobs with plastic thread

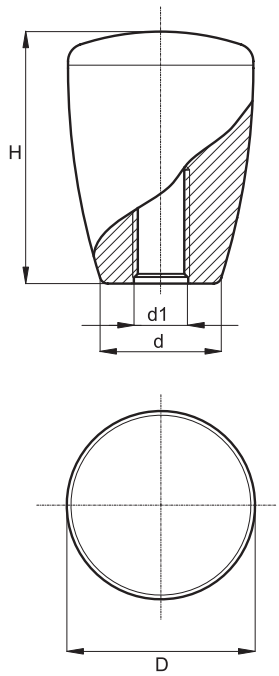

PlacoGrip® Massive Zylindergriffe für hohe Ansprüche.

Standardmaterial: Polyamid verstärkt
Gewinde: Vollkunststoff
Standardfarbe: schwarz
Weitere RAL – oder Sonderfarben auf Anfrage

PlacoGrip® Solid cylindrical knobs, heavy duty.

Standard material: reinforced polyamide
Thread: solid plastic
Standard color: black
Further RAL – or special colors upon request

Art.-Nr. | Item No.	D	H	d	d1
BK38.0096.02505	25	34	17	M 5
BK38.0096.02506	25	34	17	M 6
BK38.0096.02508	25	34	17	M 8
BK38.0096.02510	25	34	17	M 10
BK38.0096.03208	32	43	21	M 8
BK38.0096.03210	32	43	21	M 10
BK38.0096.03212	32	43	21	M 12
BK38.0096.04310	43	58	27	M 10
BK38.0096.04312	43	58	27	M 12
BK38.0096.04316	43	58	27	M 16

Zylinderknöpfe, selbstfixierend

Cylindrical Knobs, self-locking

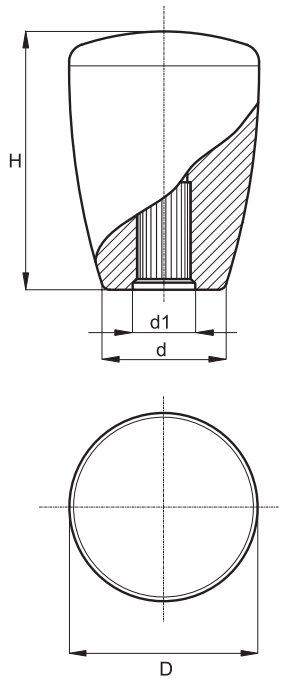

PlacoGrip® Massive Zylindergriffe für hohe Ansprüche.

Standardmaterial: Polyamid verstärkt
Standardfarbe: schwarz
Weitere RAL – oder Sonderfarben auf Anfrage

PlacoGrip® Solid cylindrical knobs, heavy duty.

Standard material: reinforced polyamide
Standard color: black
Further RAL – or special colors upon request

Art.-Nr. | Item No.	D	H	d	d1
BK38.0097.025D06	25	34	17	D06
BK38.0097.025D08	25	34	17	D08
BK38.0097.025D10	25	34	17	D10
BK38.0097.032D08	32	43	21	D08
BK38.0097.032D10	32	43	21	D10
BK38.0097.032D11	32	43	21	D11
BK38.0097.032D12	32	43	21	D12
BK38.0097.043D10	43	58	27	D10
BK38.0097.043D12	43	58	27	D12
BK38.0097.043D16	43	58	27	D16

BK38.0095.

Zylinderknöpfe mit Metallgewinde

Cylindrical Knobs with metal thread

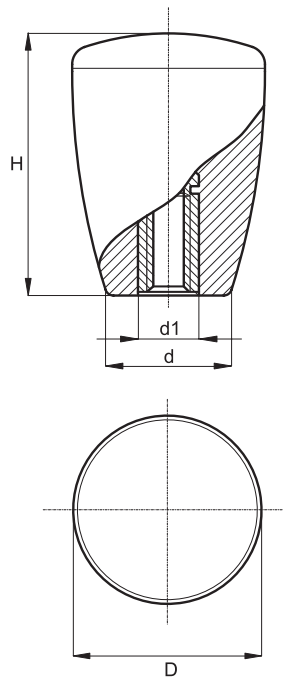

PlacoGrip® Massive Zylindergriffe für hohe Ansprüche.

Standardmaterial: Polyamid verstärkt
Gewindeeinsätze: Messing blank oder Stahl verzinkt umspritzt
Standardfarbe: schwarz
Weitere RAL – oder Sonderfarben auf Anfrage

PlacoGrip® Solid cylindrical knobs, heavy duty.

Standard material: reinforced polyamide
Thread inserts: brass or steel zinc plated moulded
Standard color: black
Further RAL – or special colors upon request

Art.-Nr. | Item No.	D	H	d	d1
BK38.0095.02505	25	34	17	M 5
BK38.0095.02506	25	34	17	M 6
BK38.0095.02508	25	34	17	M 8
BK38.0095.02510	25	34	17	M 10
BK38.0095.03206	32	43	21	M 6
BK38.0095.03208	32	43	21	M 8
BK38.0095.04310	43	58	27	M 10
BK38.0095.04312	43	58	27	M 12

Zylinderknopfschrauben

Cylindrical Knob Screws

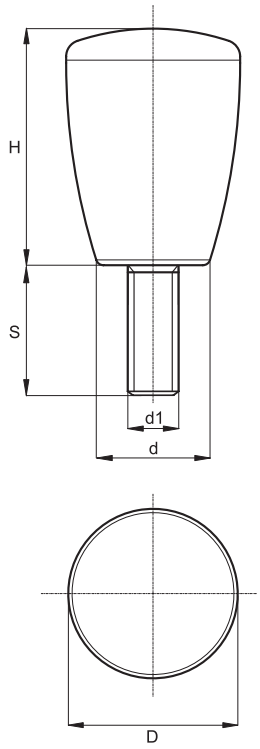

PlacoGrip® Massive Zylindergriffe für hohe Ansprüche.

Standardmaterial: Polyamid verstärkt
Gewinde: Stahl verzinkt umspritzt
Sondergewindeeinsätze auf Anfrage
Standardfarbe: schwarz
Weitere RAL – oder Sonderfarben auf Anfrage

PlacoGrip® Solid cylindrical knobs, heavy duty.

Standard material: reinforced polyamide
Thread: steel zink plated moulded
Special thread inserts upon request
Standard color: black
Further RAL – or special colors upon request

Art.-Nr. | Item No.	D	H	d	d1	S
BK38.0098.021040015	21	28	13	M 4	15
BK38.0098.021050015	21	28	13	M 5	15
BK38.0098.021050030	21	28	13	M 5	30
BK38.0098.021060015	21	28	13	M 6	15
BK38.0098.021060030	21	28	13	M 6	30
BK38.0098.025060015	25	34	17	M 6	15
BK38.0098.025060030	25	34	17	M 6	30
BK38.0098.025080015	25	34	17	M 8	15
BK38.0098.025080030	25	34	17	M 8	30
BK38.0098.032080015	32	43	21	M 8	15
BK38.0098.032080020	32	43	21	M 8	20
BK38.0098.032080030	32	43	21	M 8	30

Zylindergriffe, selbstfixierend

Cylindrical Handles, self-locking

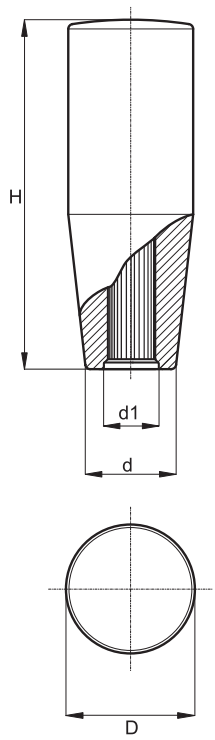

PlacoGrip® Massive Zylindergriffe für hohe Ansprüche.

Standardmaterial: Polyamid verstärkt
Standardfarbe: schwarz
Weitere RAL – oder Sonderfarben auf Anfrage

PlacoGrip® Solid cylindrical handles, heavy duty.

Standard material: reinforced polyamide
Standard color: black
Further RAL – or special colors upon request

Art.-Nr. | Item No.	D	H	d	d1
BK38.0138.021D08	21	55	17	D08
BK38.0138.021D10	21	55	17	D10
BK38.0138.023D08	23	65	19	D08
BK38.0138.023D10	23	65	19	D10
BK38.0138.023D12	23	65	19	D12
BK38.0138.026D10	26	80	21	D10
BK38.0138.026D12	26	80	21	D12
BK38.0138.028D12	28	90	22,5	D12
BK38.0138.028D16	28	90	22,5	D16

Zylindergriffe mit Kunststoffgewinde

Cylindrical Handles with plastic thread

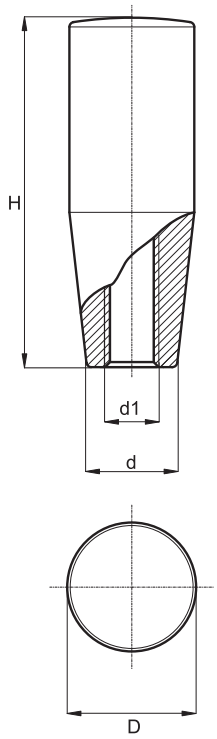

PlacoGrip® Massive Zylindergriffe für hohe Ansprüche.

Standardmaterial: Polyamid verstärkt
Gewinde: Vollkunststoff
Standardfarbe: schwarz
Weitere RAL – oder Sonderfarben auf Anfrage

PlacoGrip® Solid cylindrical handles, heavy duty.

Standard material: reinforced polyamide
Thread: solid plastic
Standard color: black
Further RAL – or special colors upon request

Art.-Nr. | Item No.	D	H	d	d1
BK38.0121.02106	21	55	17	M 6
BK38.0121.02108	21	55	17	M 8
BK38.0121.02308	23	65	19	M 8
BK38.0121.02310	23	65	19	M 10
BK38.0121.02312	23	65	19	M 12
BK38.0121.02608	26	80	21	M 8
BK38.0121.02610	26	80	21	M 10
BK38.0121.02612	26	80	21	M 12
BK38.0121.02808	28	90	22,5	M 8
BK38.0121.02810	28	90	22,5	M 10
BK38.0121.02812	28	90	22,5	M 12

BK38.0126.

Zylindergriffschrauben, drehbar

Cylindrical Handle Screws, turnable

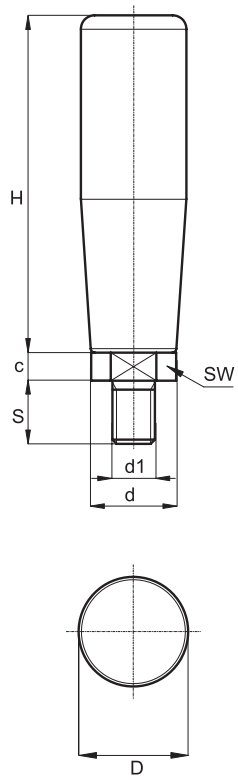

PlacoGrip® Massive Zylindergriffe für hohe Ansprüche.

Standardmaterial: Polyamid verstärkt
Griff: drehbar
Gewinde: Stahl verzinkt umspritzt
Sondergewindeeinsätze auf Anfrage
Standardfarbe: schwarz
Weitere RAL – oder Sonderfarben auf Anfrage

PlacoGrip® Solid cylindrical handles, heavy duty.

Standard material: reinforced polyamide
Handle: turnable
Thread: steel zinc plated moulded
Special thread inserts upon request
Standard color: black
Further RAL – or special colors upon request

Art.-Nr. | Item No.	D	H	c	d	d1	S	SW
BK38.0126.021060012	21	55	5	17	M 6	12	10
BK38.0126.023080015	23	65	6	17	M 8	15	16
BK38.0126.026100015	26	80	7	20	M 10	15	17
BK38.0126.026120015	26	80	7	20	M 12	15	17
BK38.0126.028100015	28	90	7	22,5	M 10	15	17
BK38.0126.028120015	28	90	7	22,5	M 12	15	17

Zylindergriffschrauben, drehbar, mit Gewinde und Innensechskant

Cylindrical Handle Screws, turnable, with thread and hexagonal socket

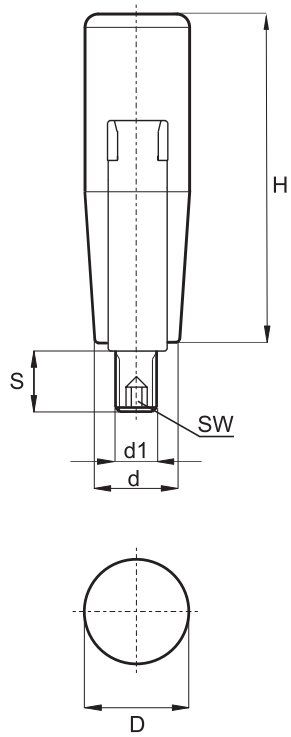

PlacoGrip® Massive Zylindergriffe für hohe Ansprüche.

Standardmaterial: Polyamid verstärkt
Griff: drehbar
Gewinde: Stahl verzinkt umspritzt
Sondergewindeeinsätze auf Anfrage
Standardfarbe: schwarz
Weitere RAL – oder Sonderfarben auf Anfrage

PlacoGrip® Solid cylindrical handles, heavy duty.

Standard material: reinforced polyamide
Handle: turnable
Thread: steel zinc plated moulded
Special thread inserts upon request
Standard color: black
Further RAL – or special colors upon request

Art.-Nr. | Item No.	D	H	d	d1	S	SW
BK38.0127.021060012	21	55	15	M 6	12	3
BK38.0127.023060012	23	65	17	M 6	12	3
BK38.0127.023080015	23	65	17	M 8	15	4
BK38.0127.026080015	26	80	20	M 8	15	4
BK38.0127.026100015	26	80	20	M 10	15	5
BK38.0127.028100015	28	90	22,5	M 10	15	5
BK38.0127.028120015	28	90	22,5	M 12	15	5

Zylindergriffschrauben aus Duroplast, drehbar, mit Gewinde und Innensechskant

Cylindrical Handle Screws made from thermoset, turnable, with thread and hexagonal socket

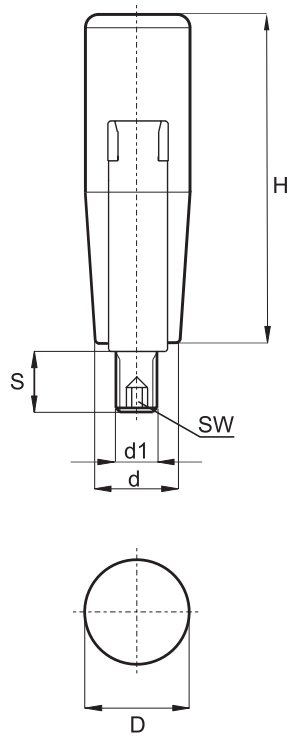

PlacoGrip® Drehbare Zylindergriffe aus Duroplast

Standardmaterial: Duroplast
Griff: drehbar
Gewinde: Stahl verzinkt umspritzt
Sondergewindeeinsätze auf Anfrage
Standardfarbe: schwarz

PlacoGrip® Turnable cylindrical handles made from thermoset

Standard material: Thermoset
Handle: turnable
Thread: steel zinc plated moulded
Special thread inserts upon request
Standard color: black

Art.-Nr. | Item No.	D	H	d	d1	S	SW
BK39.0122.018006	18	40	15	M 6	12	3
BK39.0122.022006	22	50	17	M 6	12	3
BK39.0122.023008	23	65	19	M 8	13	4
BK39.0122.026010	26	80	21	M 10	16	5
BK39.0122.028010	28	90	23	M 10	16	5

Zylindergriffschrauben, feststehend

Cylindrical Handle Screws, fixed

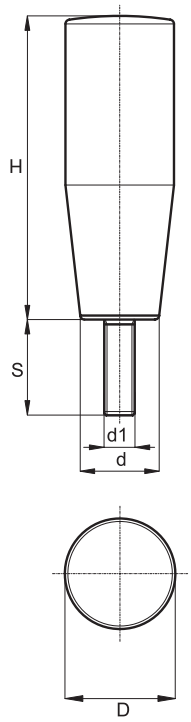

PlacoGrip® Massive Zylindergriffe für hohe Ansprüche.

Standardmaterial: Polyamid verstärkt
Gewinde: Stahl verzinkt umspritzt
Sondergewindeeinsätze auf Anfrage
Standardfarbe: schwarz
Weitere RAL – oder Sonderfarben auf Anfrage

PlacoGrip® Solid cylindrical handles, heavy duty.

Standard material: reinforced polyamide
Thread: steel zinc plated moulded
Special thread inserts upon request
Standard color: black
Further RAL – or special colors upon request

Art.-Nr. | Item No.	D	H	d	d1	S
BK38.0124.021060010	21	55	17	M 6	10
BK38.0124.021060020	21	55	17	M 6	20
BK38.0124.021060030	21	55	17	M 6	30
BK38.0124.021080010	21	55	17	M 8	10
BK38.0124.021080015	21	55	17	M 8	15
BK38.0124.021080020	21	55	17	M 8	20
BK38.0124.023060010	23	65	17	M 6	10
BK38.0124.023060020	23	65	17	M 6	20
BK38.0124.023060030	23	65	17	M 6	30
BK38.0124.023080010	23	65	17	M 8	10
BK38.0124.023080020	23	65	17	M 8	20
BK38.0124.023080030	23	65	17	M 8	30
BK38.0124.023100015	23	65	17	M 10	15
BK38.0124.026060010	26	80	20	M 6	10
BK38.0124.026080010	26	80	20	M 8	10
BK38.0124.026080020	26	80	20	M 8	20
BK38.0124.026080030	26	80	20	M 8	30

Fortsetzung nächste Seite | Continued on the following page

BK38.0124.

Zylindergriffschrauben, feststehend

Cylindrical Handle Screws, fixed

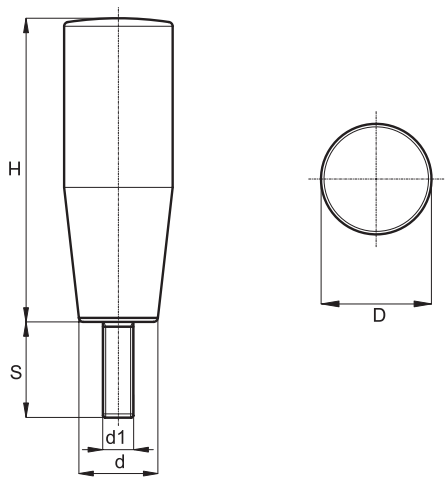

Art.-Nr. | Item No.	D	H	d	d1	S
BK38.0124.026100010	26	80	20	M 10	10
BK38.0124.026100020	26	80	20	M 10	20
BK38.0124.026100030	26	80	20	M 10	30
BK38.0124.028080010	28	90	22,5	M 8	10
BK38.0124.028080020	28	90	22,5	M 8	20
BK38.0124.028080030	28	90	22,5	M 8	30
BK38.0124.028100010	28	90	22,5	M 10	10
BK38.0124.028100020	28	90	22,5	M 10	20
BK38.0124.028100030	28	90	22,5	M 10	30

Umleggriffe, 90° abklappbar und drehbar

Reversible Handles, 90° apportionable and turnable

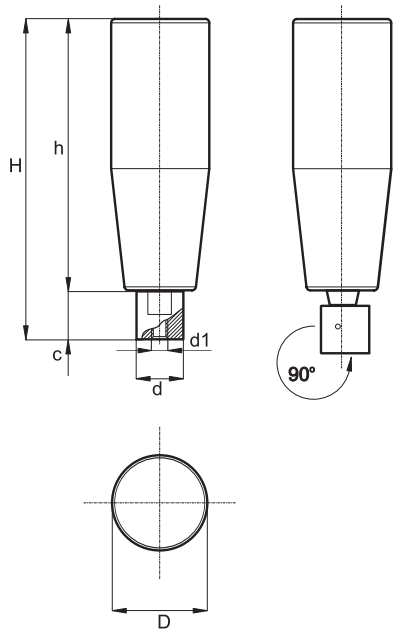

PlacoGrip® Umleggriffe können um 90° abgeklappt werden, wenn sie vorübergehend nicht vorstehen sollen.
Sie sind in der Bedienungsstellung arretiert.

Standardmaterial: Duroplast, poliert
Standardfarbe: schwarz
Standard Abklappmechanismus: Stahl brüniert

PlacoGrip® Reversible handles 90° apportionable are always used when the handle may not temporarily protude.
Handles are locked in normal position.

Standard material: Thermoset, polished
Standard color: black
Standard click mechanics: steel gun metal finish

Art.-Nr. | Item No.	D	H	h	c	d	d1
BK39.0006.023006	23	88	68	19,5	20	M 6
BK39.0006.026006	26	103	83	19,5	20	M 6
BK39.0006.028006	28	112	92	19,5	20	M 6

BK39.0007.

Umleggriffe, 90° abklappbar und drehbar

Reversible Handles, 90° apportionable and turnable

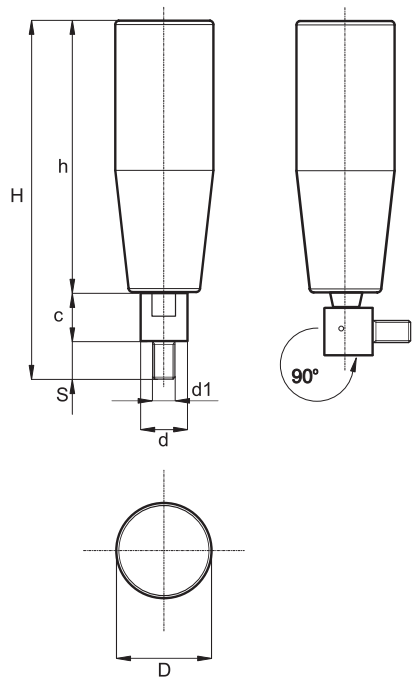

PlacoGrip® Umleggriffe können um 90° abgeklappt werden, wenn sie vorübergehend nicht vorstehen sollen.
Sie sind in der Bedienungsstellung arretiert.

Standardmaterial Griff: Duroplast, poliert
Standardfarbe: schwarz
Standard Abklappmechanismus: Stahl brüniert

PlacoGrip® Reversible handles 90° apportionable are always used when the handle may not temporarily protude.
Handles are locked in normal position.

Standard material: Thermoset, polished
Standard color: black
Standard click mechanics: steel gun metal finish

Art.-Nr. | Item No.	D	H	h	c	d	d1	S
BK39.0007.02301015	23	103	64	23	20	M 10	15
BK39.0007.02601015	26	118	79	23	20	M 10	15
BK39.0007.02801015	28	127	88	23	20	M 10	15

Zylindergriffe drehbar, Ausführung Stahl verchromt, Stahl sandgestrahlt oder Edelstahl

Cylindrical Handles, turnable, steel chromium plated, steel sandblasted or stainless steel quality

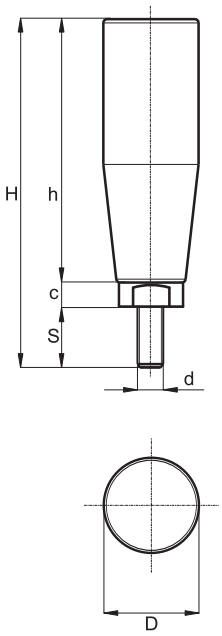

PlacoGrip® Massive drehbare Zylindergriffe

Standardmaterial:
BK39.0005. – Stahl / Zinklegierung glanz verchromt
BK39.0008. – Stahl / Zinklegierung matt sandgestrahlt
BK39.0009.INOX – Nirosta 1.4305

PlacoGrip® Solid turnable cylindrical handles

Standard material:
BK39.0005. – steel / zinc alloy chromium plated
BK39.0008. – steel / zinc alloy dull sandblasted
BK39.0009.INOX – stainless steel 1.4305

Art.-Nr. | Item No.	Art.-Nr. | Item No.	Art.-Nr. | Item No.	D	H	h	c	d	S
BK39.0005.0160060010	BK39.0008.0160060010	BK39.0009.0160060010INOX	16	68	50	8	M 6	10
BK39.0005.0190080010	BK39.0008.0190080010	BK39.0009.0190080010INOX	19	79	62	8	M 8	10
BK39.0005.0230100012	BK39.0008.0230100012	BK39.0009.0230100012INOX	23	102	80	10	M 10	12

BK39.0003.

Zylindergriffe aus Stahl, glanz verchromt, drehbar

Cylindrical Handles made from steel, chromium plated, turnable

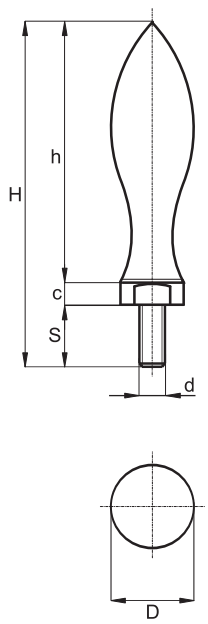

PlacoGrip® Zylindergriffe aus Stahl, glanz verchromt.

Standardmaterial: Stahl / Zinklegierung
Standardfarbe Griff: blank, glanz verchromt
Gewinde: Stahl verzinkt

PlacoGrip® Cylindrical handle made from steel, chromium plated.

Standard material: steel / zink alloy
Standard color knob: blank, chromium plated
Thread: steel zinc plated

Art.-Nr. | Item No.	D	H	h	c	d	S
BK39.0003.0160060010	16	64	46	8	M 6	10
BK39.0003.0200080011	20	82	62	10	M 8	11
BK39.0003.0250100014	25	98	75	13	M 10	14

Schaltgriffe mit Gewindestange

Gear Handles with thread rod

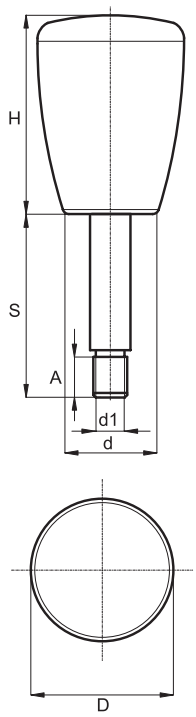

PlacoGrip® Schaltgriffe für hohe Ansprüche.

Standardmaterial Zylinderknopf: Polyamid verstärkt
Standardfarbe Zylinderknopf: schwarz
Weitere RAL – oder Sonderfarben auf Anfrage
Gewindestange: Stahl verzinkt
Sondergewindeeinsätze auf Anfrage

PlacoGrip® Gear handles, heavy duty.

Standard material cylindrical handle: reinforced polyamide
Standard color cylindrical knob: black
Further RAL – or special colors upon request
Thread rod: galvanized steel
Special thread rods upon request

Art.-Nr. | Item No.	D	H	A	d	d1	S
BK38.0135.025080040	25	34	10	17	M 8	40
BK38.0135.025080055	25	34	10	17	M 8	55
BK38.0135.025080080	25	34	10	17	M 8	80
BK38.0135.032100055	32	43	15	21	M 10	55
BK38.0135.032100065	32	43	15	21	M 10	65
BK38.0135.032120065	32	43	15	21	M 12	65

BK38.0134.

Zylindergriffstangen mit Gewinde

Cylindrical Gear Handles with thread rod

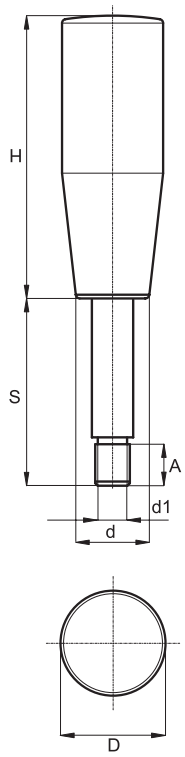

PlacoGrip® Zylindergriffstangen für hohe Ansprüche.

Standardmaterial Zylinderknopf: Polyamid verstärkt
Standardfarbe Zylinderknopf: schwarz
Weitere RAL – oder Sonderfarben auf Anfrage
Gewindestange: Stahl verzinkt
Sondergewindeeinsätze auf Anfrage

PlacoGrip® Cylindrical gear handles, heavy duty.

Standard material cylindrical handle: reinforced polyamide
Standard color cylindrical knob: black
Further RAL – or special colors upon request
Thread rod: galvanized steel
Special thread rods upon request

Art.-Nr. | Item No.	D	H	A	d	d1	S
BK38.0134.021080040	21	55	10	15	M 8	40
BK38.0134.021080055	21	55	10	15	M 8	55
BK38.0134.021080080	21	55	10	15	M 8	80
BK38.0134.023100055	23	65	15	17	M 10	55
BK38.0134.023100065	23	65	15	17	M 10	65
BK38.0134.023100095	23	65	15	17	M 10	95
BK38.0134.026120065	26	80	15	20	M 12	65
BK38.0134.026120105	26	80	15	20	M 12	105

Bügelgriffe mit Sacklochgewinde und Abdeckkappen

Bridge Handles with short dead-end thread and covering caps

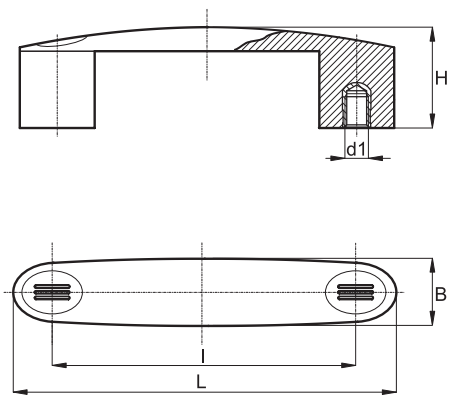

PlacoGrip® Bügelgriffe schlankes Design, hohe Belastbarkeit.

Standardmaterial: Polyamid verstärkt
Gewindeeinsätze: Messing blank oder Stahl verzinkt umspritzt
Standardfarbe Griff: schwarz
Weitere RAL – oder Sonderfarben auf Anfrage
Standardfarbe Deckel: schwarz
Mögliche Farben des Deckels:
orange RAL 2004, blau RAL 5015, gelb RAL 1021,
rot RAL 3000, grün RAL 6024 und grau RAL 7035

PlacoGrip® Bridge handles slim design, heavy duty.

Standard material: reinforced polyamide
Thread inserts: brass or steel zinc plated moulded
Standard color handle: black
Further RAL – or special colors upon request
Standard color cap: black
Available cap's colours:
orange RAL 2004, blue RAL 5015, yellow RAL 1021,
red RAL 3000, green RAL 6024 and grey RAL 7035

Art.-Nr. | Item No.	L	l	H	B	d1
BK38.0080.09305	116	93	35	20	M 5
BK38.0080.10906	146	109	42	25	M 6
BK38.0080.11706	146	117	42	25	M 6
BK38.0080.13208	163	132	45	28	M 8
BK38.0080.15008	181	150	48	30	M 8

BK38.0081.

Bügelgriffe mit Durchgangsbohrung und Abdeckkappen

Bridge Handles with through bore and covering caps

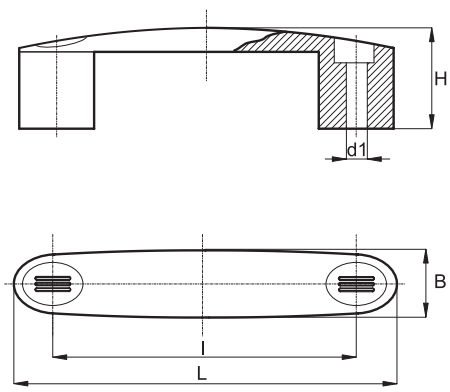

PlacoGrip® Bügelgriffe schlankes Design für hohe Belastbarkeit.

Standardmaterial: Polyamid verstärkt
Befestigung: Durchgangsbohrung für Zylinderschrauben
Standardfarbe Griff: schwarz
Weitere RAL – oder Sonderfarben auf Anfrage
Standardfarbe Deckel: schwarz
Mögliche Farben des Deckels:
orange RAL 2004, blau RAL 5015, gelb RAL 1021,
rot RAL 3000, grün RAL 6024 und grau RAL 7035

PlacoGrip® Bridge handles slim design, heavy duty.

Standard material: reinforced polyamide
Mounting: through bore for cylindrical screws
Standard color handle: black
Further RAL – or special colors upon request
Standard color cap: black
Available cap's colors:
orange RAL 2004, blue RAL 5015, yellow RAL 1021,
red RAL 3000, green RAL 6024 and grey RAL 7035

Art.-Nr. | Item No.	L	l	H	B	d1
BK38.0081.09306,5	116	93	35	20	6,5
BK38.0081.10908,5	146	109	42	25	8,5
BK38.0081.11708,5	146	117	42	25	8,5
BK38.0081.13208,5	163	132	45	28	8,5
BK38.0081.15008,5	181	150	48	30	8,5

Bügelgriffe mit Durchgangsbohrung, mit und ohne Abdeckkappen

Bridge Handles with through bore, with and without covering caps

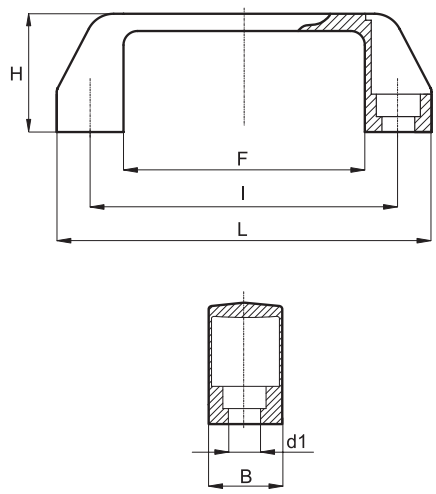

PlacoGrip® Bügelgriffe schlankes Design für hohe Belastbarkeit.

Standardmaterial: Polyamid verstärkt
Befestigung: Durchgangsbohrung für Sechskantschrauben oder Zylinderschrauben
Standardfarbe Griff: schwarz
Weitere RAL – oder Sonderfarben auf Anfrage
Wahlweise mit und ohne Abdeckkappe lieferbar
Abdeckappe – Standardfarbe: schwarz
Mögliche Farben der Kappe:
orange RAL 2004, blau RAL 5015, gelb RAL 1021,
rot RAL 3000, grün RAL 6024 und grau RAL 7035

PlacoGrip® Birdge handles slim design, heavy duty.

Standard material: reinforced polyamide
Mounting: through bore for hexagon screws or cylindrical screws
Standard color handle: black
Further RAL – or special colors upon request
Optional available with or without covering cap
Standard color cap: black
Available cap's colors:
orange RAL 2004, blue RAL 5015, yellow RAL 1021,
red RAL 3000, green RAL 6024 and grey RAL 7035

Art.-Nr. | Item No.	L	I	F	B	H	d1
BK11.0003.110065085	134	110	87	27	42	6,5- 8,5
BK11.0003.132065085	154	132	107	27	42	6,5- 8,5

BK38.0023.

Bügelgriffe mit Durchgangsbohrung für Sechskantschrauben

Bridge Handles with through bore for hexagon screws

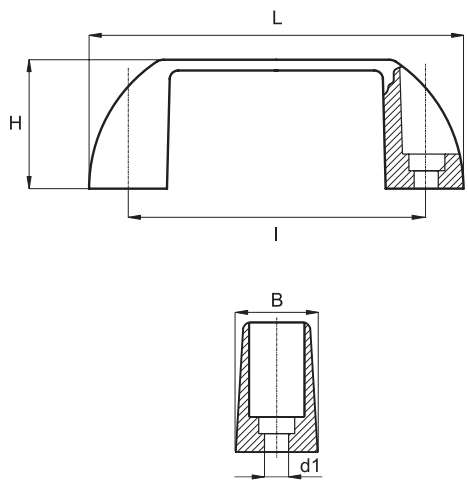

PlacoGrip® Bügelgriffe schlankes Design für hohe Belastbarkeit.

Standardmaterial: Polyamid verstärkt
Befestigung: Durchgangsbohrung für Sechskantschrauben
Standardfarbe: schwarz
Weitere RAL – oder Sonderfarben auf Anfrage

PlacoGrip® Bridge handles slim design, heavy duty.

Standard material: reinforced polyamide
Mounting: through bore for hexagon screws
Standard color: black
Further RAL – or special colors upon request

Art.-Nr. | Item No.	L	l	B	H	d1
BK38.0023.12006,5	140	120	28	40	6,5
BK38.0023.15006,5	170	150	28	48	6,5

Bügelgriffe mit Sacklochgewinde

Bridge Handles with short dead-end thread

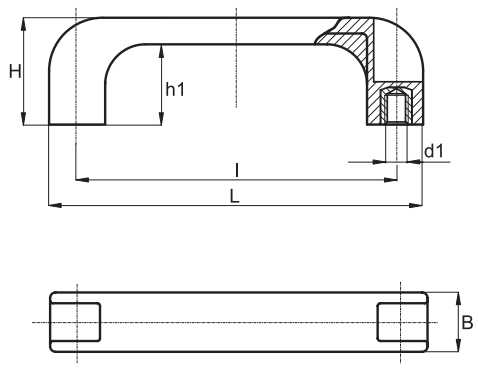

PlacoGrip® Bügelgriffe robustes Design für hohe Belastbarkeit.

Standardmaterial: Polyamid verstärkt
Gewindeeinsätze: Messing blank oder Stahl verzinkt umspritzt
Standardfarbe: schwarz
Weitere RAL – oder Sonderfarben auf Anfrage

PlacoGrip® Bridge handles rugged design, heavy duty.

Standard material: reinforced polyamide
Thread inserts: brass or steel zinc plated moulded
Standard color: black
Further RAL – or special colors upon request

Art.-Nr. | Item No.	L	l	B	H	h1	d1
BK38.0119.09405	110	94	21	37	29	M 5
BK38.0119.09406	110	94	21	37	29	M 6
BK38.0119.11705	140	117	24	40	29	M 5
BK38.0119.11706	140	117	24	40	29	M 6
BK38.0119.11708	140	117	24	40	29	M 8
BK38.0119.12005	140	120	24	40	29	M 5
BK38.0119.12006	140	120	24	40	29	M 6
BK38.0119.12008	140	120	24	40	29	M 8
BK38.0119.13205	151	132	26	43	31	M 5
BK38.0119.13206	151	132	26	43	31	M 6
BK38.0119.13208	151	132	26	43	31	M 8
BK38.0119.18008	200	180	28	51	39	M 8
BK38.0119.23508	262	235	32	53	40	M 8
BK38.0119.23510	262	235	32	53	40	M 10

BK38.0118.

Bügelgriffe mit Durchgangsbohrung

Bridge Handles with through bore

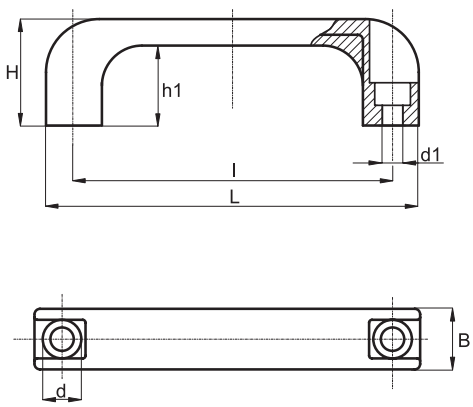

PlacoGrip® Bügelgriffe robustes Design für hohe Belastbarkeit.

Standardmaterial: Polyamid verstärkt
Befestigung: Durchgangsbohrung für Zylinderschrauben
Standardfarbe: schwarz
Weitere RAL – oder Sonderfarben auf Anfrage

PlacoGrip® Bridge handles rugged design, heavy duty.

Standard material: reinforced polyamide
Mounting: through bore for cylindrical screws
Standard color: black
Further RAL – or special colors upon request

Art.-Nr. | Item No.	L	l	B	H	h1	d	d1
BK38.0118.09406,5	110	94	21	37	29	11	6,5
BK38.0118.11706,5	140	117	24	40	29	14	6,5
BK38.0118.11708,5	140	117	24	40	29	14	8,5
BK38.0118.12006,5	140	120	24	40	29	14	6,5
BK38.0118.12008,5	140	120	24	40	29	14	8,5
BK38.0118.13208,5	151	132	26	43	31	14	8,5
BK38.0118.18008,5	200	180	28	51	39	14,5	8,5
BK38.0118.23510,5	262	235	32	53	40	17	10,5

Bügelgriffe mit Sacklochgewinde und Abdeckkappen

Bridge Handles with short dead-end thread and covering caps

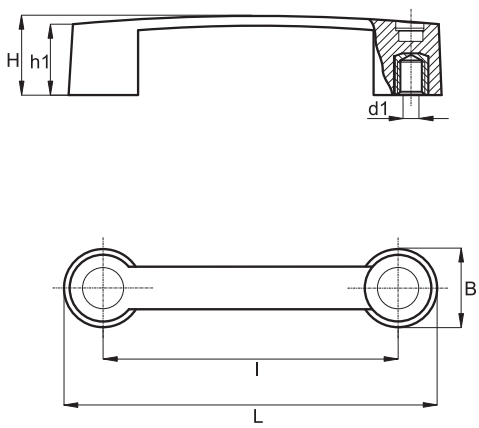

PlacoGrip® Bügelgriffe schlankes Design für hohe Belastbarkeit.

Standardmaterial: Polyamid verstärkt
Gewindeeinsätze: Messing blank oder Stahl verzinkt umspritzt
Standardfarbe Griff: schwarz
Weitere RAL – oder Sonderfarben auf Anfrage
Abdeckappe – Standardfarbe: schwarz
Mögliche Farben der Kappe:
orange RAL 2004, blau RAL 5015, gelb RAL 1021,
rot RAL 3000, grün RAL 6024 und grau RAL 7035

PlacoGrip® Bridge handles slim design, heavy duty.

Standard material: reinforced polyamide
Thread inserts: brass or steel zinc plated moulded
Standard color handle: black
Further RAL – or special colors upon request
Standard color cap: black
Available cap's colors:
orange RAL 2004, blue RAL 5015, yellow RAL 1021,
red RAL 3000, green RAL 6024 and grey RAL 7035

Art.-Nr. | Item No.	L	l	B	H	h1	d1
BK38.0022.09306	119,5	93,4	26	35	29	M 6
BK38.0022.09308	119,5	93,4	26	35	29	M 8
BK38.0022.11706	145	117	29	40	34	M 6
BK38.0022.11708	145	117	29	40	34	M 8
BK38.0022.13206	163	132	31	45	38	M 6
BK38.0022.13208	163	132	31	45	38	M 8
BK38.0022.17908	213	179	35	50	42,5	M 8
BK38.0022.17910	213	179	35	50	42,5	M 10
BK38.0022.17912	213	179	35	50	42,5	M 12

BK38.0021.

Bügelgriffe mit Durchgangsbohrung und Abdeckkappen (unmontiert)

Bridge Handles with through bore and covering caps (unmounted)

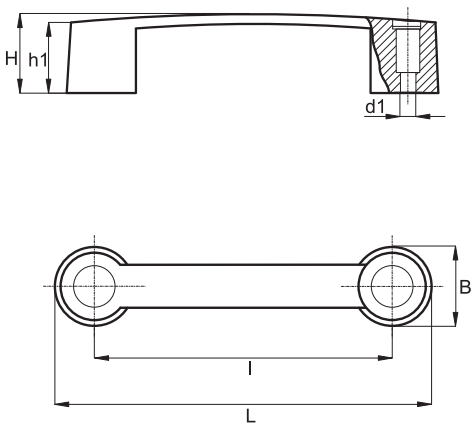

PlacoGrip® Bügelgriffe schlankes Design für hohe Belastbarkeit.

Standardmaterial: Polyamid verstärkt
Befestigung: Durchgangsbohrung für Zylinderschrauben
Standardfarbe Griff: schwarz
Weitere RAL – oder Sonderfarben auf Anfrage
Abdeckkappe unmontiert – Standardfarbe: schwarz
Mögliche Farben der Kappe:
orange RAL 2004, blau RAL 5015, gelb RAL 1021,
rot RAL 3000, grün RAL 6024 und grau RAL 7035

PlacoGrip® Bridge handles slim design, heavy duty.

Standard material: reinforced polyamide
Mounting: through bore for cylindrical screws
Standard color handle: black
Further RAL – or special colors upon request
Cap unmounted – standard color: black
Available cap's colors:
orange RAL 2004, blue RAL 5015, yellow RAL 1021,
red RAL 3000, green RAL 6024 and grey RAL 7035

Art.-Nr. | Item No.	L	l	B	H	h1	d1
BK38.0021.09306,5	119,5	93,4	26	35	29	6,5
BK38.0021.11708,5	145	117	29	40	34	8,5
BK38.0021.13208,5	163	132	31	45	38	8,5
BK38.0021.17908,5	213	179	35	50	42,5	8,5

Bügelgriffe mit Sacklochgewinde

Bridge Handles with short dead-end thread

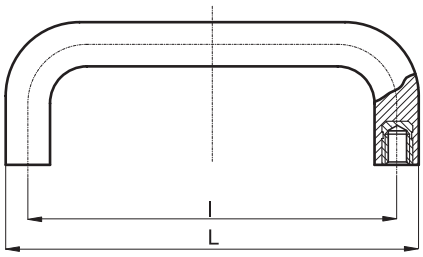

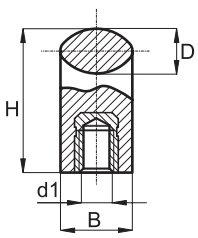

PlacoGrip® Bügelgriffe sind durch ihre elliptische Form ergonomisch perfekt.

Standardmaterial: Polyamid verstärkt
Massive Ausführung
Gewindeeinsätze: Messing blank oder Stahl verzinkt umspritzt
Sondergewindeeinsätze auf Anfrage
Standardfarbe: schwarz
Weitere RAL – oder Sonderfarben auf Anfrage

PlacoGrip® Bridge handles, their elliptical design makes these handles ergonomically perfect.

Standard material: reinforced polyamide
Solid version
Thread inserts: brass or steel zinc plated moulded
Special thread inserts upon request
Standard color: black
Further RAL – or special colors upon request

Art.-Nr. | Item No.	L	l	B	D	H	d1
BK38.0024.08605	98,5	86	20	12,5	40	M 5
BK38.0024.08606	98,5	86	20	12,5	40	M 6
BK38.0024.09405	106,5	94	20	12,5	40	M 5
BK38.0024.09406	106,5	94	20	12,5	40	M 6
BK38.0024.11705	134	117	25	16	50	M 5
BK38.0024.11706	134	117	25	16	50	M 6
BK38.0024.11708	134	117	25	16	50	M 8
BK38.0024.12005	134	120	25	16	50	M 5
BK38.0024.12006	134	120	25	16	50	M 6
BK38.0024.12008	134	120	25	16	50	M 8
BK38.0024.13205	148	132	25	16	50	M 5
BK38.0024.13206	148	132	25	16	50	M 6
BK38.0024.13208	148	132	25	16	50	M 8
BK38.0024.15006	168	150	29	18	58	M 6
BK38.0024.15008	168	150	29	18	58	M 8
BK38.0024.15010	168	150	29	18	58	M 10
BK38.0024.17908	197	179	29	18	58	M 8
BK38.0024.17910	197	179	29	18	58	M 10

BK11.0007. | BK11.0008.

Bügelgriffe / Maschinengriffe mit Alu-Rohr Durchmesser 20 mm und 30 mm

Bridge Handles / Machine Handles with aluminium tube 20 mm and 30 mm in diameter

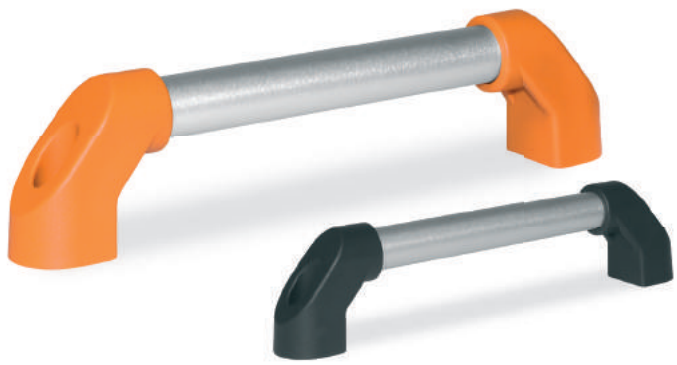

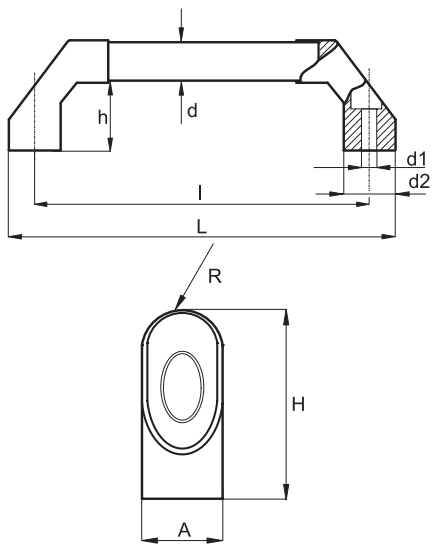

PlacoGrip® Maschinengriffe für höchste Belastungen.

Endkappen: Polyamid verstärkt
Standardfarbe Endkappen: schwarz
Weitere RAL – oder Sonderfarben auf Anfrage
Rohr: Aluminium eloxiert, andere Oberflächen auf Anfrage
Sonderlängen auf Anfrage
Befestigungsmaterial auf Anfrage
Endstücke auch einzeln erhältlich, siehe Seiten 236-237

PlacoGrip® Machine handles, extra-heavy duty.

End caps: reinforced polyamide
Standard color end caps: black
Further RAL- or special colors upon request
Tube: anodized aluminium, special surfaces upon request
Special sizes upon request
Mounting material upon request
End caps for bridge handles also available separately, look at pages 236-237

Art.-Nr. | Item No.	L	l	A	H	h	d	d1	d2	R
BK11.0007.18008,5	210	180	30	54	30	20	8,5	28	13,5
BK11.0007.20008,5	230	200	30	54	30	20	8,5	28	13,5
BK11.0007.25008,5	280	250	30	54	30	20	8,5	28	13,5
BK11.0007.30008,5	330	300	30	54	30	20	8,5	28	13,5
BK11.0007.35008,5	380	350	30	54	30	20	8,5	28	13,5
BK11.0007.40008,5	430	400	30	54	30	20	8,5	28	13,5
BK11.0007.50008,5	530	500	30	54	30	20	8,5	28	13,5
BK11.0007.60008,5	630	600	30	54	30	20	8,5	28	13,5
BK11.0008.25011	294	250	44	79	44	30	11,0	40	20
BK11.0008.30011	344	300	44	79	44	30	11,0	40	20
BK11.0008.35011	394	350	44	79	44	30	11,0	40	20
BK11.0008.40011	444	400	44	79	44	30	11,0	40	20
BK11.0008.50011	544	500	44	79	44	30	11,0	40	20
BK11.0008.60011	644	600	44	79	44	30	11,0	40	20

Bügelgriffe / Maschinengriffe, gebogen

Bridge Handles / Machine Handles, bended

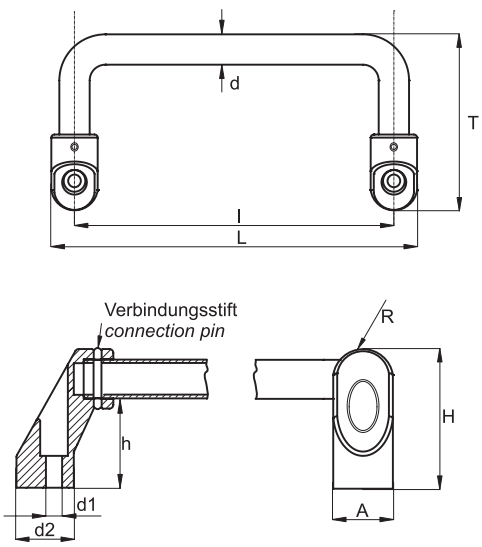

PlacoGrip® Maschinengriffe gebogen für höchste Belastungen.

Endkappen: Polyamid verstärkt
Standardfarbe Endkappen: schwarz
Weitere RAL – oder Sonderfarben auf Anfrage
Griff / Rohr: Aluminium massiv, eloxiert
Sonderlängen auf Anfrage
Befestigungsmaterial auf Anfrage
Endstücke auch einzeln erhältlich, siehe Seiten 236-237

PlacoGrip® Machine handles bended, extra-heavy duty.

End caps: reinforced polyamide
Standard color end caps: black
Further RAL – or special colors upon request
Handle / Tube: solid aluminium, anodized
Special sizes upon request
Mounting material upon request
End caps for bridge handles also available separately, look at pages 236-237

Art.-Nr. | Item No.	L	l	A	H	h	d	d1	d2	R	T
BK11.0009.20008,5	230	200	30	54	30	20	8,5	28	13,5	105
BK11.0009.25008,5	280	250	30	54	30	20	8,5	28	13,5	105
BK11.0009.30008,5	330	300	30	54	30	20	8,5	28	13,5	105
BK11.0009.35008,5	380	350	30	54	30	20	8,5	28	13,5	105
BK11.0009.40008,5	430	400	30	54	30	20	8,5	28	13,5	105

BK11.0010.

Endstücke für Bügelgriffe Durchmesser 20 mm und 30 mm

End Caps for Bridge Handles 20 mm and 30 mm in diameter

Durchmesser 30 mm

Durchmesser 20 mm

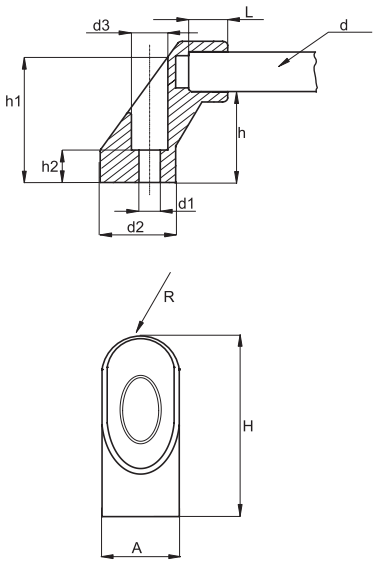

PlacoGrip® Endstücke für Bügelgriffe mit Aluminiumrohr.

Standardmaterial: Polyamid verstärkt
Befestigung: Durchgangsbohrung für Zylinderschrauben
Standardfarbe: schwarz und orange RAL 2004

PlacoGrip® End caps for brodge handles with aluminium tube.

Standard material: reinforced polyamide
Mounting: through bore for cylindrical screws
Standard color: black and orange RAL 2004

Art.-Nr. | Item No.	A	H	h	h1	h2	L	d	d1	d2	d3	R
BK11.0010.200085	30	55	31	41	15	16	20	8,5	28	14	13,5
BK11.0010.300110	44	79	44	59	24	20	30	11	40	17	20

Endstücke für Bügelgriffe Durchmesser 30 mm

End Caps for Bridge Handles 30 mm in diameter

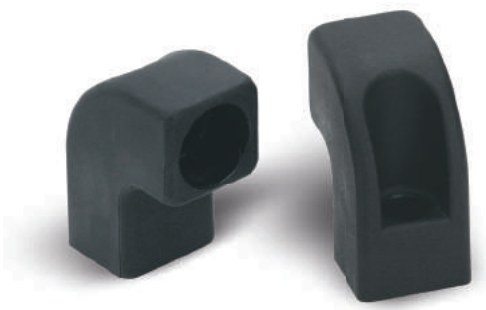

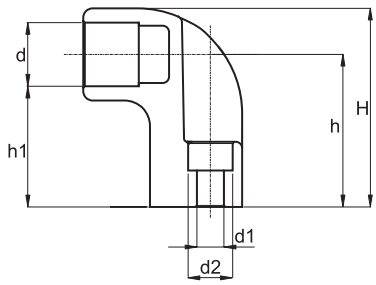

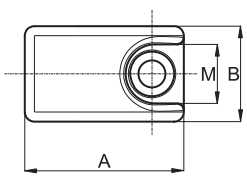

PlacoGrip® Endstücke für Bügelgriffe mit Aluminiumrohr.

Standardmaterial: Polyamid verstärkt
Farbe: schwarz

PlacoGrip® End caps for bridge handles with aluminium tube.

Standard material: reinforced polyamide
Color: black

Art.-Nr. | Item No.	B	A	H	h	h1	d	d1	d2	M
BK38.0025.30105	60	40	77	58	43	30	10,5	16	23

BK38.0019.

Bügelgriffe aus Aluminium Druckguss mit Durchgangsbohrung

Bridge Handles made from die-cast aluminium with through bore

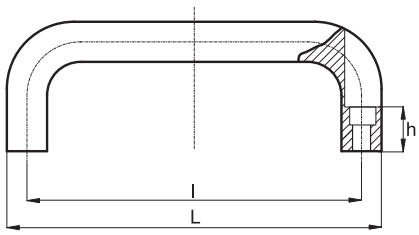

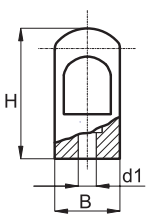

PlacoGrip® Bügelgriffe sind durch ihre elliptische Form ergonomisch perfekt.

Standardmaterial: Aluminium Druckguss
Befestigung: Durchgangsbohrung für Zylinderschrauben
Standardfarbe: schwarz, pulverbeschichtet
Weitere RAL – oder Sonderfarben auf Anfrage

PlacoGrip® Bridge handles, their elliptical design makes these handles ergonomically perfect.

Standard material: die-cast aluminium
Mounting: through bore for cylindrical screws
Standard color: black, powder coated
Further RAL – or special colors upon request

Art.-Nr. | Item No.	L	l	B	H	h	d1
BK38.0019.11606,4	130	116	26	53	17	6,4
BK38.0019.13206,4	146	132	26	55	17	6,4
BK38.0019.16406,4	178	164	26	57	17	6,4
BK38.0019.19606,4	210	196	26	57	17	6,4

Bügelgriffe aus Aluminium Druckguss mit Sacklochgewinde

Bridge Handles made from die-cast aluminium with short dead-end thread

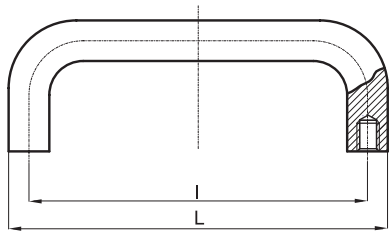

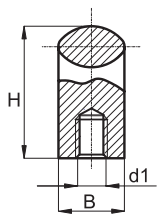

PlacoGrip® Bügelgriffe sind durch ihre elliptische Form ergonomisch perfekt.

Standardmaterial: Aluminium Druckguss
Standardfarbe: schwarz, pulverbeschichtet
Weitere RAL – oder Sonderfarben auf Anfrage

PlacoGrip® Bridge handles, their elliptical design makes these handles ergonomically perfect.

Standard material: die-cast aluminium
Standard color: black, powder coated
Further RAL – or special colors upon request

Art.-Nr. | Item No.	L	l	B	H	d1
BK38.0020.10006	113	100	20	47	M 6
BK38.0020.11208	129	112	26	53	M 8
BK38.0020.12806	141	128	20	51	M 6
BK38.0020.16008	177	160	26	57	M 8
BK38.0020.19208	209	192	26	57	M 8

BK38.0200.

Kunststoffteller für Maschinenstellfüße

Plastic Base for adjustable Levelling Feet

Fertigprodukt
Finish view

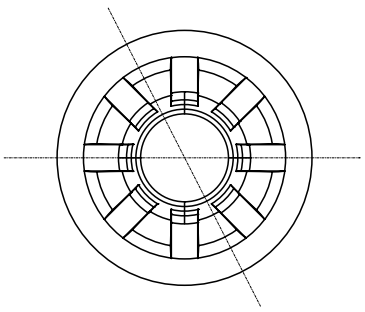

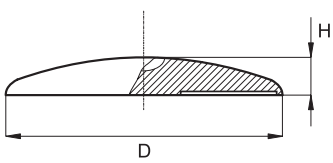

PlacoGrip® Kunststoffteller für Maschinenstellfüße geeignet für hohe statische Belastungen.

Standardmaterial: Polyamid verstärkt
Standardfarbe: schwarz
Weitere RAL – oder Sonderfarben auf Anfrage
Auch mit rutschfestem Gummieinsatz lieferbar
Passender Gummieinsatz siehe Seite 242
Passender Gewindebolzen siehe Seite 243
Fertigprodukt auf Wunsch auch komplett montiert lieferbar.

PlacoGrip® Plastic base for adjustable levelling feet proper for high static charges.

Standard material: reinforced polyamide
Standard color: black
Further RAL – or special colors upon request
Optional available with anti-slip plate
Suitable anti-slip plate look at page 242
Suitable threaded bolt look at page 243
Finished product also available in complete mounted version on demand.

Art.-Nr. | Item No.	D	H	Max. Belastbarkeit | Max load
BK38.0200.030018	30	18	500 kg
BK38.0200.040018	40	18	900 kg
BK38.0200.045018	45	18	900 kg
BK38.0200.050018	50	18	900 kg
BK38.0200.060018	60	18	900 kg
BK38.0200.080018	80	18	900 kg
BK38.0200.100018	100	18	900 kg
BK38.0200.120018	120	18	900 kg

Kunststoffteller für Maschinenstellfüße mit Befestigungslöchern

Plastic Base with holes for fixing for adjustable Levelling Feet

Fertigprodukt
Finish view

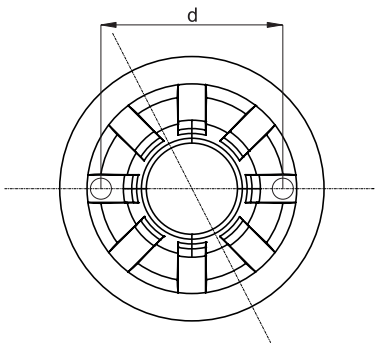

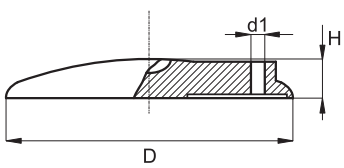

PlacoGrip® Kunststoffteller für Maschinenstellfüße geeignet für hohe statische Belastungen.

Standardmaterial: Polyamid verstärkt
Mit Befestigungslöchern
Standardfarbe: schwarz
Weitere RAL – oder Sonderfarben auf Anfrage
Auch mit rutschfestem Gummieinsatz lieferbar
Passender Gummieinsatz siehe Seite 242
Passender Gewindebolzen siehe Seite 243
Fertigprodukt auf Wunsch auch komplett montiert lieferbar.

PlacoGrip® Plastic base for adjustable levelling feet proper for high static charges.

Standard material: reinforced polyamide
With holes for fixing
Standard color: black
Further RAL – or special colors upon request
Optional available with anti-slip plate
Suitable anti-slip plate look at page 242
Suitable threaded bolt look at page 243
Finished product also available in complete mounted version on demand.

Art.-Nr. / Item No.	D	H	d	d1	Max. Belastbarkeit / Max load
BK38.0201.0600400060	60	18	40	6	900 kg
BK38.0201.0800540090	80	18	54	9	900 kg
BK38.0201.1000740095	100	18	74	9,5	900 kg
BK38.0201.1200940092	120	18	94	9,2	900 kg

BK38.0202. | BK38.0203.

Rutschfester Gummieinsatz für Maschinenstellfüße

Non-Slip Rubber Insert for adjustable Levelling Feet

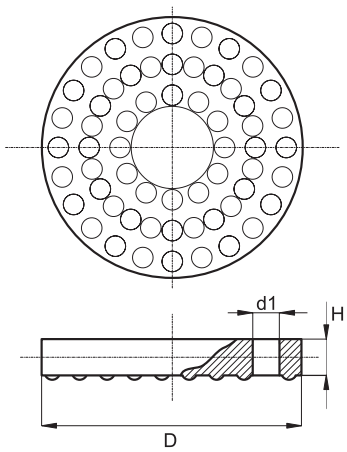

PlacoGrip® Gummieinsatz passend für Maschinenstellfüße.

Standardmaterial: TPE Gummi
Wasser und Öl beständig
Standardfarbe: schwarz
BK38.0202. – Ausführung ohne Befestigungslöcher
BK38.0203. – Ausführung mit Befestigungslöcher
Kunststoffteller für Maschinenstellfüße siehe Seiten 240-241
Fertigprodukt auf Wunsch auch komplett montiert lieferbar.

PlacoGrip® Non-slip rubber insert proper for levelling feet .

Standard material: TPE rubber
Water and oil resistant
Standard color: black
BK38.0202. – design without holes
BK38.0203. – design with holes
Plastic base for adjustable levelling feet look at pages 240-241
Finished product also available in complete mounted version on demand.

Art.-Nr. | Item No.	D	d1	H
BK38.0202.03007	30	-	7
BK38.0202.04007	40	-	7
BK38.0202.04507	45	-	7
BK38.0202.05007	50	-	7
BK38.0202.06007	60	-	7
BK38.0202.08007	80	-	7
BK38.0202.10007	100	-	7
BK38.0202.12007	120	-	7
BK38.0203.06007	60	6	7
BK38.0203.08007	80	9	7
BK38.0203.10007	100	9,5	7
BK38.0203.12007	120	9,2	7

Gewindebolzen für Maschinenstellfüße

Threaded Bolts for adjustable Levelling Feet

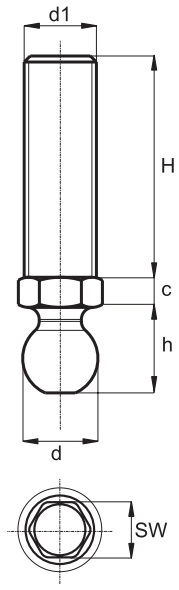

Standardmaterial:
BK38.0204. – Stahl verzinkt
BK38.0205.INOX – Nirosta 1.4305

Diese Gewindebolzen passen zu unseren Artikel-Nr. BK38.0200 und BK38.0201
Kunststoffteller für Maschinenstellfüße und Gummieinsätze siehe Seiten 240-242
Fertigprodukt auf Wunsch auch komplett montiert lieferbar.

Standard material:
BK38.0204. – steel zinc plated
BK38.0205.INOX – stainless steel 1.4305

These rods are compatible with our art.-no. BK38.0200 and BK38.0201
Plastic base for adjustable levelling feet and non slip rubber insert look at pages 240-242
Finished product also available in complete mounted version on demand.

Art.-Nr. | Item No.	Art.-Nr. | Item No.	H	h	c	d	d1	SW
BK38.0204.025008	BK38.0205.025008INOX	25	21,5	7,5	15	M 8	14
BK38.0204.040008	BK38.0205.040008INOX	40	21,5	7,5	15	M 8	14
BK38.0204.050008	BK38.0205.050008INOX	50	21,5	7,5	15	M 8	14
BK38.0204.080008	BK38.0205.080008INOX	80	21,5	7,5	15	M 8	14
BK38.0204.100008	BK38.0205.100008INOX	100	21,5	7,5	15	M 8	14
BK38.0204.025010	BK38.0205.025010INOX	25	21,5	7,5	15	M 10	14
BK38.0204.045010	BK38.0205.045010INOX	45	21,5	7,5	15	M 10	14
BK38.0204.050010	BK38.0205.050010INOX	50	21,5	7,5	15	M 10	14
BK38.0204.070010	BK38.0205.070010INOX	70	21,5	7,5	15	M 10	14
BK38.0204.080010	BK38.0205.080010INOX	80	21,5	7,5	15	M 10	14
BK38.0204.090010	BK38.0205.090010INOX	90	21,5	7,5	15	M 10	14
BK38.0204.100010	BK38.0205.100010INOX	100	21,5	7,5	15	M 10	14
BK38.0204.125010	BK38.0205.125010INOX	125	21,5	7,5	15	M 10	14
BK38.0204.150010	BK38.0205.150010INOX	150	21,5	7,5	15	M 10	14
BK38.0204.025012	BK38.0205.025012INOX	25	21,5	7,5	15	M 12	14
BK38.0204.045012	BK38.0205.045012INOX	45	21,5	7,5	15	M 12	14
BK38.0204.050012	BK38.0205.050012INOX	50	21,5	7,5	15	M 12	14

Fortsetzung nächste Seite | Continued on the following page

BK38.0204. | BK38.0205.INOX

Gewindebolzen für Maschinenstellfüße

Threaded Bolts for adjustable Levelling feet

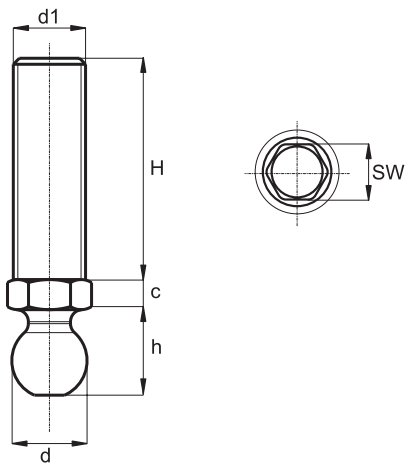

Art.-Nr. | Item No.	Art.-Nr. | Item No.	H	h	c	d	d1	SW
BK38.0204.066012	BK38.0205.066012INOX	66	21,5	7,5	15	M 12	14
BK38.0204.080012	BK38.0205.080012INOX	80	21,5	7,5	15	M 12	14
BK38.0204.100012	BK38.0205.100012INOX	100	21,5	7,5	15	M 12	14
BK38.0204.125012	BK38.0205.125012INOX	125	21,5	7,5	15	M 12	14
BK38.0204.150012	BK38.0205.150012INOX	150	21,5	7,5	15	M 12	14
BK38.0204.025016	BK38.0205.025016INOX	25	21,5	7,5	15	M 16	17
BK38.0204.050016	BK38.0205.050016INOX	50	21,5	7,5	15	M 16	17
BK38.0204.066016	BK38.0205.066016INOX	66	21,5	7,5	15	M 16	17
BK38.0204.080016	BK38.0205.080016INOX	80	21,5	7,5	15	M 16	17
BK38.0204.100016	BK38.0205.100016INOX	100	21,5	7,5	15	M 16	17
BK38.0204.125016	BK38.0205.125016INOX	125	21,5	7,5	15	M 16	17
BK38.0204.150016	BK38.0205.150016INOX	150	21,5	7,5	15	M 16	17
BK38.0204.200016	BK38.0205.200016INOX	200	21,5	7,5	15	M 16	17
BK38.0204.025020	BK38.0205.025020INOX	25	21,5	10,5	15	M 20	22
BK38.0204.050020	BK38.0205.050020INOX	50	21,5	10,5	15	M 20	22
BK38.0204.085020	BK38.0205.085020INOX	85	21,5	10,5	15	M 20	22
BK38.0204.100020	BK38.0205.100020INOX	100	21,5	10,5	15	M 20	22
BK38.0204.125020	BK38.0205.125020INOX	125	21,5	10,5	15	M 20	22
BK38.0204.150020	BK38.0205.150020INOX	150	21,5	10,5	15	M 20	22
BK38.0204.200020	BK38.0205.200020INOX	200	21,5	10,5	15	M 20	22
BK38.0204.250020	BK38.0205.250020INOX	250	21,5	10,5	15	M 20	22
BK38.0204.050024	BK38.0205.050024INOX	50	21,5	10,5	15	M 24	24
BK38.0204.085024	BK38.0205.085024INOX	85	21,5	10,5	15	M 24	24
BK38.0204.100024	BK38.0205.100024INOX	100	21,5	10,5	15	M 24	24
BK38.0204.125024	BK38.0205.125024INOX	125	21,5	10,5	15	M 24	24
BK38.0204.150024	BK38.0205.150024INOX	150	21,5	10,5	15	M 24	24
BK38.0204.200024	BK38.0205.200024INOX	200	21,5	10,5	15	M 24	24
BK38.0204.250024	BK38.0205.250024INOX	250	21,5	10,5	15	M 24	24

Justierstopfen für Vierkantrohr mit Sacklochgewinde aus Edelstahl

Adjustment Plugs for square tubes with short dead-end thread made from stainless steel

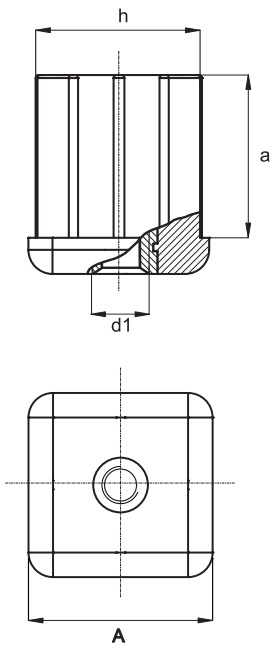

PlacoGrip® Justierstopfen für Vierkantrohr mit Sacklochgewinde aus Edelstahl.

Standardmaterial: Polyamid verstärkt
Gewindeeinsatz: Nirosta 1.4305 umspritzt
Standardfarbe: schwarz
Diese Stopfen sind geeignet für die Verwendung mit unseren Maschinenstellfüßen.

PlacoGrip® Adjustment plugs for square tubes with short dead-end thread made from stainless steel.

Standard material: reinforced polyamide
Thread insert: stainless steel 1.4305 moulded
Standard color: black
These plugs are disposal with our adjustable levelling feet.

Art.-Nr. | Item No.	A	h	a	d1	Rohrwand / Tube's wall
BK38.0206.03003001015INOX	30	27	27,5	M 10	1,5
BK38.0206.04004001015INOX	40	35	37,5	M 10	1,5
BK38.0206.04004001215INOX	40	35	37,5	M 12	1,5
BK38.0206.04004001615INOX	40	35	37,5	M 16	1,5
BK38.0206.04004002015INOX	40	35	37,5	M 20	1,5
BK38.0206.05005001615INOX	50	44	46,5	M 16	1,5
BK38.0206.05005001620INOX	50	44	46,5	M 16	2
BK38.0206.05005002020INOX	50	44	46,5	M 20	2

PlacoGrip®

Justierstopfen für Vierkantrohr mit Sacklochgewinde aus Messing

Adjustment Plugs for square tubes with short dead-end thread made from brass

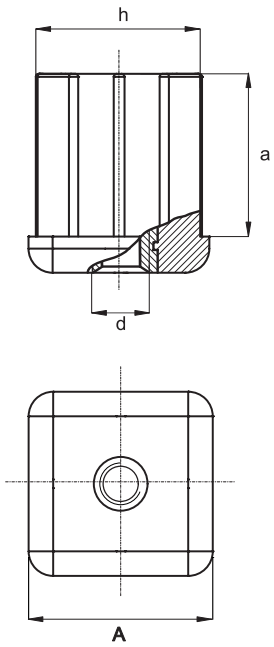

PlacoGrip® Justierstopfen für Vierkantrohr mit Sacklochgewinde aus Messing.

Standardmaterial: Polyamid verstärkt
Gewindeeinsätze: Messing blank umspritzt
Standardfarbe: schwarz
Diese Stopfen sind geeignet für die Verwendung mit unseren Maschinenstellfüßen.

PlacoGrip® Adjustment plugs for square tubes with short dead-end thread made from brass.

Standard material: reinforced polyamide
Thread inserts: brass moulded
Standard color: black
These plugs are disposal with our adjustable levelling feet.

Art.-Nr. | Item No.	A	h	a	d	Rohrwand / Tube's wall
BK38.0207.03003000815	30	27	27,5	M 8	1,5
BK38.0207.03003001015	30	27	27,5	M 10	1,5
BK38.0207.03003001215	30	27	27,5	M 12	1,5
BK38.0207.03003001615	30	27	27,5	M 16	1,5
BK38.0207.04004000815	40	35	37,5	M 8	1,5
BK38.0207.04004001015	40	35	37,5	M 10	1,5
BK38.0207.04004001215	40	35	37,5	M 12	1,5
BK38.0207.04004001615	40	35	37,5	M 16	1,5
BK38.0207.04004002015	40	35	37,5	M 20	1,5
BK38.0207.04004000820	40	35	36,5	M 8	2
BK38.0207.04004001020	40	35	36,5	M 10	2
BK38.0207.04004001220	40	35	36,5	M 12	2
BK38.0207.04004001620	40	35	36,5	M 16	2
BK38.0207.04004002020	40	35	36,5	M 20	2
BK38.0207.05005001615	50	44	47,5	M 16	1,5
BK38.0207.05005002015	50	44	47,5	M 20	1,5
BK38.0207.05005001620	50	44	46,5	M 16	2
BK38.0207.05005002020	50	44	46,5	M 20	2

Justierstopfen für Vierkantrohr mit Sacklochgewinde aus Messing

Adjustment Plugs for square tubes with short dead-end thread made from brass

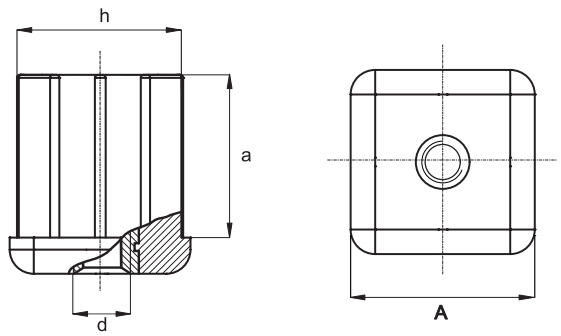

Art.-Nr. | Item No.	A	h	a	d	Rohrwand / Tube's wall
BK38.0207.05005002420	50	44	46,5	M 24	2
BK38.0207.05005002025	50	44	45,5	M 20	2,5
BK38.0207.05005002425	50	44	45,5	M 24	2,5

BK38.0500. | BK38.0501.

Scharniere mit Durchgangsbohrung, aushängbar

Hinges with a through bore, and a hang-out possibility

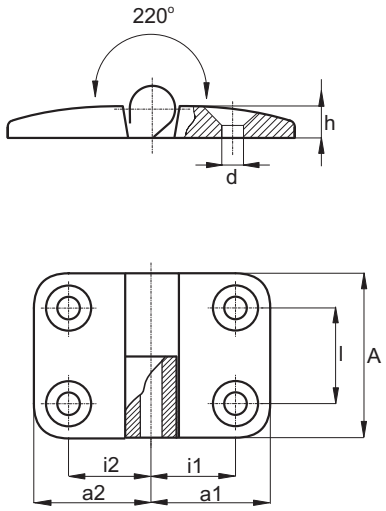

PlacoGrip® Scharniere stabile Form für höchste Ansprüche.

Standardmaterial: Polyamid verstärkt
Stift: Nirosta 1.4305
Standardfarbe: schwarz
Diese Scharniere erhalten Sie auf Wunsch auch mit Führungsnasen zur Montage auf Aluminiumprofilen.

PlacoGrip® Hinges rugged design for exacting requirements.

Standard material: reinforced polyamide
Pin: stainless steel 1.4305
Standard color: black
The hinges are delivered optional with driving studs for mounting them on aluminium sections.

Art.-Nr. | Item No.	i1	i2	a1	a2	l	A	h	d	aushängbar / hang out
BK38.0500.150150260260	15,0	15,0	26,0	26,0	28,0	48,0	9,0	6,6	links / left
BK38.0500.150175260295	15,0	17,5	26,0	29,5	28,0	48,0	9,0	6,6	links / left
BK38.0500.150200260355	15,0	20,0	26,0	35,5	28,0	48,0	9,0	6,6	links / left
BK38.0500.150225260385	15,0	22,5	26,0	38,5	28,0	48,0	9,0	6,6	links / left
BK38.0500.150250260435	15,0	25,0	26,0	43,5	28,0	48,0	9,0	6,6	links / left
BK38.0500.150275260485	15,0	27,5	26,0	48,5	28,0	48,0	9,0	6,6	links / left
BK38.0500.150325260575	15,0	32,5	26,0	57,5	28,0	48,0	9,0	6,6	links / left
BK38.0501.150150260260	15,0	15,0	26,0	26,0	28,0	48,0	9,0	6,6	rechts / right
BK38.0501.150175260295	15,0	17,5	26,0	29,5	28,0	48,0	9,0	6,6	rechts / right
BK38.0501.150200260355	15,0	20,0	26,0	35,5	28,0	48,0	9,0	6,6	rechts / right
BK38.0501.150225260385	15,0	22,5	26,0	38,5	28,0	48,0	9,0	6,6	rechts / right
BK38.0501.150250260435	15,0	25,0	26,0	43,5	28,0	48,0	9,0	6,6	rechts / right
BK38.0501.150275260485	15,0	27,5	26,0	48,5	28,0	48,0	9,0	6,6	rechts / right
BK38.0501.150325260575	15,0	32,5	26,0	57,5	28,0	48,0	9,0	6,6	rechts / right
BK38.0500.175175295295	17,5	17,5	29,5	29,5	28,0	48,0	9,0	6,6	links / left
BK38.0500.175150295260	17,5	15,0	29,5	26,0	28,0	48,0	9,0	6,6	links / left
BK38.0500.175200295335	17,5	20,0	29,5	33,5	28,0	48,0	9,0	6,6	links / left
BK38.0500.175225295385	17,5	22,5	29,5	38,5	28,0	48,0	9,0	6,6	links / left

Scharniere mit Durchgangsbohrung, aushängbar

Hinges with a through bore, and a hang-out possibility

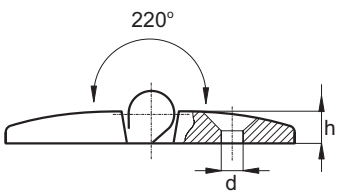

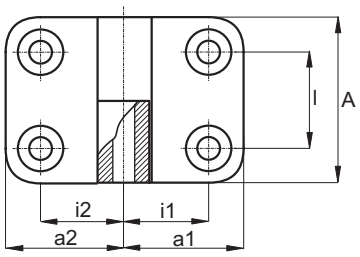

Art.-Nr. | Item No.	i1	i2	a1	a2	l	A	h	d	aushängbar / hang out
BK38.0500.175250295435	17,5	25,0	29,5	43,5	28,0	48,0	9,0	6,6	links / left
BK38.0500.175275295485	17,5	27,5	29,5	48,5	28,0	48,0	9,0	6,6	links / left
BK38.0500.175325295575	17,5	32,5	29,5	57,5	28,0	48,0	9,0	6,6	links / left
BK38.0501.175175295295	17,5	17,5	29,5	29,5	28,0	48,0	9,0	6,6	rechts / right
BK38.0501.175150295260	17,5	15,0	29,5	26,0	28,0	48,0	9,0	6,6	rechts / right
BK38.0501.175200295335	17,5	20,0	29,5	33,5	28,0	48,0	9,0	6,6	rechts / right
BK38.0501.175225295385	17,5	22,5	29,5	38,5	28,0	48,0	9,0	6,6	rechts / right
BK38.0501.175250295435	17,5	25,0	29,5	43,5	28,0	48,0	9,0	6,6	rechts / right
BK38.0501.175275295485	17,5	27,5	29,5	48,5	28,0	48,0	9,0	6,6	rechts / right
BK38.0501.175325295575	17,5	32,5	29,5	57,5	28,0	48,0	9,0	6,6	rechts / right
BK38.0500.200200355355	20,0	20,0	35,5	35,5	28,0	48,0	9,0	6,6	links / left
BK38.0500.200150355260	20,0	15,0	35,5	26,0	28,0	48,0	9,0	6,6	links / left
BK38.0500.200175355295	20,0	17,5	35,5	29,5	28,0	48,0	9,0	6,6	links / left
BK38.0500.200225355385	20,0	22,5	35,5	38,5	28,0	48,0	9,0	6,6	links / left
BK38.0500.200250355435	20,0	25,0	35,5	43,5	28,0	48,0	9,0	6,6	links / left
BK38.0500.200275355485	20,0	27,5	35,5	48,5	28,0	48,0	9,0	6,6	links / left
BK38.0500.200325355575	20,0	32,5	35,5	57,5	28,0	48,0	9,0	6,6	links / left
BK38.0501.200200355355	20,0	20,0	35,5	35,5	28,0	48,0	9,0	6,6	rechts / right
BK38.0501.200150355260	20,0	15,0	35,5	26,0	28,0	48,0	9,0	6,6	rechts / right
BK38.0501.200175355295	20,0	17,5	35,5	29,5	28,0	48,0	9,0	6,6	rechts / right
BK38.0501.200225355385	20,0	22,5	35,5	38,5	28,0	48,0	9,0	6,6	rechts / right
BK38.0501.200250355435	20,0	25,0	35,5	43,5	28,0	48,0	9,0	6,6	rechts / right
BK38.0501.200275355485	20,0	27,5	35,5	48,5	28,0	48,0	9,0	6,6	rechts / right
BK38.0501.200325355575	20,0	32,5	35,5	57,5	28,0	48,0	9,0	6,6	rechts / right
BK38.0500.225225385385	22,5	22,5	38,5	38,5	28,0	48,0	9,0	6,6	links / left
BK38.0500.225150385260	22,5	15,0	38,5	26,0	28,0	48,0	9,0	6,6	links / left
BK38.0500.225175385295	22,5	17,5	38,5	29,5	28,0	48,0	9,0	6,6	links / left
BK38.0500.225200385355	22,5	20,0	38,5	35,5	28,0	48,0	9,0	6,6	links / left
BK38.0500.225250385435	22,5	25,0	35,5	43,5	28,0	48,0	9,0	6,6	links / left
BK38.0500.225275385485	22,5	27,5	38,5	48,5	28,0	48,0	9,0	6,6	links / left
BK38.0500.225325385575	22,5	32,5	38,5	57,5	28,0	48,0	9,0	6,6	links / left
BK38.0501.225225385385	22,5	22,5	38,5	38,5	28,0	48,0	9,0	6,6	rechts / right
BK38.0501.225150385260	22,5	15,0	38,5	26,0	28,0	48,0	9,0	6,6	rechts / right
BK38.0501.225175385295	22,5	17,5	38,5	29,5	28,0	48,0	9,0	6,6	rechts / right
BK38.0501.225200385355	22,5	20,0	38,5	35,5	28,0	48,0	9,0	6,6	rechts / right
BK38.0501.225250385435	22,5	25,0	38,5	43,5	28,0	48,0	9,0	6,6	rechts / right
BK38.0501.225275385485	22,5	27,5	38,5	48,5	28,0	48,0	9,0	6,6	rechts / right
BK38.0501.225325385575	22,5	32,5	38,5	57,5	28,0	48,0	9,0	6,6	rechts / right
BK38.0500.250250435435	25,0	25,0	43,5	43,5	28,0	48,0	9,0	6,6	links / left
BK38.0500.250150435260	25,0	15,0	43,5	26,0	28,0	48,0	9,0	6,6	links / left
BK38.0500.250175435295	25,0	17,5	43,5	29,5	28,0	48,0	9,0	6,6	links / left
BK38.0500.250200435355	25,0	20,0	43,5	35,5	28,0	48,0	9,0	6,6	links / left
BK38.0500.250225435385	25,0	22,5	43,5	38,5	28,0	48,0	9,0	6,6	links / left

Fortsetzung nächste Seite | Continued on the following page

BK38.0500. | BK38.0501.

Scharniere mit Durchgangsbohrung, aushängbar

Hinges with a through bore, and a hang-out possibility

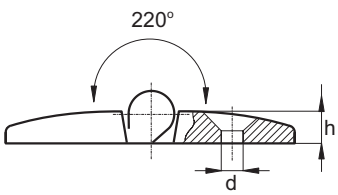

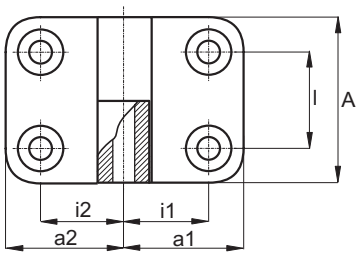

Art.-Nr. | Item No.	i1	i2	a1	a2	l	A	h	d	aushängbar / hang out
BK38.0500.250275435485	25,0	27,5	43,5	48,5	28,0	48,0	9,0	6,6	links / left
BK38.0500.250325435575	25,0	32,5	43,5	57,5	28,0	48,0	9,0	6,6	links / left
BK38.0501.250250435435	25,0	25,0	43,5	43,5	28,0	48,0	9,0	6,6	rechts / right
BK38.0501.250150435260	25,0	15,0	43,5	26,0	28,0	48,0	9,0	6,6	rechts / right
BK38.0501.250175435295	25,0	17,5	43,5	29,5	28,0	48,0	9,0	6,6	rechts / right
BK38.0501.250200435355	25,0	20,0	43,5	35,5	28,0	48,0	9,0	6,6	rechts / right
BK38.0501.250225435385	25,0	22,5	43,5	38,5	28,0	48,0	9,0	6,6	rechts / right
BK38.0501.250275435485	25,0	27,5	43,5	48,5	28,0	48,0	9,0	6,6	rechts / right
BK38.0501.250325435575	25,0	32,5	43,5	57,5	28,0	48,0	9,0	6,6	rechts / right
BK38.0500.275275485485	27,5	27,5	48,5	48,5	28,0	48,0	9,0	6,6	links / left
BK38.0500.275150485260	27,5	15,0	48,5	26,0	28,0	48,0	9,0	6,6	links / left
BK38.0500.275175485295	27,5	17,5	48,5	29,5	28,0	48,0	9,0	6,6	links / left
BK38.0500.275200485355	27,5	20,0	48,5	35,5	28,0	48,0	9,0	6,6	links / left
BK38.0500.275225485385	27,5	22,5	48,5	38,5	28,0	48,0	9,0	6,6	links / left
BK38.0500.275250485435	27,5	25,0	48,5	43,5	28,0	48,0	9,0	6,6	links / left
BK38.0500.275325485575	27,5	32,5	48,5	57,5	28,0	48,0	9,0	6,6	links / left
BK38.0501.275275485485	27,5	27,5	48,5	48,5	28,0	48,0	9,0	6,6	rechts / right
BK38.0501.275150485260	27,5	15,0	48,5	26,0	28,0	48,0	9,0	6,6	rechts / right
BK38.0501.275175485295	27,5	17,5	48,5	29,5	28,0	48,0	9,0	6,6	rechts / right
BK38.0501.275200485355	27,5	20,0	48,5	35,5	28,0	48,0	9,0	6,6	rechts / right
BK38.0501.275225485385	27,5	22,5	48,5	38,5	28,0	48,0	9,0	6,6	rechts / right
BK38.0501.275250485435	27,5	25,0	48,5	43,5	28,0	48,0	9,0	6,6	rechts / right
BK38.0501.275325485575	27,5	32,5	48,5	57,5	28,0	48,0	9,0	6,6	rechts / right
BK38.0500.325325575575	32,5	32,5	57,5	57,5	28,0	48,0	9,0	6,6	links / left
BK38.0500.325150575260	32,5	15,0	57,5	26,0	28,0	48,0	9,0	6,6	links / left
BK38.0500.325175575295	32,5	17,5	57,5	29,5	28,0	48,0	9,0	6,6	links / left
BK38.0500.325200575355	32,5	20,0	57,5	35,5	28,0	48,0	9,0	6,6	links / left
BK38.0500.325225575385	32,5	22,5	57,5	38,5	28,0	48,0	9,0	6,6	links / left
BK38.0500.325250575435	32,5	25,0	57,5	43,5	28,0	48,0	9,0	6,6	links / left
BK38.0500.325275575485	32,5	27,5	57,5	48,5	28,0	48,0	9,0	6,6	links / left
BK38.0501.325325575575	32,5	32,5	57,5	57,5	28,0	48,0	9,0	6,6	rechts / right
BK38.0501.325150575260	32,5	15,0	57,5	26,0	28,0	48,0	9,0	6,6	rechts / right
BK38.0501.325175575295	32,5	17,5	57,5	29,5	28,0	48,0	9,0	6,6	rechts / right
BK38.0501.325200575355	32,5	20,0	57,5	35,5	28,0	48,0	9,0	6,6	rechts / right
BK38.0501.325225575385	32,5	22,5	57,5	38,5	28,0	48,0	9,0	6,6	rechts / right
BK38.0501.325250575435	32,5	25,0	57,5	43,5	28,0	48,0	9,0	6,6	rechts / right
BK38.0501.325275575485	32,5	27,5	57,5	48,5	28,0	48,0	9,0	6,6	rechts / right

Scharniere mit Durchgangsbohrung, nicht aushängbar

Hinges with a through bore, and no hang-out possibility

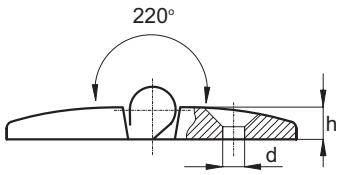

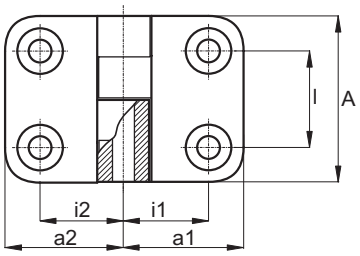

PlacoGrip® Scharniere stabile Form für höchste Ansprüche.

Standardmaterial: Polyamid verstärkt
Stift: Nirosta 1.4305
Standardfarbe: schwarz
Diese Scharniere erhalten Sie auf Wunsch
auch mit Führungsnasen zur Montage auf Aluminiumprofilen.

PlacoGrip® Hinges rugged design for exacting requirements.

Standard material: reinforced polyamide
Pin: stainless steel 1.4305
Standard color: black
The hinges are delivered optional with driving studs for mounting
them on aluminium sections.

Art.-Nr. | Item No.	i1	i2	a1	a2	l	A	h	d
BK38.0502.150150260260	15,0	15,0	26,0	26,0	28,0	48,0	9,0	6,6
BK38.0502.150175260295	15,0	17,5	26,0	29,5	28,0	48,0	9,0	6,6
BK38.0502.150200260355	15,0	20,0	26,0	35,5	28,0	48,0	9,0	6,6
BK38.0502.150225260385	15,0	22,5	26,0	38,5	28,0	48,0	9,0	6,6
BK38.0502.150250260435	15,0	25,0	26,0	43,5	28,0	48,0	9,0	6,6
BK38.0502.150275260485	15,0	27,5	26,0	48,5	28,0	48,0	9,0	6,6
BK38.0502.150325260575	15,0	32,5	26,0	57,5	28,0	48,0	9,0	6,6
BK38.0502.175175295295	17,5	17,5	29,5	29,5	28,0	48,0	9,0	6,6
BK38.0502.175150295260	17,5	15,0	29,5	26,0	28,0	48,0	9,0	6,6
BK38.0502.175200295335	17,5	20,0	29,5	33,5	28,0	48,0	9,0	6,6
BK38.0502.175225295385	17,5	22,5	29,5	38,5	28,0	48,0	9,0	6,6
BK38.0502.175250295435	17,5	25,0	29,5	43,5	28,0	48,0	9,0	6,6
BK38.0502.175275295485	17,5	27,5	29,5	48,5	28,0	48,0	9,0	6,6
BK38.0502.175325295575	17,5	32,5	29,5	57,5	28,0	48,0	9,0	6,6
BK38.0502.200200355355	20,0	20,0	35,5	35,5	28,0	48,0	9,0	6,6
BK38.0502.200150355260	20,0	15,0	35,5	26,0	28,0	48,0	9,0	6,6
BK38.0502.200175355295	20,0	17,5	35,5	29,5	28,0	48,0	9,0	6,6
BK38.0502.200225355385	20,0	22,5	35,5	38,5	28,0	48,0	9,0	6,6

BK38.0502.

Scharniere mit Durchgangsbohrung, nicht aushängbar

Hinges with a through bore, and no hang-out possibility

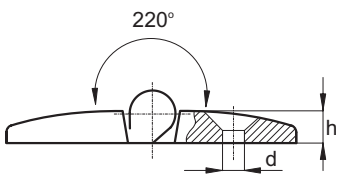

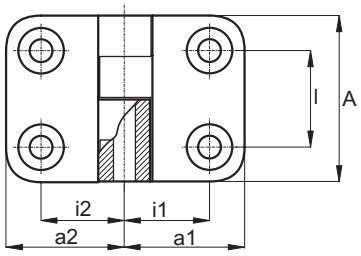

Art.-Nr. | Item No.	i1	i2	a1	a2	l	A	h	d
BK38.0502.200250355435	20,0	25,0	35,5	43,5	28,0	48,0	9,0	6,6
BK38.0502.200275355485	20,0	27,5	35,5	48,5	28,0	48,0	9,0	6,6
BK38.0502.200325355575	20,0	32,5	35,5	57,5	28,0	48,0	9,0	6,6
BK38.0502.225225385385	22,5	22,5	38,5	38,5	28,0	48,0	9,0	6,6
BK38.0502.225150385260	22,5	15,0	38,5	26,0	28,0	48,0	9,0	6,6
BK38.0502.225175385295	22,5	17,5	38,5	29,5	28,0	48,0	9,0	6,6
BK38.0502.225200385355	22,5	20,0	38,5	35,5	28,0	48,0	9,0	6,6
BK38.0502.225250385435	22,5	25,0	38,5	43,5	28,0	48,0	9,0	6,6
BK38.0502.225275385485	22,5	27,5	38,5	48,5	28,0	48,0	9,0	6,6
BK38.0502.225325385575	22,5	32,5	38,5	57,5	28,0	48,0	9,0	6,6
BK38.0502.250250435435	25,0	25,0	43,5	43,5	28,0	48,0	9,0	6,6
BK38.0502.250150435260	25,0	15,0	43,5	26,0	28,0	48,0	9,0	6,6
BK38.0502.250175435295	25,0	17,5	43,5	29,5	28,0	48,0	9,0	6,6
BK38.0502.250200435355	25,0	20,0	43,5	35,5	28,0	48,0	9,0	6,6
BK38.0502.250225435385	25,0	22,5	43,5	38,5	28,0	48,0	9,0	6,6
BK38.0502.250275435485	25,0	27,5	43,5	48,5	28,0	48,0	9,0	6,6
BK38.0502.250325435575	25,0	32,5	43,5	57,5	28,0	48,0	9,0	6,6
BK38.0502.275275485485	27,5	27,5	48,5	48,5	28,0	48,0	9,0	6,6
BK38.0502.275150485260	27,5	15,0	48,5	26,0	28,0	48,0	9,0	6,6
BK38.0502.275175485295	27,5	17,5	48,5	29,5	28,0	48,0	9,0	6,6
BK38.0502.275200485355	27,5	20,0	48,5	35,5	28,0	48,0	9,0	6,6
BK38.0502.275225485385	27,5	22,5	48,5	38,5	28,0	48,0	9,0	6,6
BK38.0502.275250485435	27,5	25,0	48,5	43,5	28,0	48,0	9,0	6,6
BK38.0502.275325485575	27,5	32,5	48,5	57,5	28,0	48,0	9,0	6,6
BK38.0502.325325575575	32,5	32,5	57,5	57,5	28,0	48,0	9,0	6,6
BK38.0502.325150575260	32,5	15,0	57,5	26,0	28,0	48,0	9,0	6,6
BK38.0502.325175575295	32,5	17,5	57,5	29,5	28,0	48,0	9,0	6,6
BK38.0502.325200575355	32,5	20,0	57,5	35,5	28,0	48,0	9,0	6,6
BK38.0502.325225575385	32,5	22,5	57,5	38,5	28,0	48,0	9,0	6,6
BK38.0502.325250575435	32,5	25,0	57,5	43,5	28,0	48,0	9,0	6,6
BK38.0502.325275575485	32,5	27,5	57,5	48,5	28,0	48,0	9,0	6,6

Scharniere mit Durchgangsbohrung

Hinges with a through bore

NEW

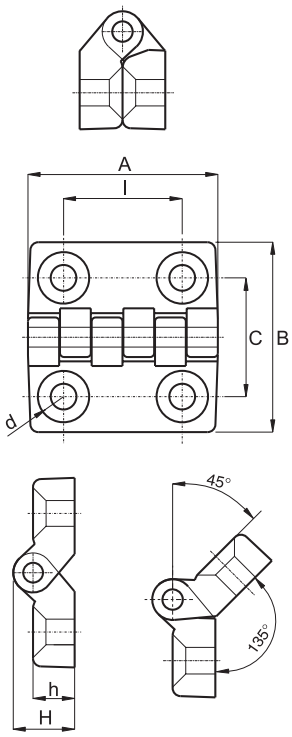

PlacoGrip® Scharniere mit Durchgangsbohrung

Standardmaterial: Polyamid verstärkt
Stift: Nirosta 1.4305
Durchgangsbohrung passend für Senkschrauben DIN 7991
Farbe: schwarz

PlacoGrip® Hinges with through bore

Standard material: reinforced polyamide
Pin: stainless steel 1.4305
Through hole suitable for DIN 7991 countersunk screws
Color: black

Art.-Nr. | Item No.	l	C	A	B	H	h	d
BK38.0503.30304848	30	30	48	48	15,5	10,5	6,5
BK38.0503.40406464	40	40	64	64	19	13	6,5

BK38.0504.

Scharniere mit Sacklochgewinde

Hinges with short dead-end thread

NEW

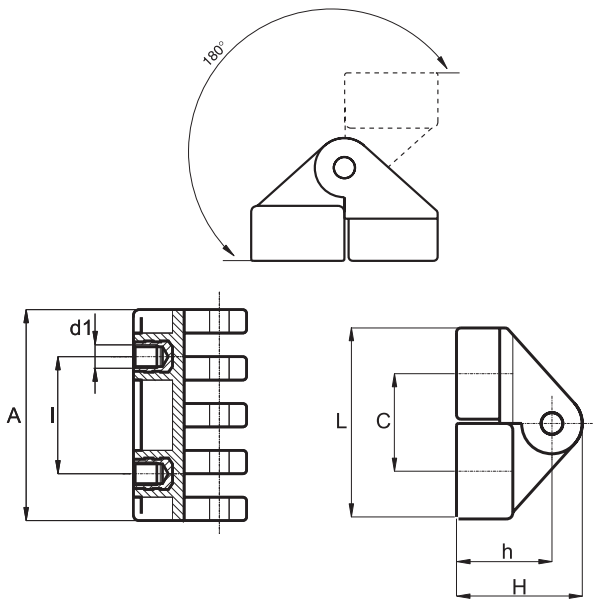

PlacoGrip® Scharniere mit Sacklochgewinde.
Diebstahlsicher, da sie von der Außenseite nicht demontiert werden können.

Standardmaterial: Polyamid verstärkt
Stift: Nirosta 1.4305
Gewindebuchse: Messing oder Nirosta 1.4305 umspritzt
Farbe: schwarz

PlacoGrip® Hinges with short dead-end thread.
Thief-proof since they cannot be dismantled from the outside.

Standard material: reinforced polyamide
Pin: stainless steel 1.4305
Threaded bush: brass or stainless steel 1.4305 moulded
Color: black

Art.-Nr. | Item No.	l	C	A	L	H	h	d1
BK38.0504.303505	15	18	30	35	25	19	M 5
BK38.0504.544406	30	22	54	44	30	22	M 6

Scharniere mit Außengewinde

Hinges with male thread

NEW

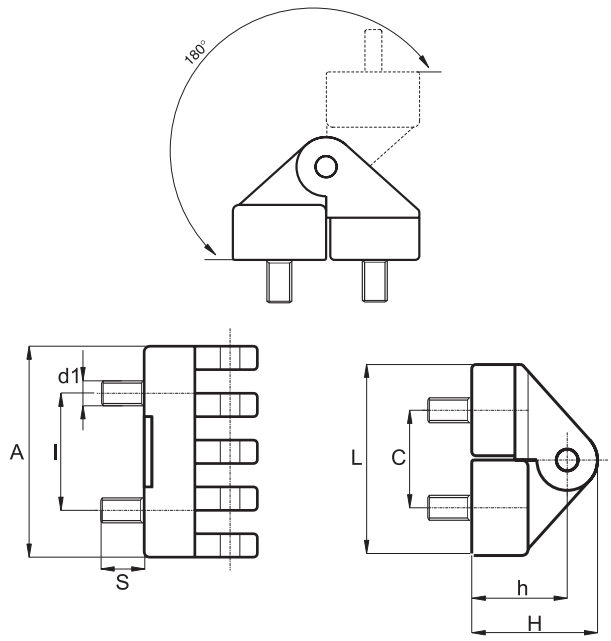

PlacoGrip® Scharniere mit Außengewinde.
Diebstahlsicher, da sie von der Außenseite nicht demontiert werden können.

Standardmaterial: Polyamid verstärkt
Stift: Nirosta 1.4305
Außengewinde: Stahl verzinkt oder Nirosta 1.4305 umspritzt
Farbe: schwarz

PlacoGrip® Hinges with male thread.
Thief-proof since they cannot be dismantled from the outside.

Standard material: reinforced polyamide
Pin: stainless steel 1.4305
External thread: steel zinc plated or stainless steel 1.4305 moulded
Color: black

Art.-Nr. | Item No.	l	C	A	L	H	h	d1	S
BK38.0505.30350510	15	18	30	35	25	19	M 5	10
BK38.0505.54440615	30	22	54	44	30	22	M 6	15

BK38.0506.

Scharniere mit Außengewinde

Hinges with male thread

NEW

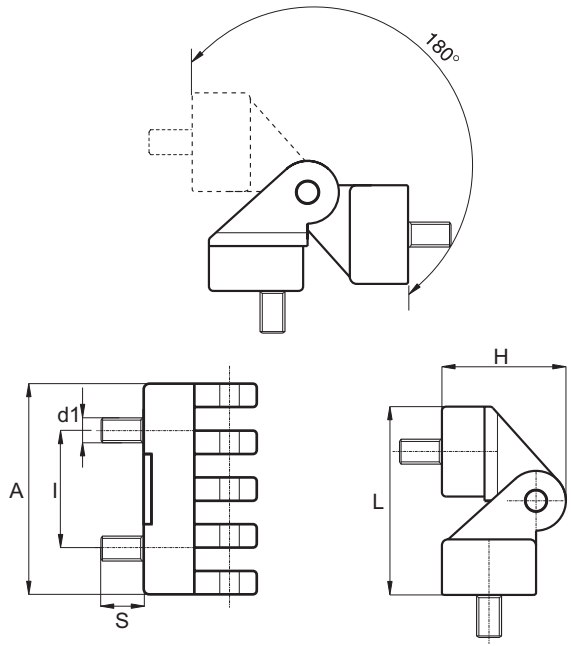

PlacoGrip® Scharniere mit Außengewinde.
Diebstahlsicher, da sie von der Außenseite nicht demontiert werden können.

Standardmaterial: Polyamid verstärkt
Stift: Nirosta 1.4305
Außengewinde: Stahl verzinkt oder Nirosta 1.4305 umspritzt
Farbe: schwarz

PlacoGrip® Hinges with male thread.
Thief-proof since they cannot be dismantled from the outside.

Standard material: reinforced polyamide
Pin: stainless steel 1.4305
External thread: steel zinc plated or stainless steel 1.4305 moulded
Color: black

Art.-Nr. | Item No.	l	A	L	H	d1	S
BK38.0506.30350510	15	30	35	25	M 5	10
BK38.0506.54440615	30	54	44	30	M 6	15

Scharniere mit Sacklochgewinde

Hinges with short dead-end thread

NEW

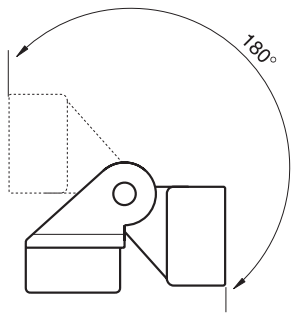

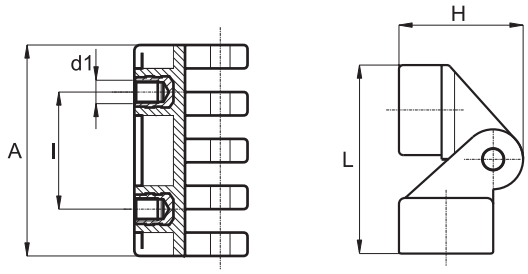

PlacoGrip® Scharniere mit Sacklochgewinde. Diebstahlsicher, da sie von der Außenseite nicht demontiert werden können.

Standardmaterial: Polyamid verstärkt
Stift: Nirosta 1.4305
Gewindebuchse: Messing oder Nirosta 1.4305 umspritzt
Farbe: schwarz

PlacoGrip® Hinges with short dead-end thread. Thief-proof since they cannot be dismantled from the outside.

Standard material: reinforced polyamide
Pin: stainless steel 1.4305
Threaded bush: brass or stainless steel 1.4305 moulded
Color: black

Art.-Nr. | Item No.	l	A	L	H	d1
BK38.0507.303505	15	30	35	25	M 5
BK38.0507.544406	30	54	44	30	M 6

BK38.0228. | BK38.0231.

Handkurbeln mit feststehendem oder umlegbarem Griff und Sacklochgewinde

Crank Handles with fixed or folding knob and short dead-end thread

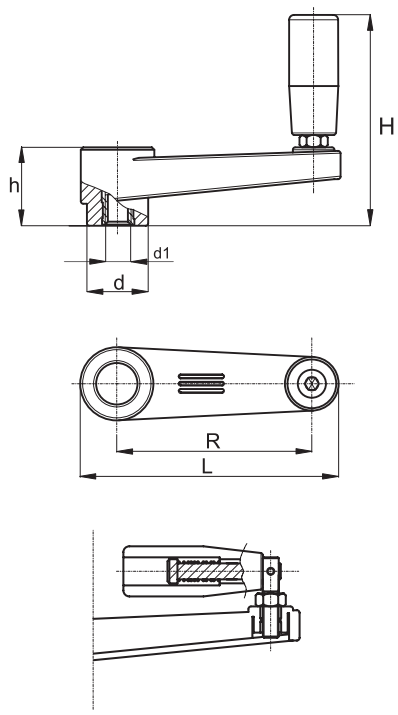

PlacoGrip® Handkurbeln für höchste Beanspruchung.

Standardmaterial: Polyamid verstärkt
Gewindeeinsatz: Messing umspritzt (M 16 = Stahl verzinkt)
Sondergewindeeinsätze auf Anfrage
Standardfarbe: schwarz
Weitere RAL – oder Sonderfarben auf Anfrage
BK38.0228. – mit feststehendem Griff
BK38.0231. – mit umlegbarem Griff

PlacoGrip® Crank handles, heavy duty.

Standard material: reinforced polyamide
Thread insert: brass moulded (M 16 = steel zinc plated)
Special thread inserts upon request
Standard color: black
Further RAL – or special colors upon request
BK38.0228. – with fixed knob
BK38.0231. – with folding knob

Art.-Nr. | Item No.	L	R	H	h	d	d1
BK38.0228.06508*	88	65	86	30	22	M 8
BK38.0228.06510*	88	65	86	30	22	M 10
BK38.0228.06512*	88	65	86	30	22	M 12
BK38.0228.08008*	106	80	89	33	26	M 8
BK38.0228.08010*	106	80	89	33	26	M 10
BK38.0228.08012*	106	80	89	33	26	M 12
BK38.0228.11010*	138	110	101	39	28,5	M 10
BK38.0228.11012*	138	110	101	39	28,5	M 12
BK38.0228.14012*	173	140	126	49	35	M 12
BK38.0228.14016*	173	140	126	49	35	M 16
BK38.0228.18012*	219	180	142,5	54	39	M 12
BK38.0228.18016*	219	180	142,5	54	39	M 16
BK38.0231.06508**	88	65	84	30	22	M 8
BK38.0231.06510**	88	65	84	30	22	M 10
BK38.0231.06512**	88	65	84	30	22	M 12
BK38.0231.08008**	106	80	86	33	26	M 8
BK38.0231.08010**	106	80	86	33	26	M 10

Handkurbeln mit feststehendem oder umlegbarem Griff und Sacklochgewinde

Crank Handles with fixed or folding knob and short dead-end thread

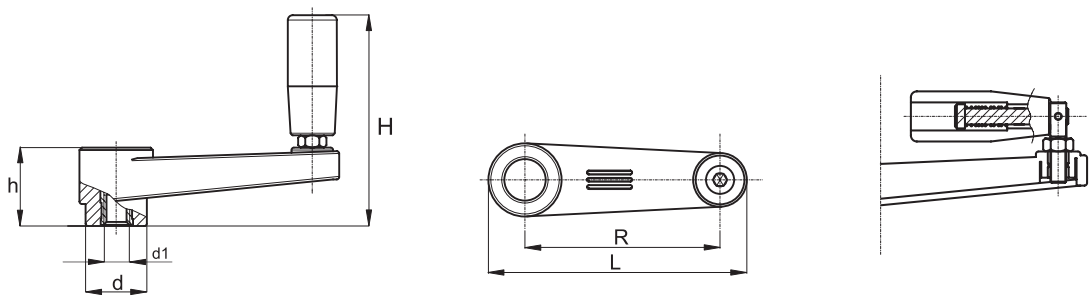

Art.-Nr. | Item No.	L	R	H	h	d	d1
BK38.0231.08012**	106	80	86	33	26	M 12
BK38.0231.11010**	138	110	111	39	28,5	M 10
BK38.0231.11012**	138	110	111	39	28,5	M 12
BK38.0231.14012**	173	140	139	49	35	M 12
BK38.0231.14016**	173	140	139	49	35	M 16
BK38.0231.18012**	219	180	153,5	54	39	M 12
BK38.0231.18016**	219	180	153,5	54	39	M 16

* mit feststehendem Griff / with fixed knob

** mit umlegbarem Griff / with folding knob

BK38.0229. | BK38.0230.

Handkurbeln mit feststehendem oder umlegbarem Griff und Passbuchse

Crank Handles with fixed or folding knob and fit bushing

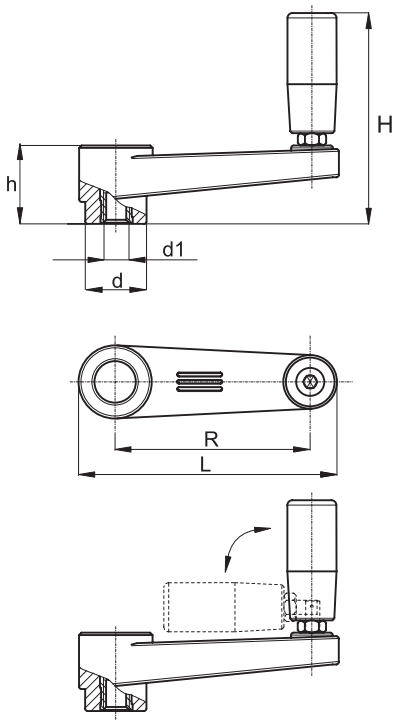

PlacoGrip® Handkurbeln für höchste Beanspruchung.

Standardmaterial: Polyamid verstärkt
Passbuchse: Stahl verzinkt umspritzt
Standardfarbe: schwarz
Weitere RAL – oder Sonderfarben auf Anfrage
BK38.0229. – mit feststehendem Griff
BK38.0230. – mit umlegbarem Griff

PlacoGrip® Crank handles for most exacting demands.

Standard material: reinforced polyamide
Fit bushing: steel zinc plated moulded
Standard color: black
Further RAL – or special colors upon request
BK38.0229. – with fixed knob
BK38.0230. – with folding knob

Art.-Nr. | Item No.	L	R	H	h	d	d1 (H7)
BK38.0229.065D05*	88	65	86	30	22	5
BK38.0229.065D10*	88	65	86	30	22	10
BK38.0229.080D05*	106	80	88	33	26	5
BK38.0229.080D10*	106	80	88	33	26	10
BK38.0229.110D05*	138	110	102	39	28,5	5
BK38.0229.110D12*	138	110	102	39	28,5	12
BK38.0229.140D05*	173	140	126	49	35	5
BK38.0229.140D14*	173	140	126	49	35	14
BK38.0229.180D05*	219	180	142,5	54	39	5
BK38.0229.180D16*	219	180	142,5	54	39	16
BK38.0230.065D05**	88	65	86	30	22	5
BK38.0230.065D10**	88	65	86	30	22	10
BK38.0230.080D05**	106	80	88	33	26	5
BK38.0230.080D10**	106	80	88	33	26	10
BK38.0230.110D05**	138	110	102	39	28,5	5
BK38.0230.110D12**	138	110	102	39	28,5	12
BK38.0230.140D05**	173	140	126	49	35	5
BK38.0230.140D14**	173	140	126	49	35	14

Handkurbeln mit feststehendem oder umlegbarem Griff und Passbuchse

Crank Handles with fixed or folding knob and fit bushing

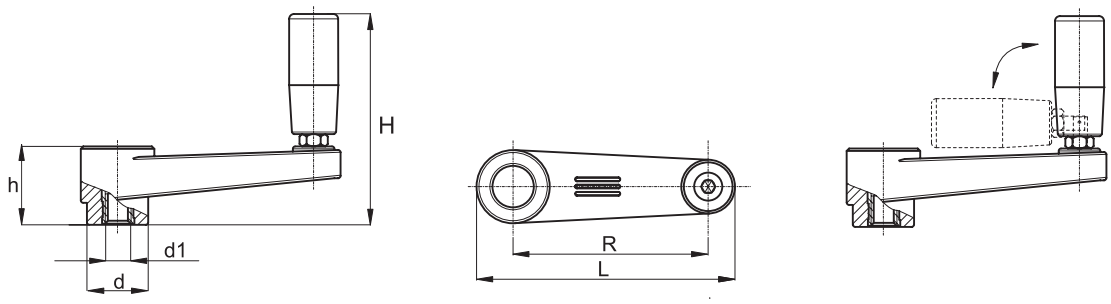

Art.-Nr. | Item No.	L	R	H	h	d	d1 (H7)
BK38.0230.180D05**	219	180	142,5	54	39	5
BK38.0230.180D16**	219	180	142,5	54	39	16

* mit feststehendem Griff / with fixed knob

** mit umlegbarem Griff / with folding knob

BK38.0604.

Scheibenhandräder ohne Griff

Handwheels without handle

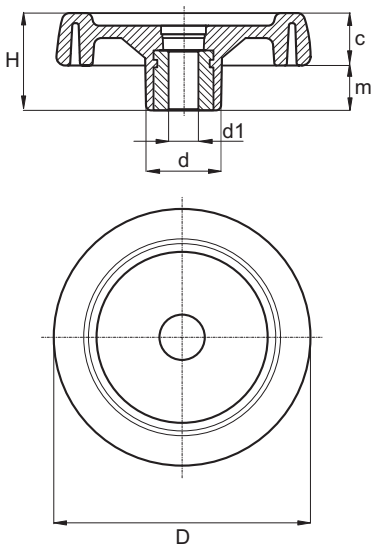

PlacoGrip® Scheibenhandräder ohne Griff

Standardmaterial: Polyamid verstärkt
Passbuchse: Stahl verzinkt umspritzt
Sondergewindeeinsätze auf Anfrage
Standardfarbe Griff: schwarz
Weitere RAL – oder Sonderfarben auf Anfrage
Standardfarbe Deckel: grau RAL 7035
Mögliche Farben des Deckels:
orange RAL 2004, blau RAL 5015, gelb RAL 1021
rot RAL 3000, grün RAL 6024 und grau RAL 7035

PlacoGrip® Handwheels without handle

Standard material: reinforced polyamide
Smooth hole: steel zinc plated moulded
Special thread inserts upon request
Standard color grip: black
Further RAL – or special colors upon request
Standard color cap: grey RAL 7035
Available cap´s colors:
orange RAL 2004, blue RAL 5015, yellow RAL 1021
red RAL 3000, green RAL 6024 and grey RAL 7035

Art.-Nr. | Item No.	D	H	m	c	d	d1 H7
BK38.0604.080D05	81	33	16	17	25	5
BK38.0604.080D10	81	33	16	17	25	10
BK38.0604.100D05	100	39	18,5	20,5	30	5
BK38.0604.100D10	100	39	18,5	20,5	30	10
BK38.0604.125D05	125	44	20	24	36	5
BK38.0604.125D10	125	44	20	24	36	12
BK38.0604.150D05	150	54	25	29	38	5
BK38.0604.150D14	150	54	25	29	38	14
BK38.0604.175D05	173	57	25,5	31,5	40	5
BK38.0604.175D16	173	57	25,5	31,5	40	16
BK38.0604.200D05	202	59	24	35	44	5
BK38.0604.200D20	202	59	24	35	44	20
BK38.0604.250D05	249	68	29	39	59	5
BK38.0604.250D20	249	68	29	39	59	20

Scheibenhandräder mit Griff, umlegbar und mittig versenkbar

Handwheels with safety-type folding handle

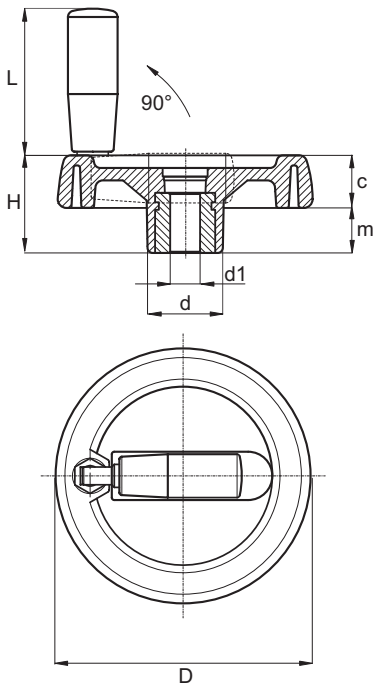

PlacoGrip® Scheibenhandräder mit Griff, umlegbar und mittig versenkbar.

Standardmaterial: Polyamid verstärkt
Passbuchse: Stahl verzinkt umspritzt
Sondergewindeeinsätze auf Anfrage
Standardfarbe Griff: schwarz
Weitere RAL – oder Sonderfarben auf Anfrage
Standardfarbe Deckel: grau RAL 7035
Mögliche Farben des Deckels:
orange RAL 2004, blau RAL 5015, gelb RAL 1021
rot RAL 3000, grün RAL 6024 und grau RAL 7035

PlacoGrip® Handwheels with safety-type folding handle.

Standard material: reinforced polyamide
Smooth hole: steel zinc plated moulded
Special thread inserts upon request
Standard color grip: black
Further RAL – or special colors upon request
Standard color cap: grey RAL 7035
Available cap´s colors:
orange RAL 2004, blue RAL 5015, yellow RAL 1021
red RAL 3000, green RAL 6024 and grey RAL 7035

Art.-Nr. | Item No.	D	H	m	c	L	d	d1 H7
BK38.0603.080D05	80	33	15	18	38	25	5
BK38.0603.080D10	80	33	15	18	38	25	10
BK38.0603.100D05	100	42	18	24	48	30	5
BK38.0603.100D10	100	42	18	24	48	30	10

BK38.0178.

Handräder mit 2-Speichen, ohne Griff

Handwheels with 2-spokes, without handle

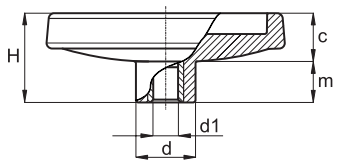

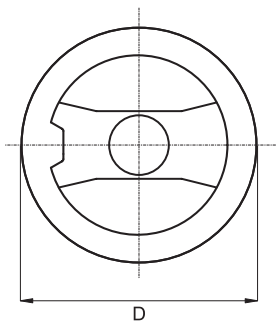

PlacoGrip® Speichenhandräder ohne Griff, Qualität für hohe Belastungen.

Standardmaterial: Polyamid verstärkt
Passbuchse: Stahl verzinkt umspritzt
Sondergewindeeinsätze auf Anfrage
Standardfarbe Griff: schwarz
Weitere RAL – oder Sonderfarben auf Anfrage
Standardfarbe Deckel: schwarz
Mögliche Farben des Deckels:
orange RAL 2004, blau RAL 5015, gelb RAL 1021,
rot RAL 3000, grün RAL 6024 und grau RAL 7035

PlacoGrip® Spoke-type handwheels without handle, heavy-duty quality.

Standard material: reinforced polyamide
Smooth hole: steel zinc plated moulded
Special thread inserts upon request
Standard color grip: black
Further RAL – or special colors upon request
Standard color cap: black
Available cap's colors:
orange RAL 2004, blue RAL 5015, yellow RAL 1021,
red RAL 3000, green RAL 6024 and grey RAL 7035

Art.-Nr. | Item No.	D	H	m	c	d	d1 (H7)
BK38.0178.080D05	80	34	16	18	24,5	5
BK38.0178.080D10	80	34	16	18	24,5	10
BK38.0178.125D05	125	50	21	29	32	5
BK38.0178.125D12	125	50	21	29	32	12
BK38.0178.200D05	200	61,5	17,5	44	51	5
BK38.0178.200D16	200	61,5	17,5	44	51	16

Handräder mit 2-Speichen und umlegbarem Griff

Handwheels with 2-spokes and foldable handle

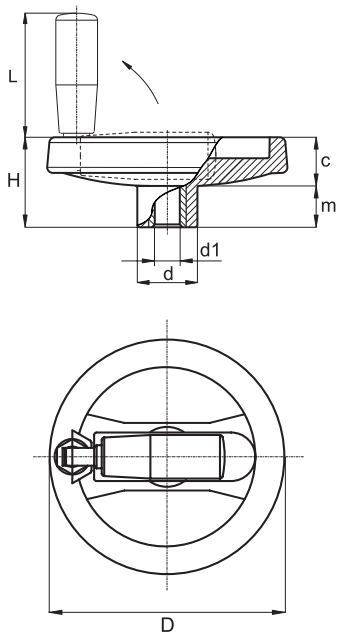

PlacoGrip® Speichenhandräder mit Sicherheitsumlegegriff, beim Zurückklappen rastet der Griff automatisch wieder in seine Ausgangsstellung ein.

Standardmaterial: Polyamid verstärkt
Passbuchse: Stahl verzinkt umspritzt
Sondergewindeeinsätze auf Anfrage
Standardfarbe Griff: schwarz
Weitere RAL – oder Sonderfarben auf Anfrage
Standardfarbe Deckel: grau RAL 7035
Mögliche Farben des Deckels:
orange RAL 2004, blau RAL 5015, gelb RAL 1021,
rot RAL 3000, grün RAL 6024 und grau RAL 7035

PlacoGrip® Spoke-type handwheels with safety-type folding handle, handle automatically returns to its home position when folded back.

Standard material: reinforced polyamide
Smooth hole: steel zinc plated moulded
Special thread inserts upon request
Standard color grip: black
Further RAL – or special colors upon request
Standard color cap: grey RAL 7035
Available cap's colors:
orange RAL 2004, blue RAL 5015, yellow RAL 1021,
red RAL 3000, green RAL 6024 and grey RAL 7035

Art.-Nr. | Item No.	D	H	m	c	L	d	d1 (H7)
BK38.0185.130D05	129	53	22	31	58	32	5
BK38.0185.130D12	129	53	22	31	58	32	12
BK38.0185.160D05	159	55	20,5	34,5	71	40	5
BK38.0185.160D14	159	55	20,5	34,5	71	40	14
BK38.0185.200D05	200	61,5	17,5	44	76	51	5
BK38.0185.200D16	200	61,5	17,5	44	76	51	16
BK38.0185.350D05	346	80	24	56	64	67,5	5
BK38.0185.350D20	346	80	24	56	64	67,5	20

BK38.0179.

Handräder mit 2-Speichen mit Griff

Handwheels with 2-spokes with handle

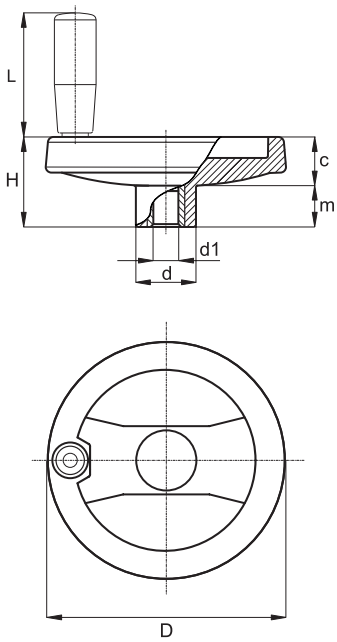

PlacoGrip® Speichenhandräder mit Griff, Qualität für hohe Belastungen.

Standardmaterial: Polyamid verstärkt
Passbuchse: Stahl verzinkt umspritzt
Sondergewindeeinsätze auf Anfrage
Standardfarbe Griff: schwarz
Weitere RAL – oder Sonderfarben auf Anfrage
Standardfarbe Deckel: schwarz
Mögliche Farben des Deckels:
orange RAL 2004, blau RAL 5015, gelb RAL 1021, rot RAL 3000, grün RAL 6024 und grau RAL 7035

PlacoGrip® Spoke-type handwheels with handle, heavy-duty quality.

Standard material: reinforced polyamide
Smooth hole: steel zinc plated insert moulded
Special thread inserts upon request
Standard color grip: black
Further RAL – or special colors upon request
Standard color cap: black
Available cap's colors:
orange RAL 2004, blue RAL 5015, yellow RAL 1021, red RAL 3000, green RAL 6024 and grey RAL 7035

Art.-Nr. | Item No.	D	H	m	c	L	d	d1 (H7)
BK38.0179.080D05	80	34	16	18	56	24,5	5
BK38.0179.080D10	80	34	16	18	56	24,5	10
BK38.0179.125D05	125	50	21	29	65	32	5
BK38.0179.125D12	125	50	21	29	65	32	12
BK38.0179.200D05	200	61,5	17,5	44	76	51	5
BK38.0179.200D16	200	61,5	17,5	44	76	51	16

Aluminium Handräder mit feststehendem Zylindergriff

Aluminium Handwheels with fixed cylindrical handle

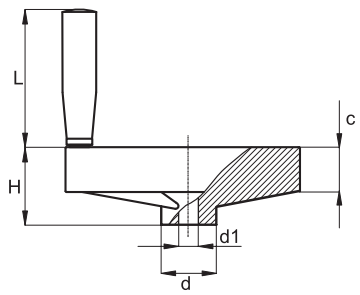

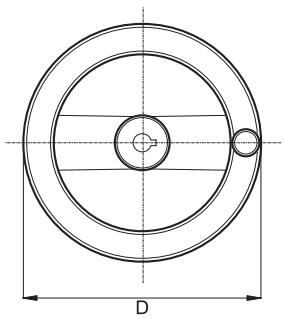

PlacoGrip® Aluminium Handräder

Standardmaterial: Aluminium Druckguss
Sonderbohrungen auf Anfrage
Standardfarbe: blank
Zylindergriff drehbar aus Duroplast schwarz

PlacoGrip® Aluminium handwheels

Standard material: die-cast aluminium
Special bore size upon request
Standard color: blank
Cylindrical handle turnable made from duroplast black

Art.-Nr. | Item No.	D	H	L	c	d	d1
BK38.0003.125012	125	33	65	15	31	12
BK38.0003.140014	140	36	65	16,5	36	14
BK38.0003.160014	160	39	94	18	36	14
BK38.0003.200018	200	45	94	20,5	42	18

BK39.0001.

Scheibenhandräder aus Stahl, glanz verchromt

Handwheels made from steel, chromium plated

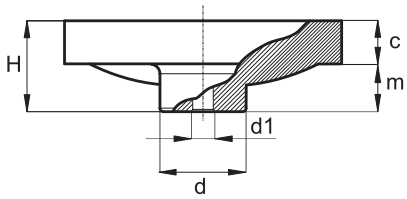

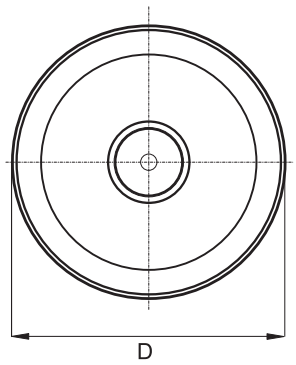

PlacoGrip® Handräder Stahl verchromt.

Standardmaterial: Stahl
Standardfarbe: blank, glanz verchromt
Sonderbohrungen auf Anfrage
Auch mit Zylindergriff lieferbar

PlacoGrip® Handwheels steel chromium plated.

Standard material: steel
Standard color: blank, chromium-plated
Special bore size upon request
Optional available with cylindrical handle

Art.-Nr. | Item No.	D	H	c	m	d	d1
BK39.0001.109007	109	41	12	29	32	7
BK39.0001.125008	125	46	14	32	34	8
BK39.0001.143008	143	46	14	32	42	8
BK39.0001.150008	150	50	15	35	44	8

Aluminium Scheibenhandräder, schwarz

Aluminium Handwheels, black

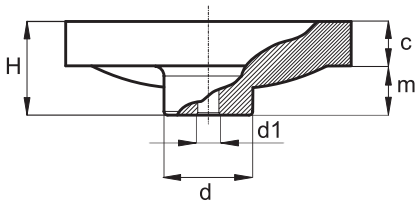

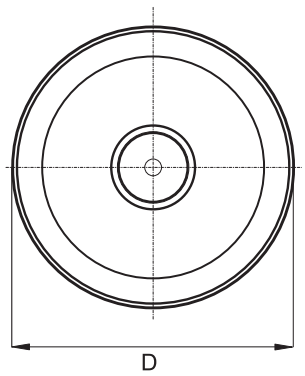

PlacoGrip® Aluminium Handräder.

Standardmaterial: Aluminium Druckguss
Standardfarbe: schwarz lackiert
Sonderbohrungen auf Anfrage
Auch mit Zylindergriff lieferbar

PlacoGrip® Aluminium handwheels.

Standard material: die-cast aluminium
Standard color: black painted
Special bore size upon request
Optional available with cylindrical handle

Art.-Nr. | Item No.	D	H	c	m	d	d1
BK39.0002.080010	80	31	13	18	28	10
BK39.0002.100010	100	35	14	21	38	10
BK39.0002.125012	125	41	15	26	38	12
BK39.0002.140012	140	41	16	25	38	12
BK39.0002.160012	160	47	18	29	38	12

PRODUKTLÖSUNGEN NACH MAß

TAILOR-MADE PRODUCT SOLUTIONS

Flexibel und kreativ
Ergänzend zu unserem umfangreichen PlacoGrip®-Standardprogramm erarbeiten wir maßgeschneiderte Individuallösungen. Gemeinsam mit Ihnen entwickeln wir individuelle Sonderanfertigungen ganz nach Ihren Vorstellungen. Wir haben die Möglichkeit unsere Standardprodukte hinsichtlich Farbe, Werkstoff, Maß, Funktion, etc. so anzupassen, dass Sie Ihrem Anforderungsprofil entsprechen. Alternativ entwickeln wir Ihren Artikel komplett neu.

Kompetent und lösungsorientiert:

- Werkstoff-Know-how:
  - Hochleistungskunststoffe (PPA, PEEK, PVDF,...)
  - Technische Thermoplaste (PA 6, PA 6.6, POM,...)
  - Massenkunststoffe (PP, PE, ABS,...)
- Kunststoffgerechte 3D-Artikelkonstruktion und Zeichnungserstellung
- FEM Berechnung
- Spritzgusssimulation
- Prototyping
- Werkzeugbau
- Spritzgussfertigung

Bitte sprechen sie uns an!

Flexible and creative
As a supplement to our comprehensive PlacoGrip® standard programme, we offer individual tailor-made solutions. In collaboration with you, we develop special, individually tailored creations that reflect your ideas. Our standard products can be matched in colour, material, size, function and so on to what you have in mind. As an alternative, we can completely re-design your article.

Competent and solution oriented:

- material know-how:
  - heavy-duty plastics (PPA, PVDF, PEEK…)
  - industrial thermoplastics (PA 6, PA 6.6, POM, …)
  - bulk plastics (PP, PE, ABS, …)
- 3D article design appropriate for plastics and preparation of drawings
- FEM calculation
- injection molding simulation
- prototyping
- tool making
- injection moulding

Give us a call!

Nicht immer bietet ein Standardartikel die perfekte Lösung für Ihre speziellen Anforderungen. Verschiedenste Umgebungsbedingungen oder ein spezieller Einsatzbedarf sind Herausforderungen, die nicht jedes Produkt zu meistern versteht.

A standard article is not always the perfect solution for your specific requirement. Greatly varying ambient conditions or a very special need are challenges that are not necessarily mastered by each and every product

PlacoGrip® PlacoTec® PlacoCap® PlacoEngineering

MEHR VON BÄCKER

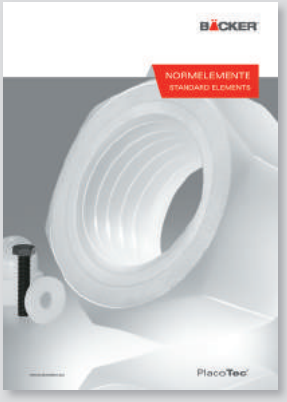

Entdecken Sie auch unsere weiteren Produktserien PlacoTec®, PlacoCap®, und PlacoEngineering.
Informationen erhalten Sie auf unserer Homepage www.baecker.eu

Allow us to introduce our other products in the PlacoTec®, PlacoCap® and PlacoEngineering ranges.
For more information please visit our website at www.baecker.eu

WELTWEITE VERBINDUNGEN

CONNECTIONS ALL AROUND THE WORLD

Vertriebspartner in vielen Ländern unterstreichen die weltweite Präsenz von BÄCKER. Durch die Gründung einer eigenen Niederlassung in Lubliniec/Polen haben wir erreicht, dass unser stetig wachsender Kundenkreis speziell in Osteuropa noch besser betreut und durch das dort vorhandene Lager kurzfristig beliefert werden kann.

Our business connections and partners all over the world underline our international profile.
We have set up own branch office in Lubliniec in Poland with a view to providing our customers with an even better service, especially those in Eastern Europe. Our warehouse in this location will allow us to supply them even faster.

15 Temmuz Mahallesi Gülbahar Caddesi
No: 92 34212 Güneşli
Bağcılar - İSTANBUL / TURKEY

T +90 212 655-21-00
F +90 212 550-35-29
kulp@kama.com.tr
www.kama.com.tr